ТИПОВАЯ ДОКУМЕНТАЦИЯ НА КОНСТРУКЦИИ, ИЗДЕЛИЯ И УЗЛЫ
ЗДАНИЙ И СООРУЖЕНИЙ

СЕРИЯ 5.904-53

КЛАПАНЫ ОГНЕЗАДЕРЖИВАЮЩИЕ ПРЯМОУГОЛЬНЫЕ С ПРЕДЕЛОМ ОГНЕСТОЙКОСТИ 0,25 И 0,5 ч.

ВЫПУСК 1

РАБОЧИЕ ЧЕРТЕЖИ

23914-01
Цена: 6-54

АЗЕ 086.000СБ

Рис.1

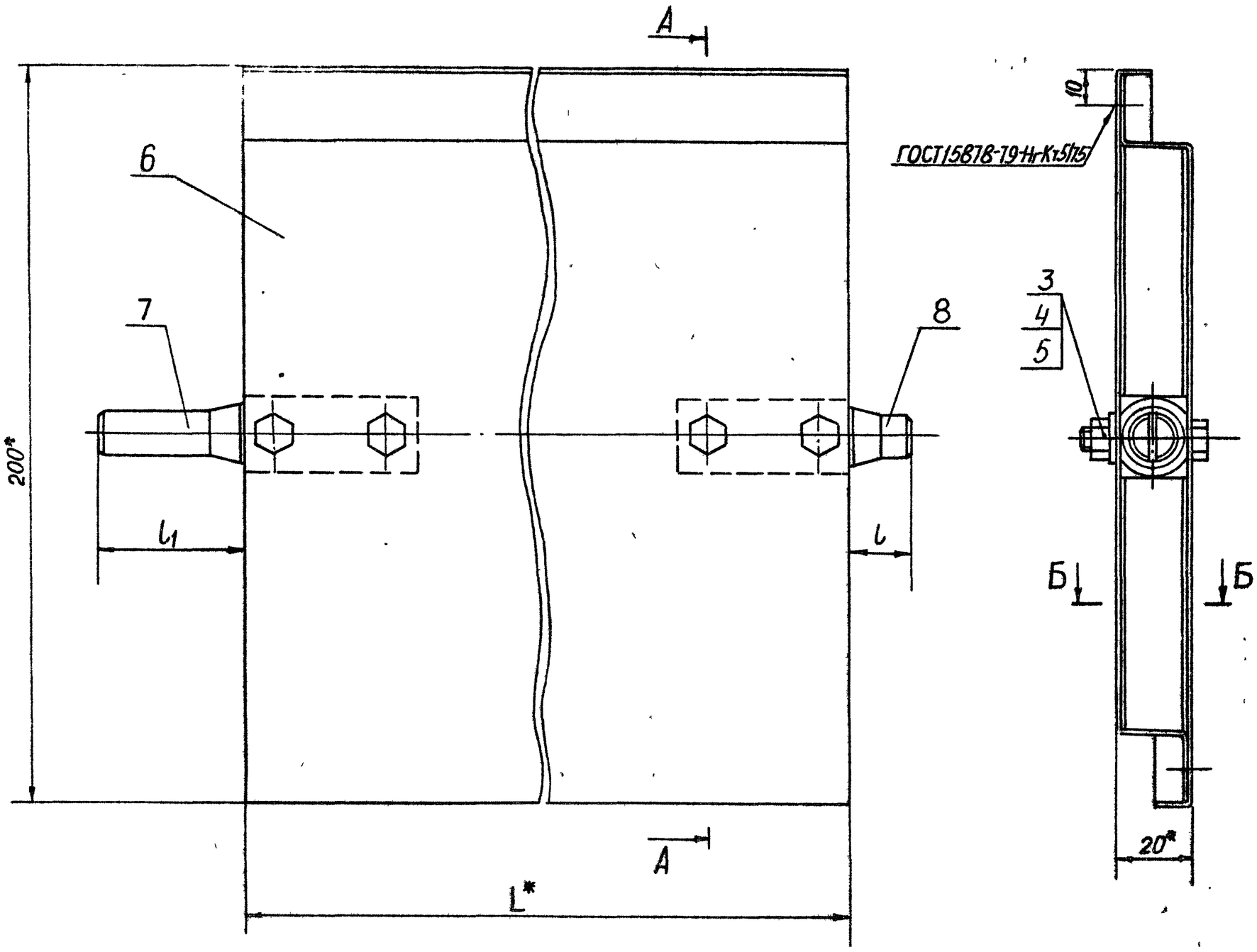

А-А

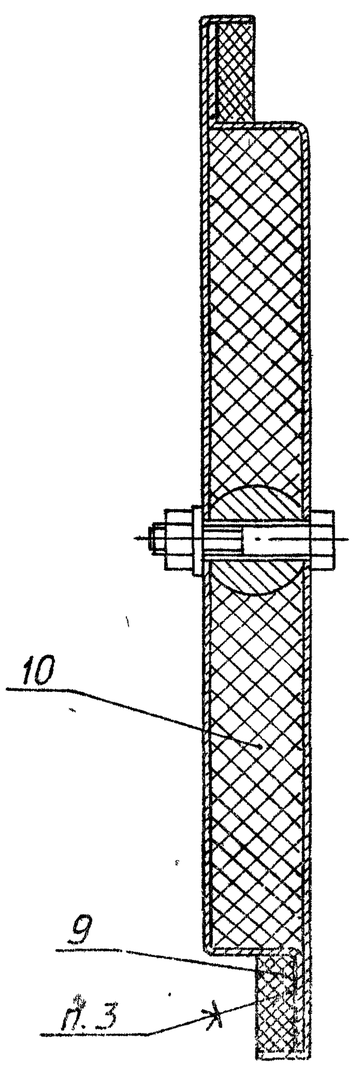

Рис.2

Остальное-см. рис.1

А-А

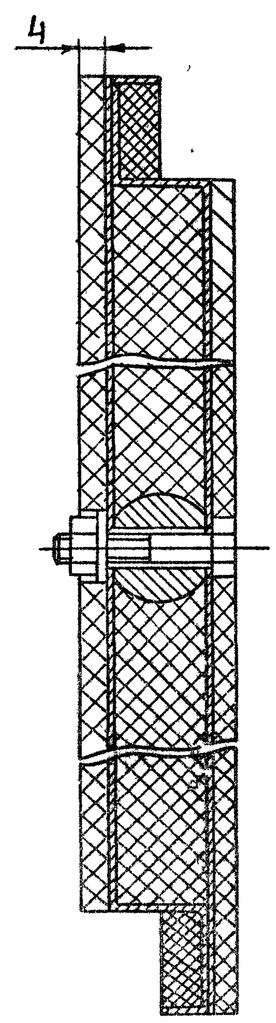

Б-Б

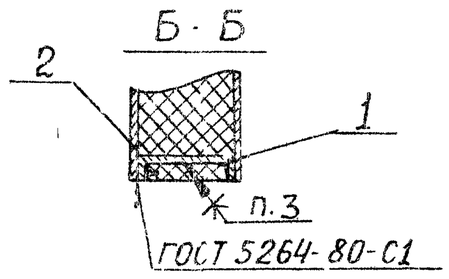

Б-Б

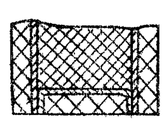

Обозначение	Рис.	Размеры, мм. L*	l	l_1	Покрытие	Масса, кг
АЗЕ 086.100	1	245	16,5	38,5	—	2,0
-01		395				3,1
-02		495				3,8
-03		595				4,3
-04		795				5,8
-05		995				7,1
-06	2	237	20,5	42,5	Покрытие по стали вспучивающееся огнезащитное ВПМ-2 ГОСТ 25131-82. Толщина покрытия -4мм	2,3
-07		387				3,7
-08		487				4,6
-09		587				5,3
-10		787				7,1
-11		987				8,8

Условное обозначение

▨ — покрытие по стали вспучивающееся огнезащитное

1.* Размеры для справок
2. h14; $\pm\frac{t2}{2}$
3. Клей 88СА ТУ38-105-1760-87
4. Супертонкое базальтовое волокно (поз.10) уложить плотно собжатием.
5. Покрытие - см. таблицу исполнений.

Изм	Лист	№ докум.	Подп.	Дата	АЗЕ 086.100 СБ			
Разраб.		Белявская			Лопатка	Лит. И	Масса См. табл	Масштаб —
Пров.		Крупник				Лист	Листов 1	
Рчк гр.		Крупник				САНТЕХПРОЕКТ		
Гл.спец.		Вайнберг						
Н.контр.		Лейтес						
Утв.		Спивак						

Серия 5.904-53 Выпуск 1

Инв. № подл. | Подп. и дата | Взам. инв. № | Инв. № дубл. | Подп. и дата

Формат А2

А3Е 086.059

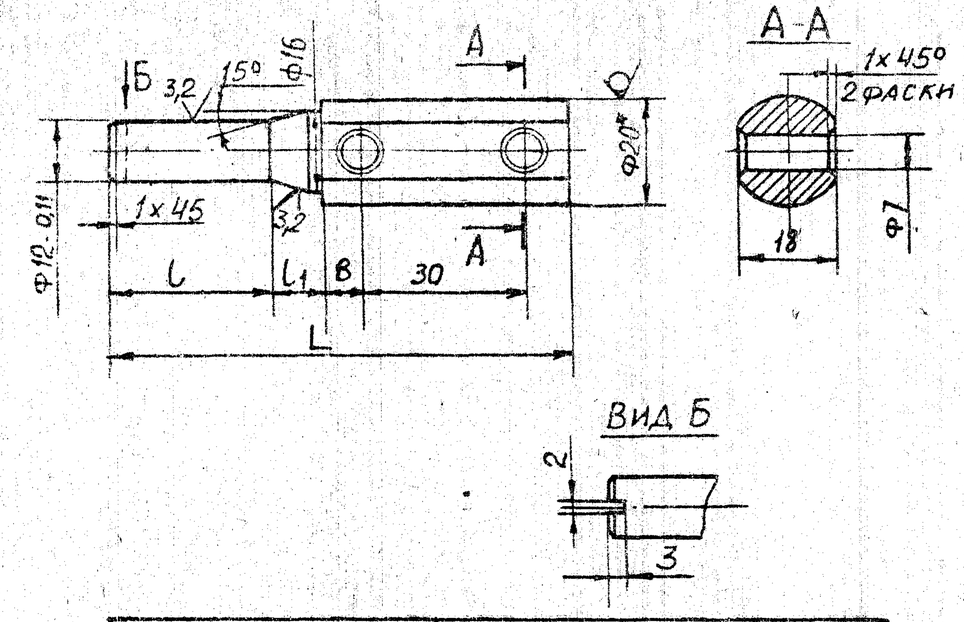

Обозначение	Размеры, мм			Масса, кг
	L	l	l_1	
А3Е 086.059	85	30	9	0,14
—01	63	8		0,12
—02	89	30	13	0,14
—03	67	8		0,12

1.* Размер для справок

2. H14; h14; $\pm \frac{t_2}{2}$

Изм.	Лист	№ докум.	Подп.	Дата
Разраб.	Белявская			
Пров.	Крупник			
Рук. гр.	Крупник			
Гл. спец.	Байнберг			
Н. контр.	Лейтес			
Утв.	Сливак			

А3Е 086.059

Ось

Лит.	Масса	Масштаб
И	см. табл.	—

Лист | Листов 1

Круг 20-В-ГОСТ 2590-71 / Ст3-I-ГОСТ 535-79

САНТЕХПРОЕКТ

Подп. и дата | Инв. № дубл. | Взам. инв. № | Подп. и дата | Инв. № подл.

Формат	Зона	Поз.	Обозначение	Наименование	Кол.	Примечание
				Документация		
*)			А3Е 087.000СБ	Сборочный чертеж		*) А2; А3
А4			А3Е 086.000Д	Клапан огнезадерживающий с пределом огнестойкости 0,25 и 0,5ч		
				Технические требования		
				Сборочные единицы		
А4		1	А3Е 086.010	Кронштейн	1	
А4		2	А3Е 086.020	Тяго с рычагом	1	
А4		3	А3Е 086.040	Вставка плавкая	1	
				Детали		
А4		4	А3Е 086.001	Тяга	1	
А4		5	А3Е 086.002	Пружина	1	
А4		6	А3Е 086.003	Ручка	1	
А4		7	А3Е 086.004	Шайба	1	
А4		8	А3Е 086.005	Чека	1	
А4		9	А3Е 086.006	Крышка	2	
А4		10	А3Е 086.008	Палец	1	
Б4		11	А3Е 087.001	Труба; L = 1000 max		
				Труба 10 ГОСТ 3262-75	1	
				Стандартные изделия		
				Болты ГОСТ 7798-70		
		12		М8х20.36	4	
		13		М8х40.36	1	

Изм.	Лист	№ докум.	Подп.	Дата
Разраб.	Белявская			
Пров.	Крупник			
Рук. гр.	Крупник			
Н. контр.	Лейтес			
Утв.	Сливак			

А3Е 087.000

Клапан огнезадерживающий с пределом огнестойкости 0,25 и 0,5ч

Лит.	Лист	Листов
И	1	3

САНТЕХПРОЕКТ

Формат А4

Копия 5.9024-53 Вариант

Формат	Зона	Поз.	Обозначение	Наименование	Кол.	Примечание
		14		Винт 2М5х14.36 ГОСТ 17475-80	4	
		15		Гайка М5.4 ГОСТ 5916-70	4	
		16		Гайка М8.4 ГОСТ 5915-70	10	
				Шайбы ГОСТ 6402-70		
		17		5.65Г	4	
		18		8.65Г	1	
				Шайбы ГОСТ 11371-78		
		19		8.02	12	
		20		10.02	1	
		21		Шплинт 2х15 ГОСТ 397-79	1	
				Прочие изделия		
		22		Подшипник 876903 ТУ 37.006.045-77	2	
				Материалы		
		23		Канат 2,0-Г-В-Н-140 ГОСТ 3062-80	8	м
		24		Проволока 0,8-II ГОСТ 3282-74	1,0	м
				Переменные данные для исполнений		
				А3Е 087.000		
				Сборочные единицы		
А4		25	А3Е 086.060	Корпус	1	
А4		26	А3Е 086.090	Стойка	1	
А4		27	А3Е 086.100	Лопатка	1	

Изм.	Лист	№ докум.	Подп.	Дата

А3Е 087.000

Лист 2

Формат А4

Формат	Зона	Поз.	Обозначение	Наименование	Кол.	Примечание
				А3Е 087.000-01		
				Сборочные единицы		
А4		25	А3Е 086.060-01	Корпус	1	
А4		26	А3Е 086.090	Стойка	1	
А4		27	А3Е 086.100-01	Лопатка	1	
				А3Е 087.000-02		
				Сборочные единицы		
А4		25	А3Е 086.060-02	Корпус	1	
А4		26	А3Е 086.090-01	Стойка	1	
А4		27	А3Е 086.100-06	Лопатка	1	
				А3Е 087.000-03		
				Сборочные единицы		
А4		25	А3Е 086.060-03	Корпус	1	
А4		26	А3Е 086.090-01	Стойка	1	
А4		27	А3Е 086.100-07	Лопатка	1	

Изм.	Лист	№ докум.	Подп.	Дата

А3Е 087.000

Лист 3

Формат А4

Рис. 1

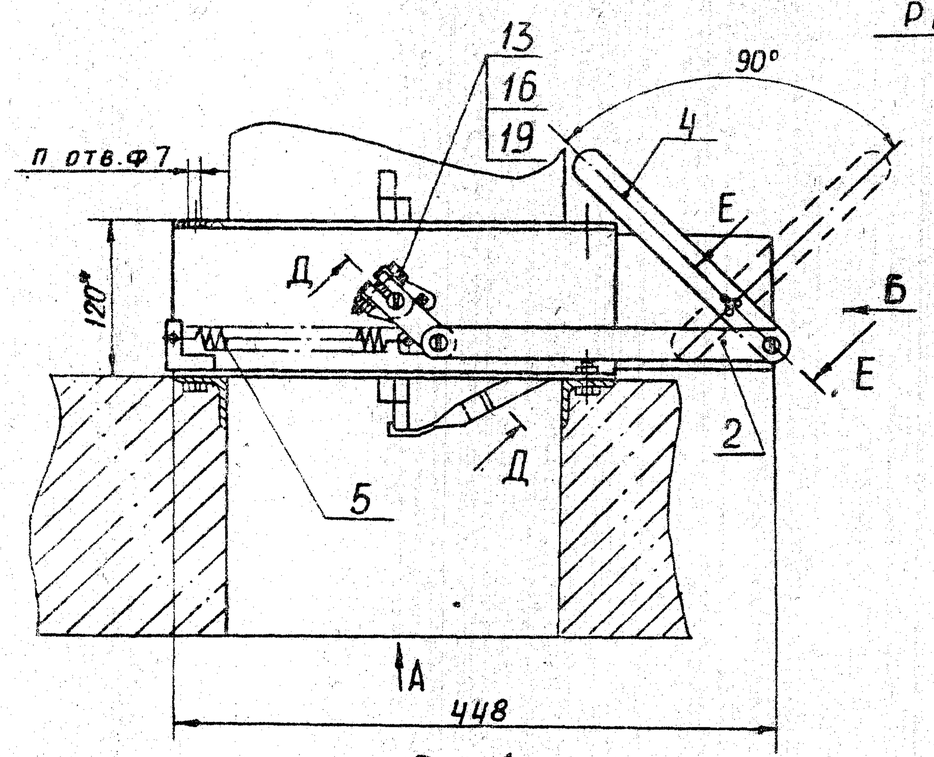

Вид А

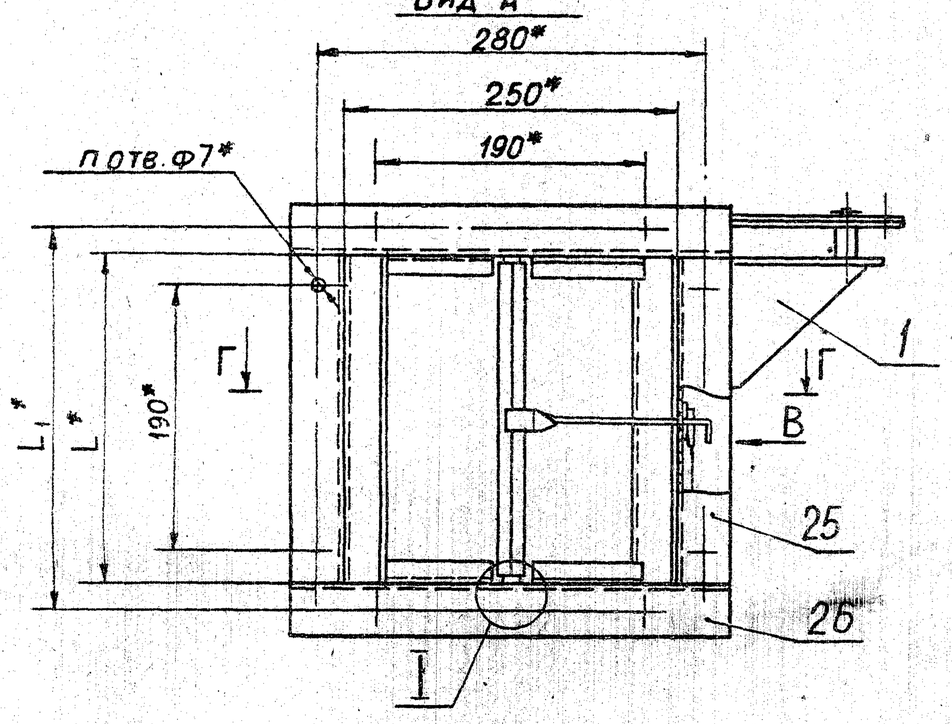

Г - Г
М1:2,5

Вид В
М 1:1

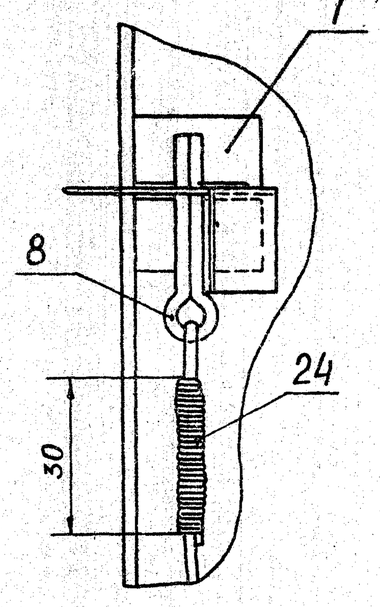

I
М1:1

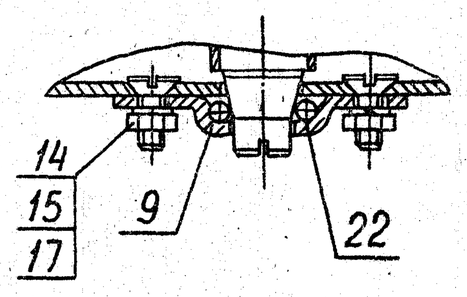

Вид Б

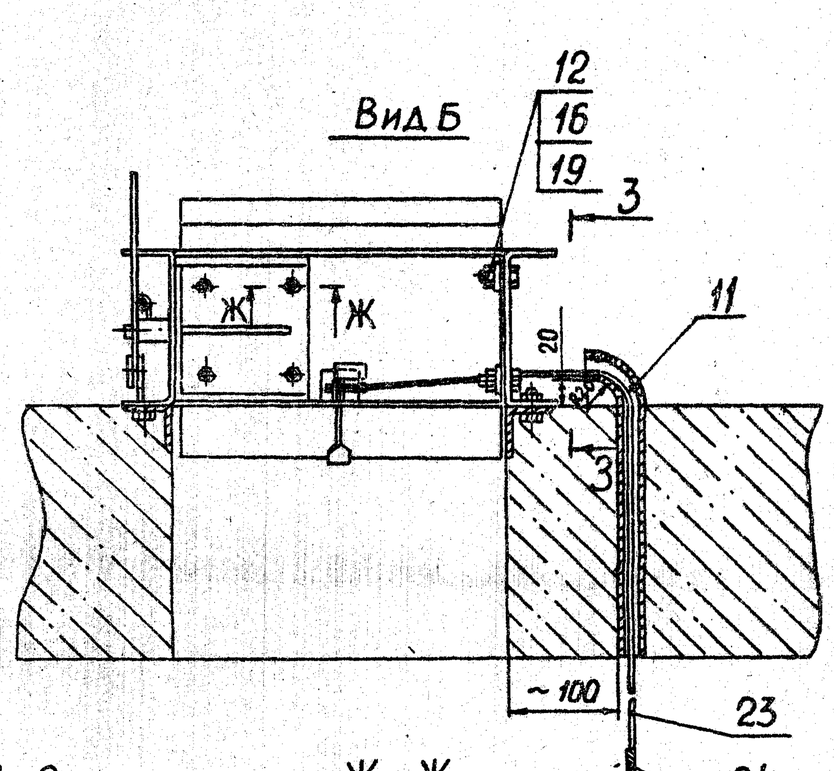

Ж - Ж
М 1:1

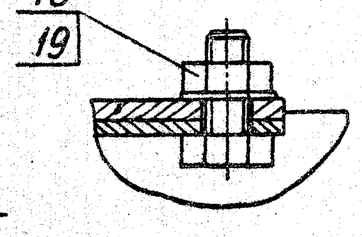

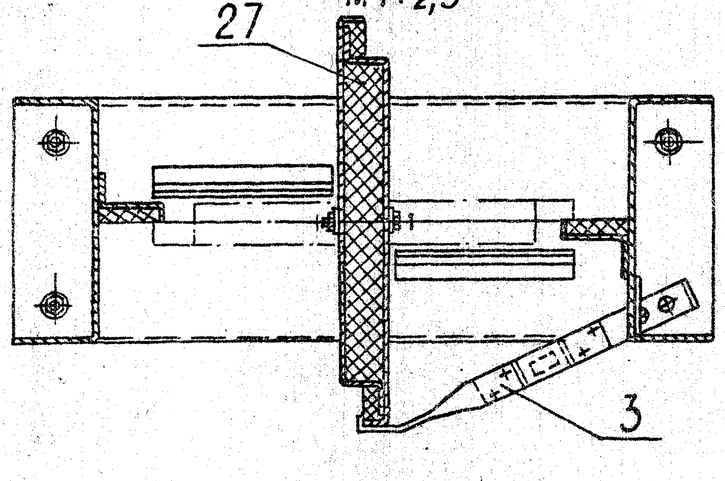

3 - 3
М1:2,5

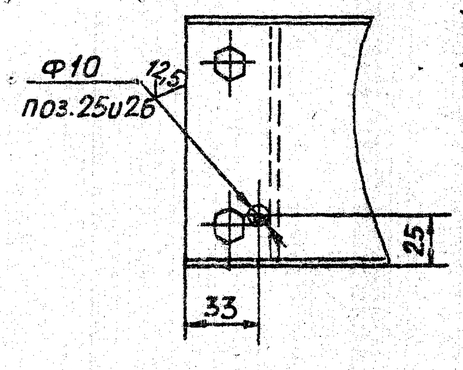

Обозначение	Рис.	Предел огнестойкости, ч	Размеры, мм L	Размеры, мм L_1	п, шт.	Масса, кг
АЗЕ 087.000	1	0,25	250	280	8	9
-01	2		400	430	10	11,5
-02	3	0,5	250	280	8	10
-03	4		400	430	10	12,5

1. Размеры для справок
2. Покрытие-эмали: ПФ-115 ГОСТ6465-76; ПФ218 ГОСТ21227-75; ПФ-223 ГОСТ14923-78.
3. Ручку с тросом (поз.6, 23) установить на уровне ~1,5 от пола, прикрепить к строительной конструкции (стене, колонне) или стенке вертикального воздуховода и опломбировать.

Е - Е
М1:1

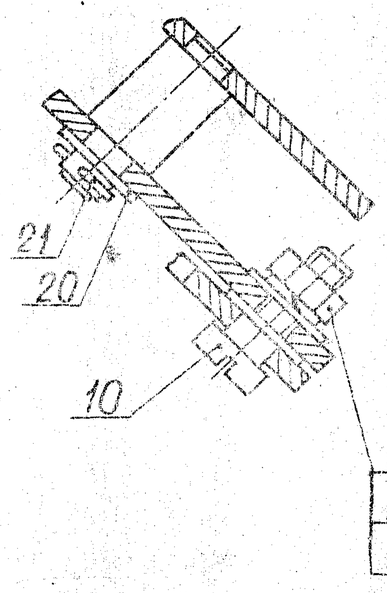

Д - Д
М 1:1

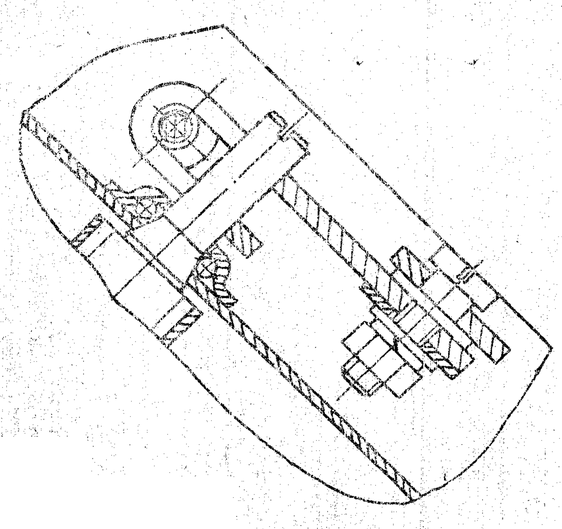

Изм.	Лист	№ докум.	Подп.	Дата	АЗЕ 087.000СБ			
Разраб.		Белявская			Клапан огнезадерживающий с пределом огнестойкости 0,25 и 0,5ч.	Лит.	Масса	Масштаб
Пров.		Крупник					См. табл.	—
Рук. гр.		Крупник				Лист 1	Листов 2	
Гл. спец.		Вайнберг				САНТЕХПРОЕКТ		
Н. контр.		Лейтес						
Утв.		Спивак						

Серия 3.904-53 выпуск 1

Инв. № подл. | Подп. и дата | Взам. инв. №

Формат А2

АЗЕ 086.058

50

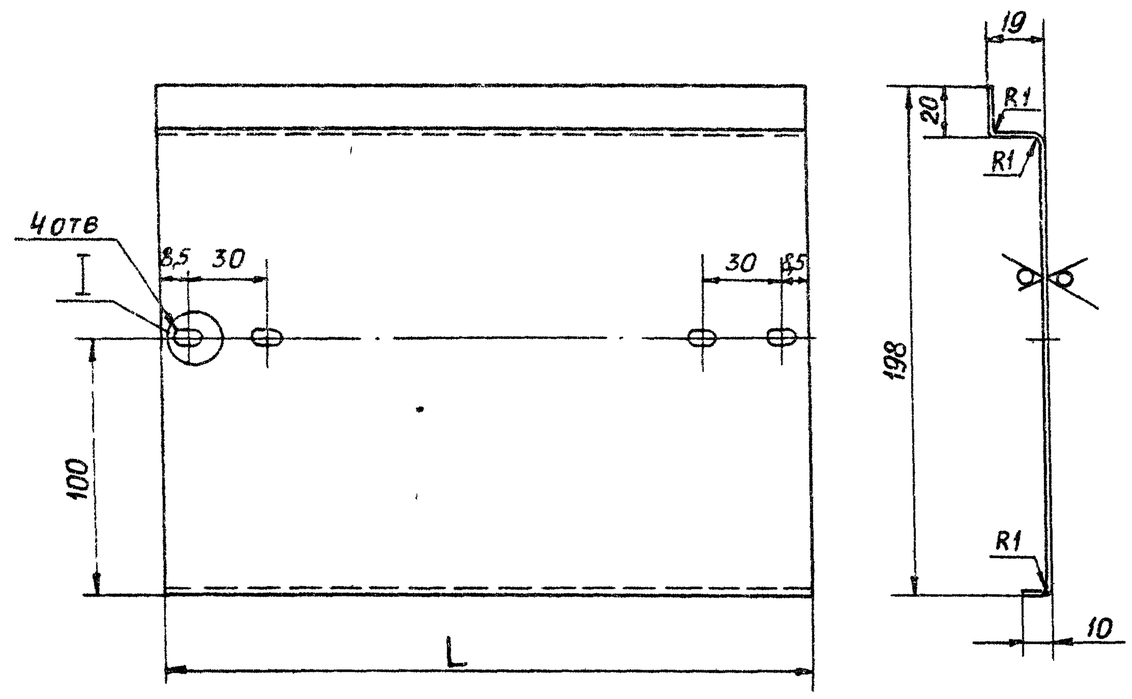

Обозначение	L, мм	Масса, кг
АЗЕ 086.058	245	0,4
-01	395	0,7
-02	495	0,9
-03	595	1,0
-04	795	1,4
-05	995	1,7
-06	237	0,4
-07	387	0,7
-08	487	0,9
-09	587	1,0
-10	787	1,4
-11	987	1,7

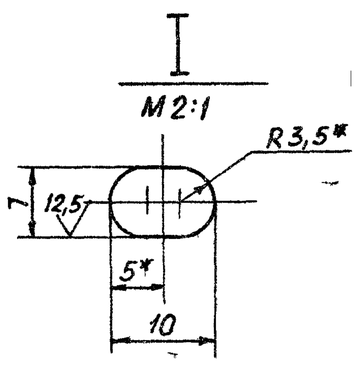

1.* Размеры для справок

2. $H14;\ h14;\ \pm\frac{t2}{2}$

Изм.	Лист	№ докум.	Подп.	Дата
Разраб.	Белявская			
Пров.	Крупник			
Рук. гр.	Крупник			
Гл. спец.	Вайнберг			
Н. контр.	Лейтес			
Утв.	Спивак			

АЗЕ 086.058

Полотно

Лит. И | Масса См. табл. | Масштаб –

Лист | Листов 1

Лист Б1,0 ГОСТ 19903-74 / 4-IV-ВСТ3 ГОСТ 16523-70

САНТЕХПРОЕКТ

Формат А3

Инв. № подл. | Подп. и дата | Взам. инв. № | Инв. № дубл. | Подп. и дата

АЗЕ 087.000СБ

Серия 5.904-53 Выпуск 1

Рис. 4

Остальное – см. рис. 1

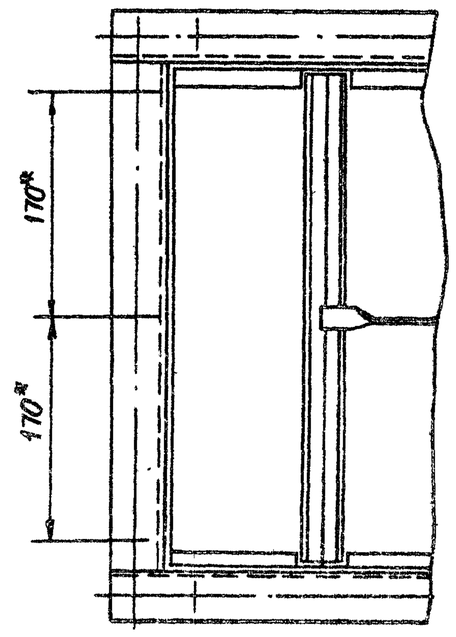

Г – Г

М 1:2,5

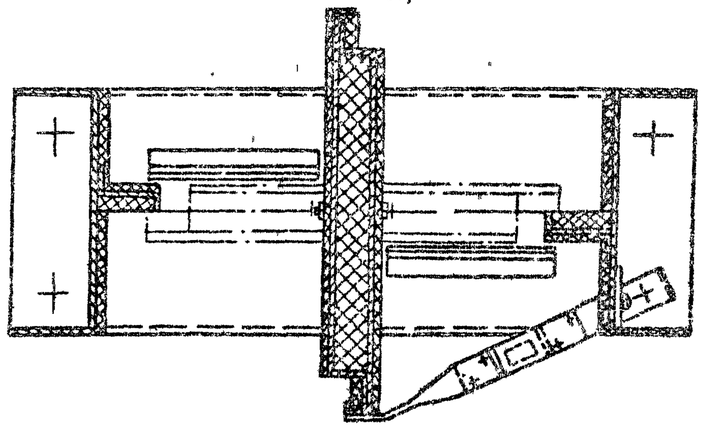

Рис. 3

Остальное – см. рис. 1

Г – Г

М 1:2,5

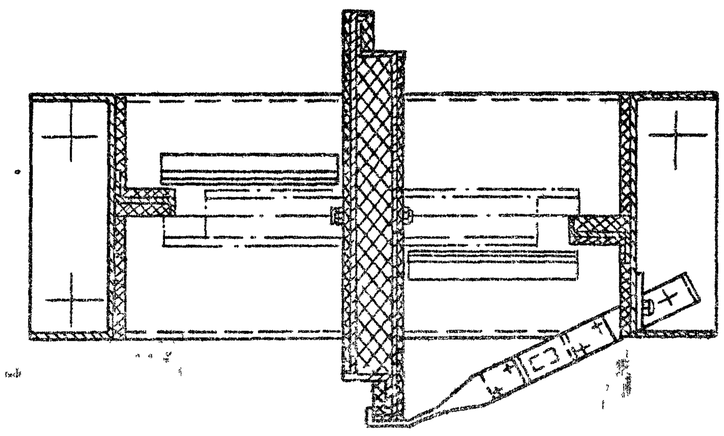

Рис. 2

Остальное – см. рис. 1

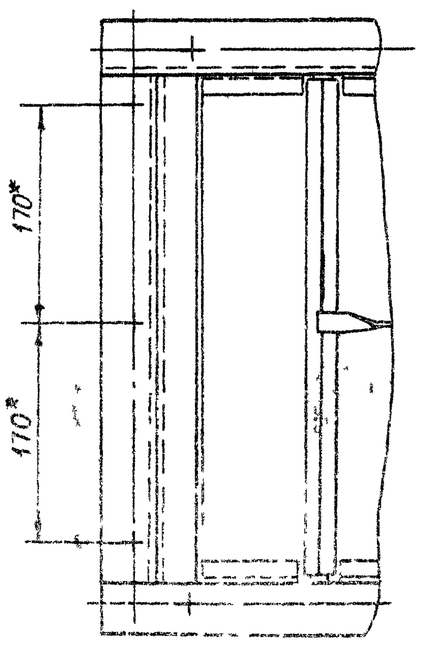

Изм.	Лист	№ докум.	Подп.	Дата

АЗЕ 087.000СБ

Лист 2

Формат А3

Формат	Зона	Поз.	Обозначение	Наименование	Кол.	Примечание
				Документация		
А2			АЗЕ 088. 000СБ	Сборочный чертеж		
А4			АЗЕ 086. 000Д	Клапан огнезадержи-		
				вающий с пределом		
				огнестойкости 0,25 и 0,5ч		
				Технические требования		
				Сборочные единицы		
А4		1	АЗЕ 086. 010-01	Кронштейн	1	
А4		2	АЗЕ 086. 030	Кронштейн	1	
				Детали		
А4		3	АЗЕ 086.001	Тяга	1	
А4		4	АЗЕ 086.002	Пружина	1	
А4		5	АЗЕ 086. 003	Ручка	1	
А4		6	АЗЕ 086.004	Шайба	1	
А4		7	АЗЕ 086.005	Чека	1	
А4		8	АЗЕ 086.007	Склиз	1	
А4		9	АЗЕ 086.008	Палец	1	
				Стандартные изделия		
		10		Болт М8х20.36 ГОСТ7798-70	4	
		11		Шайба 8.65Г ГОСТ6402-70	1	
		12		Шайба 10.02 ГОСТ11371-78	1	
		13		Шплинт 2х15 ГОСТ397-79	1	

Подп. и дата | Инв. № дубл. | Взам. инв. № | Подп. и дата | Инв. № подл.

Изм.	Лист	№ докум.	Подп.	Дата	АЗЕ 088.000			
Разраб.		Беляевская			Клапан огнезадерживающий с пределом огнестойкости 0,25 и 0,5ч	Лит.	Лист	Листов
Пров.		Крупник				И	1	12
Рук. гр.		Крупник				САНТЕХПРОЕКТ		
Н. контр.		Аритес						
Утв.		Спивак						

Формат А4

Формат	Зона	Поз.	Обозначение	Наименование	Кол.	Примечание
				Материалы		
		14		Канат 2,0-Г-В-Н-140		
				ГОСТ 3062-80	10	м
		15		Проволока 0,8-II		
				ГОСТ 3282-74	1,0	м
				Переменные данные для исполнений:		
				АЗЕ 088.000		
				Сборочные единицы		
А4		16	АЗЕ 086. 040-01	Вставка плавкая	1	
А4		17	АЗЕ 086. 100-01	Лопатка	2	
А4		18	АЗЕ 088. 010	Корпус	1	
А4		19	АЗЕ 088. 020	Стойка	1	
А4		20	АЗЕ 088. 030	Тяга с рычагами	1	
				Детали		
А4		21	АЗЕ 086. 006	Крышка	4	
А4		22	АЗЕ 086. 016-01	Тяга	1	
				Стандартные изделия		
		23		Болт М8х40.36 ГОСТ7798-70	2	
		24		Винт 2М5х14.36 ГОСТ17475-80	8	
		25		Гайка М5.4 ГОСТ5916-70	8	
		26		Гайка М8.4 ГОСТ5915-70	11	
		27		Шайба 5.65Г ГОСТ6402-70	8	
		28		Шайба 8.02 ГОСТ11371-78	14	

Подп. и дата | Инв. № дубл. | Взам. инв. № | Подп. и дата | Инв. № подл.

Изм.	Лист	№ докум.	Подп.	Дата	АЗЕ 088.000	Лист 2

Формат А4

Формат	Зона	Поз.	Обозначение	Наименование	Кол.	Примечание
				Прочие изделия		
		29		Подшипник 876 903		
				ТУ 37. 006. 045-77	4	
				АЗЕ 088. 000-01		
				Сборочные единицы		
А4		16	АЗЕ 086. 040-01	Вставка плавкая	1	
А4		17	АЗЕ. 086. 100-02	Лопатка	2	
А4		18	АЗЕ 088. 010-01	Корпус	1	
А4		19	АЗЕ 088. 020	Стойка	1	
А4		20	АЗЕ 088. 030	Тяга с рычагами	1	
				Детали		
А4		21	АЗЕ 086. 006	Крышка	4	
А4		22	АЗЕ 086. 016-01	Тяга	1	
				Стандартные изделия		
		23		Болт М8х40.36 ГОСТ7798-70	2	
		24		Винт 2М5х14.36 ГОСТ17475-80	8	
		25		Гайка М5.4 ГОСТ5916-70	8	
		26		Гайка М8.4 ГОСТ5915-70	11	
		27		Шайба 5.65Г ГОСТ6402-70	8	
		28		Шайба 8.02 ГОСТ11371-78	14	
				Прочие изделия		
		29		Подшипник 876 903		
				ТУ 37. 006. 045-77	4	

Серия 5.904-53 выпуск 1

Подп. и дата | Инв. № дубл. | Взам. инв. № | Подп. и дата | Инв. № подл.

Изм.	Лист	№ докум.	Подп.	Дата	АЗЕ 088.000	Лист 3

Формат А4

Формат	Зона	Поз.	Обозначение	Наименование	Кол.	Примечание
				АЗЕ 088. 000-02		
				Сборочные единицы		
А4		16	АЗЕ 086. 040-01	Вставка плавкая	1	
А4		17	АЗЕ 086. 100-03	Лопатка	2	
А4		18	АЗЕ 088. 010-02	Корпус	1	
А4		19	АЗЕ 088. 020	Стойка	1	
А4		20	АЗЕ 088. 030	Тяга с рычагами	1	
				Детали		
А4		21	АЗЕ 086. 006	Крышка	4	
А4		22	АЗЕ 086. 016-01	Тяга	1	
				Стандартные изделия		
		23		Болт М8х40.36 ГОСТ7798-70	2	
		24		Винт 2М5х14.36 ГОСТ17475-80	8	
		25		Гайка М5.4 ГОСТ5916-70	8	
		26		Гайка М8.4 ГОСТ5915-70	11	
		27		Шайба 5.65Г ГОСТ6402-70	8	
		28		Шайба 8.02 ГОСТ11371-78	14	
				Прочие изделия		
		29		Подшипник 876 903		
				ТУ 37. 006. 045-77	4	
				АЗЕ 088. 000-03		
				Сборочные единицы		
А4		16	АЗЕ 086. 040-02	Вставка плавкая	1	

Подп. и дата | Инв. № дубл. | Взам. инв. № | Подп. и дата | Инв. № подл.

Изм.	Лист	№ докум.	Подп.	Дата	АЗЕ 088.000	Лист 4

Формат А4

Формат	Зона	Поз.	Обозначение	Наименование	Кол.	Примечание
А4		17	АЗЕ 086 100-03	Лопатка	3	
А4		18	АЗЕ 088 010-03	Корпус	1	
А4		19	АЗЕ 088 020-01	Стойка	1	
А4		20	АЗЕ 088 030-01	Тяга с рычагами	1	
				Детали		
А4		21	АЗЕ 086. 006	Крышка	6	
А4		22	АЗЕ 086. 016-02	Тяга	1	
				Стандартные изделия		
		23		Болт М8х40.36 ГОСТ 7798-70	3	
		24		Винт 2М5х14.36 ГОСТ 17475-80	12	
		25		Гайка М5.4 ГОСТ 5916-70	12	
		26		Гайка М8.4 ГОСТ 5915-70	12	
		27		Шайба 5.65Г ГОСТ 6402-70	12	
		28		Шайба 8.02 ГОСТ 11371-78	16	
				Прочие изделия		
		29		Подшипник 876903 ТУ 37.006.045-77	6	
				АЗЕ 088.000-04		
				Сборочные единицы		
А4		16	АЗЕ 086.040	Вставка плавкая	1	
А4		17	АЗЕ 086 100-04	Лопатка	4	
А4		18	АЗЕ 088.010-04	Корпус	1	
А4		19	АЗЕ 088.020-02	Стойка	1	
А4		20	АЗЕ 088.030-02	Тяга с рычагами	1	

Подп. и дата | Инв. № дубл. | Взам. инв. № | Подп. и дата | Инв. № подл.

Изм. Лист № докум. Подп. Дата

АЗЕ 088.000

Лист 5

Формат А4

Формат	Зона	Поз.	Обозначение	Наименование	Кол.	Примечание
				Детали		
А4		21	АЗЕ 086. 006	Крышка	8	
А4		22	АЗЕ 086. 016	Тяга	1	
				Стандартные изделия		
		23		Болт М8х40.36 ГОСТ 7798-70	4	
		24		Винт 2М5х14.36 ГОСТ 17475-80	16	
		25		Гайка М5.4 ГОСТ 5916-70	16	
		26		Гайка М8.4 ГОСТ 5915-70	13	
		27		Шайба 5.65Г ГОСТ 6402-70	16	
		28		Шайба 8.02 ГОСТ 11371-78	18	
				Прочие изделия		
		29		Подшипник 876903 ТУ 37.006.045-77	8	
				АЗЕ 088 000-05		
				Сборочные единицы		
А4		16	АЗЕ 086. 040-03	Вставка плавкая	1	
А4		17	АЗЕ 086. 100-05	Лопатка	5	
А4		18	АЗЕ 088. 010-05	Корпус	1	
А4		19	АЗЕ 088. 020-03	Стойка	1	
А4		20	АЗЕ 088.030-03	Тяга с рычагами	1	
				Детали		
А4		21	АЗЕ 086.006	Крышка	10	
А4		22	АЗЕ 086. 016-03	Тяга	1	

Подп. и дата | Инв. № дубл. | Взам. инв. № | Подп. и дата | Инв. № подл.

Изм. Лист № докум. Подп. Дата

АЗЕ 088. 000

Лист 6

Формат А4

Серия 5.904-53 Выпуск 1

Формат	Зона	Поз.	Обозначение	Наименование	Кол.	Примечание
				Стандартные изделия		
		23		Болт М8х40.36 ГОСТ 7798-70	5	
		24		Винт 2М5х14.36 ГОСТ 17475-80	20	
		25		Гайка М5.4 ГОСТ 5916-80	20	
		26		Гайка М8.4 ГОСТ 5915-80	14	
		27		Шайба 5.65Г ГОСТ 6402-70	20	
		28		Шайба 8.02 ГОСТ 11371-80	20	
				Прочие изделия		
		29		Подшипник 876903 ТУ 37.006.045-77	10	
				АЗЕ 086.000-06		
				Сборочные единицы		
А4		16	АЗЕ 086. 040-01	Вставка плавкая	1	
А4		17	АЗЕ 086. 100-07	Лопатка	2	
А4		18	АЗЕ 088 010-06	Корпус	1	
А4		19	АЗЕ 088. 020-04	Стойка	1	
А4		20	АЗЕ 088. 030	Тяга с рычагами	1	
				Детали		
А4		21	АЗЕ 086. 006	Крышка	4	
А4		22	АЗЕ 086. 016-01	Тяга	1	
				Стандартные изделия		
		23		Болт М8х40.36 ГОСТ 7798-70	2	
		24		Винт 2М5х14.36 ГОСТ 17475-80	8	

Подп. и дата | Инв. № дубл. | Взам. инв. № | Подп. и дата | Инв. № подл.

Изм. Лист № докум. Подп. Дата

АЗЕ 088. 000

Лист 7

Формат А4

Формат	Зона	Поз.	Обозначение	Наименование	Кол.	Примечание
		25		Гайка М5.4 ГОСТ 5916-70	8	
		26		Гайка М8.4 ГОСТ 5915-70	11	
		27		Шайба 5.65Г ГОСТ 6402-70	8	
		28		Шайба 8.02 ГОСТ 11371-78	14	
				Прочие изделия		
		29		Подшипник 876903 ТУ 37.006.045-77	4	
				АЗЕ 088.000-07		
				Сборочные единицы		
А4		16	АЗЕ 086.040-01	Вставка плавкая	1	
А4		17	АЗЕ 086.100-08	Лопатка	2	
А4		18	АЗЕ 088 010-07	Корпус	1	
А4		19	АЗЕ 088.020-04	Стойка	1	
А4		20	АЗЕ 088.030	Тяга с рычагами	1	
				Детали		
А4		21	АЗЕ 086. 006	Крышка	4	
А4		22	АЗЕ 086. 016-01	Тяга	1	
				Стандартные изделия		
		23		Болт М8х40.36 ГОСТ 7798-70	2	
		24		Винт 2М5х14.36 ГОСТ 17475-80	8	
		25		Гайка М5.4 ГОСТ 5916-70	8	
		26		Гайка М8.4 ГОСТ 5915-70	11	
		27		Шайба 5.65Г ГОСТ 6402-70	8	
		28		Шайба 8.02 ГОСТ 11371-78	14	

Подп. и дата | Инв. № дубл. | Взам. инв. № | Подп. и дата | Инв. № подл.

Изм. Лист № докум. Подп. Дата

АЗЕ 088. 000

Лист 8

Формат А4

Формат	Зона	Поз.	Обозначение	Наименование	Кол.	Примечание
				Прочие изделия		
		29		Подшипник 876903		
				ТУ37.006.045-77	4	
				АЗЕ 088.000-08		
				Сборочные единицы		
А4		16	АЗЕ 086.040-01	Вставка плавкая	1	
А4		17	АЗЕ 086.100-09	Лопатка	2	
А4		18	АЗЕ 088.010-08	Корпус	1	
А4		19	АЗЕ 088.020-04	Стойка	1	
А4		20	АЗЕ 088.030	Тяга с рычагами	1	
				Детали		
А4		21	АЗЕ 086.006	Крышка	4	
А4		22	АЗЕ 086.016-01	Тяга	1	
				Стандартные изделия		
		23		Болт М8х40.36 ГОСТ 7798-70	2	
		24		Винт 2М5х14.36 ГОСТ 17475-80	8	
		25		Гайка М5.4 ГОСТ 5915-70	8	
		26		Гайка М8.4 ГОСТ 5915-70	11	
		27		Шайба 5.65Г ГОСТ 6402-70	8	
		28		Шайба 8.02 ГОСТ 11371-78	14	
				Прочие изделия		
		29		Подшипник 876903		
				ТУ 37.006.045-77	4	

Подп. и дата | Инв. № дубл. | Взам. инв. № | Подп. и дата | Инв. № подл.

Изм. Лист № докум. Подп. Дата

АЗЕ 088.000

Лист 9

Формат А4

Формат	Зона	Поз.	Обозначение	Наименование	Кол.	Примечание
				АЗЕ 088.000-09		
				Сборочные единицы		
А4		16	АЗЕ 086.040-02	Вставка плавкая	1	
А4		17	АЗЕ 086.100-09	Лопатка	3	
А4		18	АЗЕ 088.010-09	Корпус	1	
А4		19	АЗЕ 088.020-05	Стойка	1	
А4		20	АЗЕ 088.030-01	Тяга с рычагами	1	
				Детали		
А4		21	АЗЕ 086.006	Крышка	6	
А4		22	АЗЕ 086.016-02	Тяга	1	
				Стандартные изделия		
		23		Болт М8х40.36 ГОСТ 7798-70	3	
		24		Винт 2М5х14.36 ГОСТ 17475-80	12	
		25		Гайка М5.4 ГОСТ 5915-70	12	
		26		Гайка М8.4 ГОСТ 5915-70	12	
		27		Шайба 5.65Г ГОСТ 6402-70	12	
		28		Шайба 8.02 ГОСТ 11371-78	16	
				Прочие изделия		
		29		Подшипник 876903		
				ТУ 37.006.045-77	6	
				АЗЕ 088.000-10		
				Сборочные единицы		
А4		16	АЗЕ 086.040	Вставка плавкая	1	

Подп. и дата | Инв. № дубл. | Взам. инв. № | Подп. и дата | Инв. № подл.

Изм. Лист № докум. Подп. Дата

АЗЕ 088.000

Лист 10

Формат А4

Серия 5.904-53 выпуск 1

Формат	Зона	Поз.	Обозначение	Наименование	Кол.	Примечание
А4		17	АЗЕ 086.100-10	Лопатка	4	
А4		18	АЗЕ 088.010-10	Корпус	1	
А4		19	АЗЕ 088.020-06	Стойка	1	
А4		20	АЗЕ 088.030-02	Тяга с рычагами	1	
				Детали		
А4		21	АЗЕ 086.006	Крышка	8	
А4		22	АЗЕ 086.016	Тяга	1	
				Стандартные изделия		
		23		Болт М8х40.36 ГОСТ 7798-70	4	
		24		Винт 2М5х14.36 ГОСТ 17475-80	16	
		25		Гайка М5.4 ГОСТ 5915-70	16	
		26		Гайка М8.4 ГОСТ 5915-70	13	
		27		Шайба 5.65Г ГОСТ 6402-70	16	
		28		Шайба 8.02 ГОСТ 11371-78	18	
				Прочие изделия		
		29		Подшипник 876903		
				ТУ 37.006.045-77	8	
				АЗЕ 088.000-11		
				Сборочные единицы		
А4		16	АЗЕ 086.040-03	Вставка плавкая	1	
А4		17	АЗЕ 086.100-11	Лопатка	5	
А4		18	АЗЕ 088.010-11	Корпус	1	
А4		19	АЗЕ 088.020-07	Стойка	1	
А4		20	АЗЕ 088.030-03	Тяга с рычагами	1	

Подп. и дата | Инв. № дубл. | Взам. инв. № | Подп. и дата | Инв. № подл.

Изм. Лист № докум. Подп. Дата

АЗЕ 088.000

Лист 11

Формат А4

Формат	Зона	Поз.	Обозначение	Наименование	Кол.	Примечание
				Детали		
А4		21	АЗЕ 086.006	Крышка	10	
А4		22	АЗЕ 086.016-03	Тяга	1	
				Стандартные изделия		
		23		Болт М8х40.36 ГОСТ 7798-70	5	
		24		Винт 2М5х14.36 ГОСТ 17475-80	20	
		25		Гайка М5.4 ГОСТ 5915-70	20	
		26		Гайка М8.4 ГОСТ 5915-70	14	
		27		Шайба 5.65Г ГОСТ 6402-70	20	
		28		Шайба 8.02 ГОСТ 11371-78	20	
				Прочие изделия		
		29		Подшипник 876903		
				ТУ 37.006.045-77	10	

Подп. и дата | Инв. № дубл. | Взам. инв. № | Подп. и дата | Инв. № подл.

Изм. Лист № докум. Подп. Дата

АЗЕ 088.000

Лист 12

Формат А4

АЗЕ 088.000СБ

Рис. 1

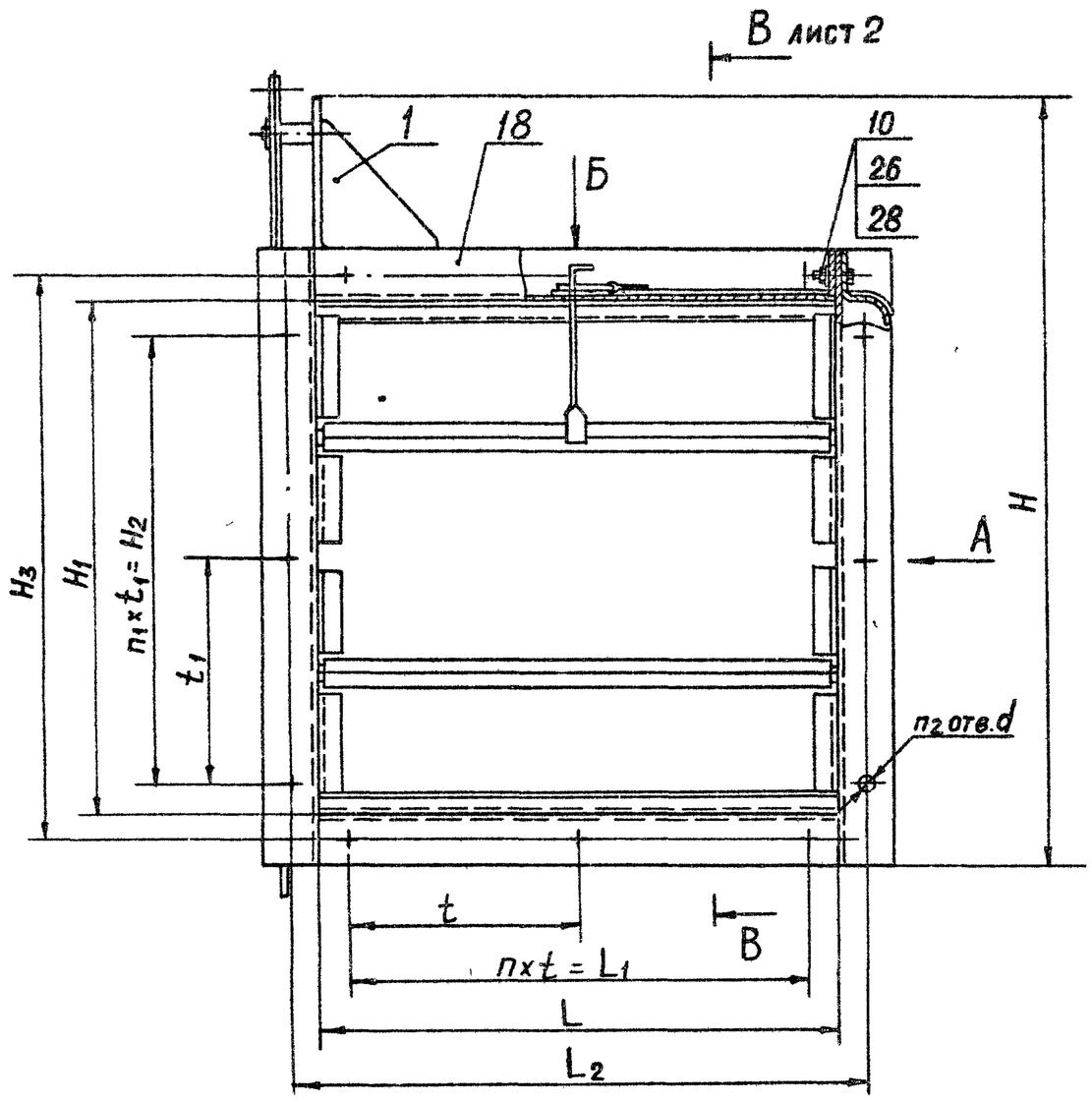

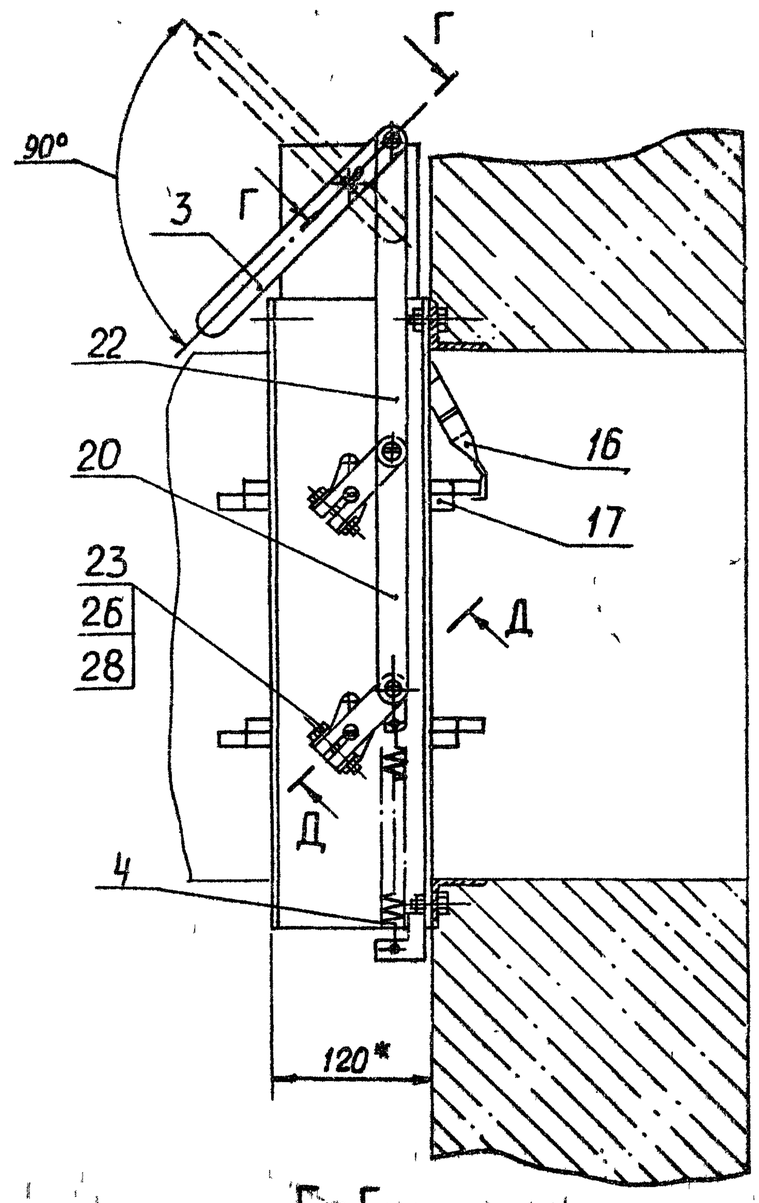

Г – Г
М1:1

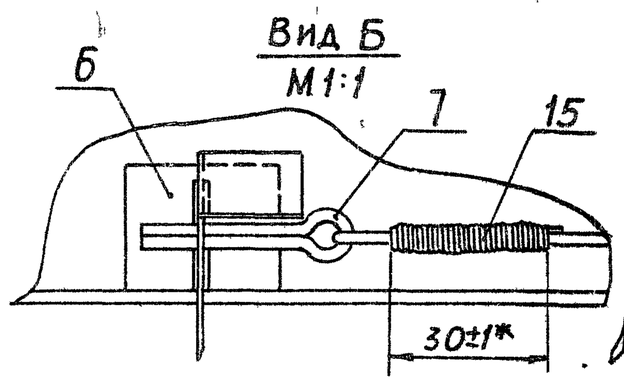

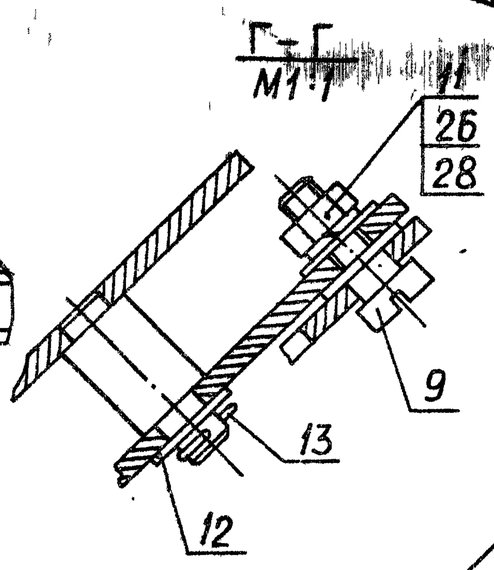

Вид А

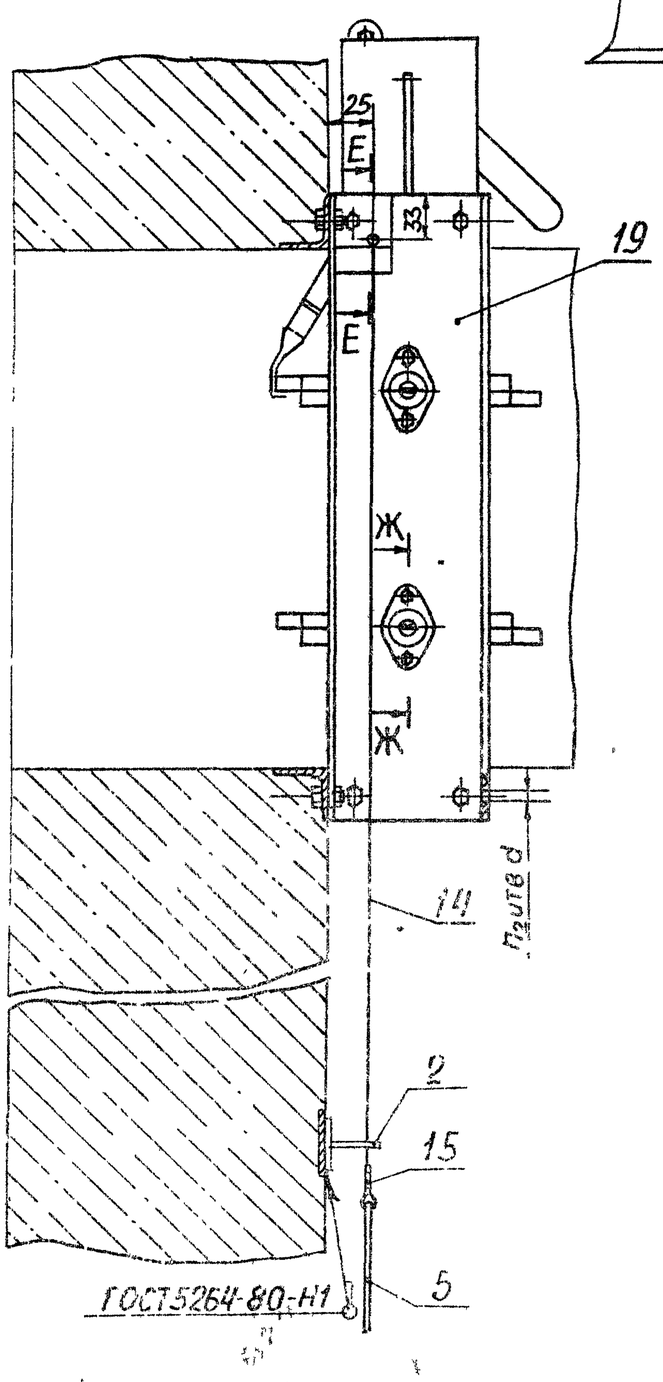

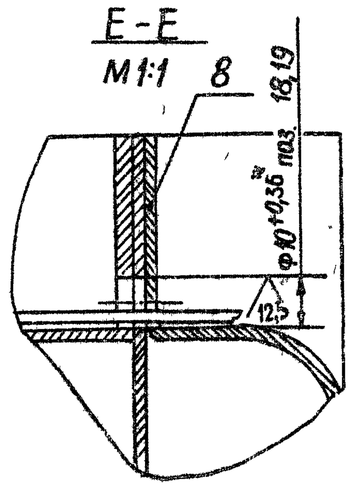

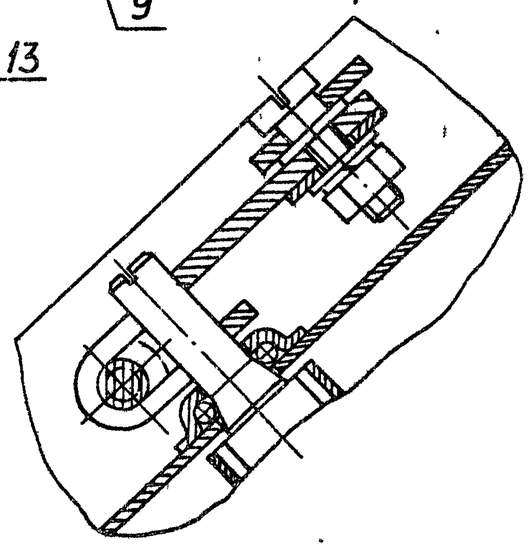

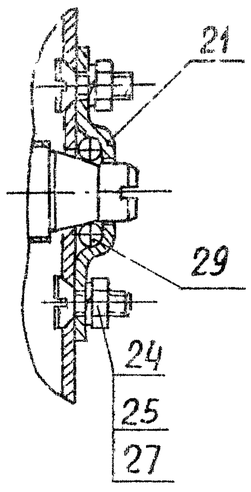

1. Размеры для справок, кроме показанных знаком*
2. Покрытие – эмали: ПФ-115 ГОСТ6465-76; ПФ-218 ГОСТ21227-75, ПФ-223 ГОСТ14923-78.
3. Ручку с тросом (поз 5,14) установить на уровне ~ 1,5м от пола, прикрепить к строительной конструкции (стене, колонне) и опломбировать.

					АЗЕ 088.000 СБ			
Изм	Лист	№ докум	Подп	Дата	КЛАПАН ОГНЕЗАДЕРЖИВАЮЩИЙ С ПРЕДЕЛОМ ОГНЕСТОЙКОСТИ 0,25 и 0,5ч	Лит	Масса	Масштаб
Разраб		Белявская				Н	См. табл.	–
Пров		Крупник				Лист 1	Листов 2	
Рук. гр.		Крупник				САНТЕХПРОЕКТ		
Гл спец		Вайнберг						
Н. контр		Лейтес						
Утв		Спивак						

Серия 5.904-53 Выпуск 1

Подп и дата | Взам инв № | Инв № дубл | Подп и дата | Инв № подл

Формат А2

В - В лист 1
М 1:2

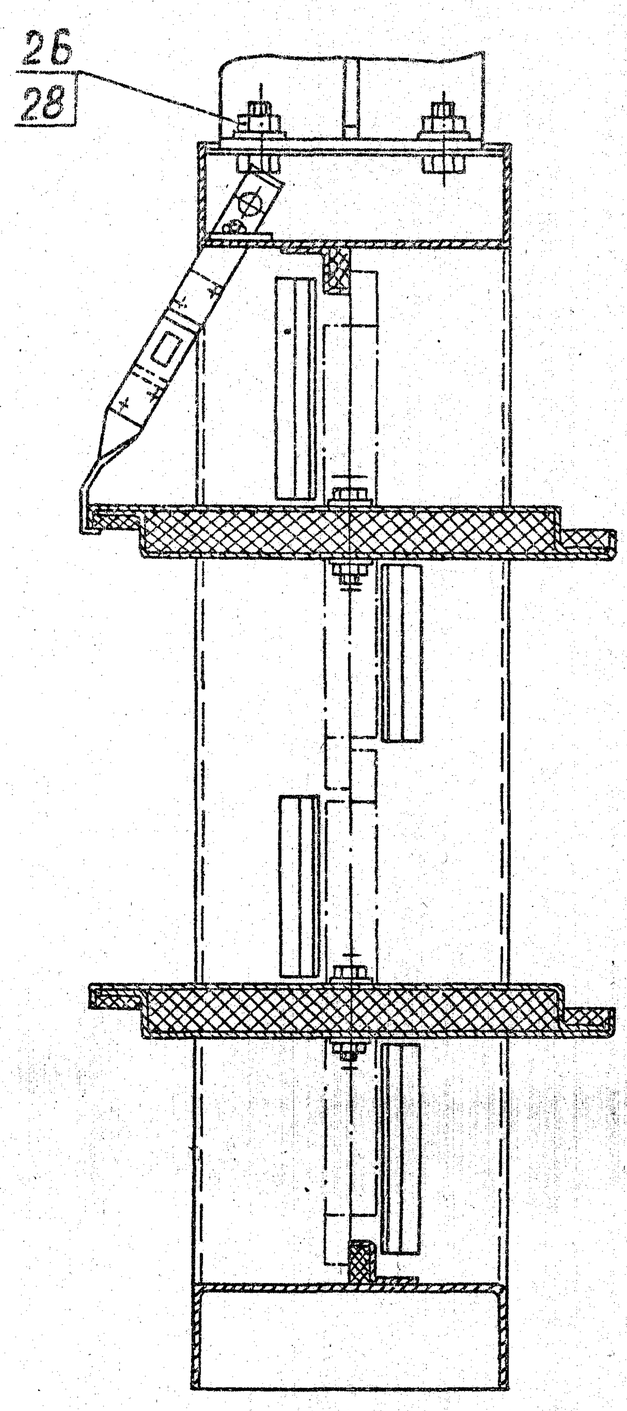

Рис. 2
Остальное - см. рис. 1

В - В
М 1:2

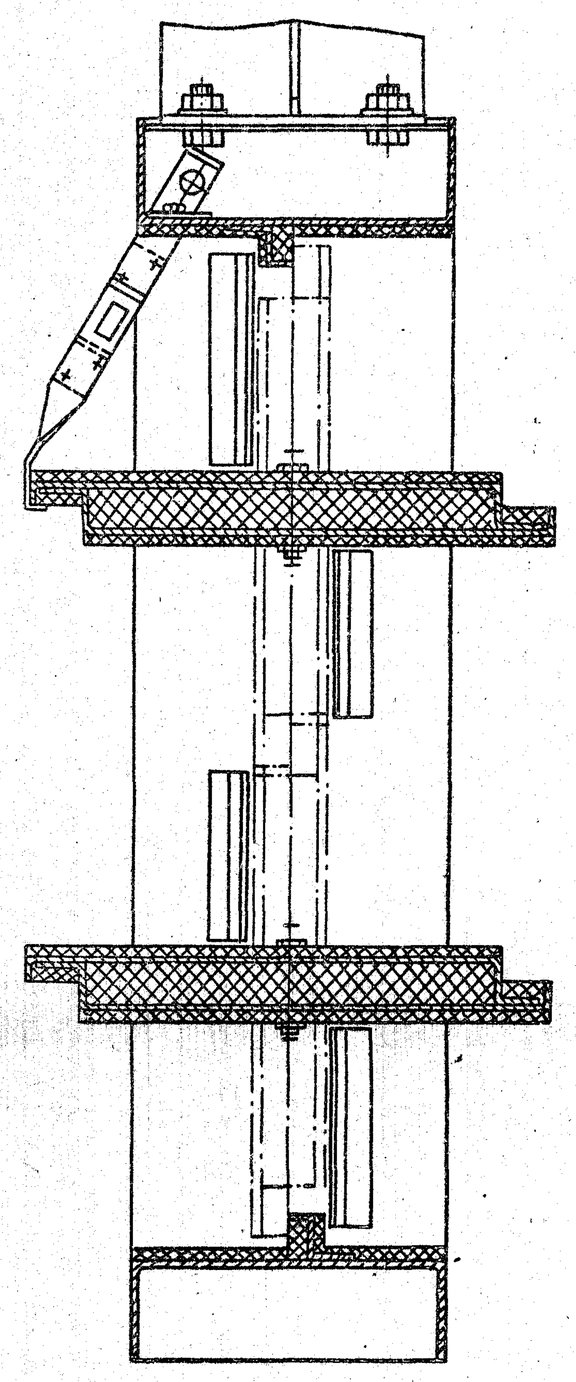

Обозначение	Рис.	Предел огнестойкости, ч	Размеры, мм. H	H_1	H_2	H_3	L	L_1	L_2	t	t_1	d	Кол., шт. n	n_1	n_2	Масса, кг
АЗЕ 088.000	1	0,25	598	400	340	430	400	340	430	170	170	7	2	2	12	16
-01							500	465	530	155			3		14	18
-02							600	540	630	135			4	4	16	20
-03			798	600	540	630					135	10			20	26
-04			998	800	760	830	800	760	830	190	190					40
-05			1198	1000	950	1040	1000	950	1040				5	5	24	56
-06	2	0,5	598	400	340	430	400	340	430	170	170	7	2	2	12	18
-07							500	465	530	155			3		14	21
-08							600	540	630	135			4	4	16	23
-09			798	600	540	630					135	10			20	30
-10			998	800	760	830	800	760	830	190	190					47
-11			1198	1000	950	1040	1000	950	1040				5	5	24	67

Серия 5.904-53 Выпуск 1

Изм. Лист № докум. Подп. Дата

АЗЕ 088.000 СБ

Лист 2

Формат А2

Формат	Зона	Поз.	Обозначение	Наименование	Кол.	Примечание
				Документация		
*)			АЗЕ 088.010СБ	Сборочный чертеж		*)А2; А3
				Сборочные единицы		
А4		1	АЗЕ 086.070	Пластина	1	
				Детали		
А4		2	АЗЕ 086.033	Петля	1	
А4		3	АЗЕ 086.034	Уголок	1	
			Переменные данные для исполнений			
				АЗЕ 088.010		
				Сборочные единицы		
А4		4	АЗЕ 086.080-02	Поперечина	2	
				Детали		
А3		5	АЗЕ 086.032-01	Стойка	1	
А4		6	АЗЕ 086.034-01	Уголок	1	
		7	-03	Уголок	1	
		8	-04	Уголок	1	
Б4		9	АЗЕ 088.001	Прокладка; 14-1,1х79-1,9		
				Картон асбестовый		
				КАОН-1-5 ГОСТ2850-80	1	0,01кг

Подп. и дата | Инв. № дубл. | Взам. инв. № | Подп. и дата | Инв. № подл.

Изм.	Лист	№ докум.	Подп.	Дата
Разраб.	Беляевская			
Пров.	Крупник			
Рук. гр.	Крупник			
Н. контр.	Лейтес			
Утв.	Спивак			

АЗЕ 088.010

Корпус

Лит. И | Лист 1 | Листов 8

САНТЕХПРОЕКТ

Формат А4

Формат	Зона	Поз.	Обозначение	Наименование	Кол.	Примечание
Б4		10	АЗЕ 088.002	Прокладка; 14-1,1х70-1,9		
				Картон асбестовый		
				КАОН-1-5 ГОСТ2850-80	1	0,01кг
Б4		11	АЗЕ 088.003	Прокладка; 14-1,1х63-1,9		
				Картон асбестовый		
				КАОН-1-5 ГОСТ2850-80	1	0,01кг
Б4		12	АЗЕ 088.004	Прокладка; 14-1,1х85-2,2		
				Картон асбестовый		
				КАОН-1-5 ГОСТ2850-80	1	0,02кг
				АЗЕ 0.88.010-01		
				Сборочные единицы		
А4		4	АЗЕ 086.080-03	Поперечина	2	
				Детали		
А3		5	АЗЕ 086.032-01	Стойка	1	
А4		6	АЗЕ 086.034-01	Уголок	1	
		7	-03	Уголок	1	
		8	-04	Уголок	1	
Б4		9	АЗЕ 088.001	Прокладка; 14-1,1х79-1,9		
				Картон асбестовый		
				КАОН-1-5 ГОСТ2850-80	1	0,01кг
Б4		10	АЗЕ 088.002	Прокладка; 14-1,1х70-1,9		
				Картон асбестовый		
				КАОН-1-5 ГОСТ2850-80	1	0,01кг
Б4		11	АЗЕ 088.003	Прокладка; 14-1,1х63-1,9		
				Картон асбестовый		
				КАОН-1-5 ГОСТ2850-80	1	0,01кг

Подп. и дата | Инв. № дубл. | Взам. инв. № | Подп. и дата | Инв. № подл.

Изм.	Лист	№ докум.	Подп.	Дата

АЗЕ 088.010

Лист 2

Формат А4

Серия 5.904-63 вып.1

Формат	Зона	Поз.	Обозначение	Наименование	Кол.	Примечание
Б4		12	АЗЕ 088.004	Прокладка; 14-1,1х85-2,2		
				Картон асбестовый		
				КАОН-1-5 ГОСТ2850-80	1	0,02кг
				АЗЕ 088.010-02		
				Сборочные единицы		
А4		4	АЗЕ 086.080-04	Поперечина	2	
				Детали		
А3		5	АЗЕ 086.032-01	Стойка	1	
А4		6	АЗЕ 086.034-01	Уголок	1	
		7	-03	Уголок	1	
		8	-04	Уголок	1	
Б4		9	АЗЕ 088.001	Прокладка; 14-1,1х79-1,9		
				Картон асбестовый		
				КАОН-1-5 ГОСТ2850-80	1	0,01кг
Б4		10	АЗЕ 088.002	Прокладка; 14-1,1х70-1,9		
				Картон асбестовый		
				КАОН-1-5 ГОСТ2850-80	1	0,01кг
Б4		11	АЗЕ 088.003	Прокладка; 14-1,1х63-1,9		
				Картон асбестовый		
				КАОН-1-5 ГОСТ2850-80	1	0,01кг
Б4		12	АЗЕ 088.004	Прокладка; 14-1,1х85-2,2		
				Картон асбестовый		
				КАОН-1-5 ГОСТ2850-80	1	0,02кг
				АЗЕ 088.010-03		
				Сборочные единицы		
А4		4	АЗЕ 086.080-05	Поперечина	2	

Подп. и дата | Инв. № дубл. | Взам. инв. № | Подп. и дата | Инв. № подл.

Изм.	Лист	№ докум.	Подп.	Дата

АЗЕ 088.010

Лист 3

Формат А4

Формат	Зона	Поз.	Обозначение	Наименование	Кол.	Примечание
				Детали		
А3		5	АЗЕ 086.032-02	Стойка	1	
А4		6	АЗЕ 086.034-01	Уголок	1	
		7	-03	Уголок	2	
		8	-04	Уголок	2	
Б4		9	АЗЕ 088.001	Прокладка; 14-1,1х79-1,9		
				Картон асбестовый		
				КАОН-1-5 ГОСТ2850-80	1	0,01кг
Б4		10	АЗЕ 088.002	Прокладка; 14-1,1х70-1,9		
				Картон асбестовый		
				КАОН-1-5 ГОСТ2850-80	2	0,01кг
Б4		11	АЗЕ 088.003	Прокладка; 14-1,1х63-1,9		
				Картон асбестовый		
				КАОН-1-5 ГОСТ2850-80	2	0,01кг
Б4		12	АЗЕ 088.004	Прокладка; 14-1,1х85-2,2		
				Картон асбестовый		
				КАОН-1-5 ГОСТ2850-80	1	0,02кг
				АЗЕ 088.010-04		
				Сборочные единицы		
А4		4	АЗЕ 086.080-06	Поперечина	2	
				Детали		
А3		5	АЗЕ 086.032-03	Стойка	1	
А4		6	АЗЕ 086.034-01	Уголок	1	
		7	-03	Уголок	3	
		8	-04	Уголок	3	

Подп. и дата | Инв. № дубл. | Взам. инв. № | Подп. и дата | Инв. № подл.

Изм.	Лист	№ докум.	Подп.	Дата

АЗЕ 088.010

Лист 4

Формат А4

Формат	Зона	Поз.	Обозначение	Наименование	Кол.	Примечание
Б4		9	АЗЕ 088.001	Прокладка;14-1,1х79-1,9		
				Картон асбестовый		
				КАОН-1-5 ГОСТ2850-80	1	0,01кг
Б4		10	АЗЕ 088.002	Прокладка;14-1,1х70-1,9		
				Картон асбестовый		
				КАОН-1-5 ГОСТ2850-80	3	0,01кг
Б4		11	АЗЕ 088.003	Прокладка;14-1,1х63-1,9		
				Картон асбестовый		
				КАОН-1-5 ГОСТ2850-80	3	0,01кг
Б4		12	АЗЕ 088.004	Прокладка;14-1,1х85-2,2		
				Картон асбестовый		
				КАОН-1-5 ГОСТ2850-80	1	0,02кг
				АЗЕ 088.010-05		
				Сборочные единицы		
А4		4	АЗЕ 086.080-07	Поперечина	2	
				Детали		
А3		5	АЗЕ 086.032-04	Стойка	1	
А4		6	АЗЕ 086.034-01	Уголок	1	
		7	-03	Уголок	4	
		8	-04	Уголок	4	
Б4		9	АЗЕ 088.001	Прокладка;14-1,1х79-1,9		
				Картон асбестовый		
				КАОН-1-5 ГОСТ2850-80	1	0,01кг
Б4		10	АЗЕ 088.002	Прокладка;14-1,1х70-1,9		
				Картон асбестовый		
				КАОН-1-5 ГОСТ2850-80	4	0,01кг

Инв.№ подл. | Подп. и дата | Взам. инв.№ | Инв. № дубл. | Подп. и дата

Формат	Зона	Поз.	Обозначение	Наименование	Кол.	Примечание
Б4		11	АЗЕ 088.003	Прокладка;14-1,1х63-1,9		
				Картон асбестовый		
				КАОН-1-5 ГОСТ2850-80	4	0,01кг
Б4		12	АЗЕ 088.004	Прокладка;14-1,1х85-2,2		
				Картон асбестовый		
				КАОН-1-5 ГОСТ2850-80	1	0,02кг
				АЗЕ 088.010-06		
				Сборочные единицы		
А4		4	АЗЕ 086.080-02	Поперечина	2	
				Детали		
А3		5	АЗЕ 086.032-01	Стойка	1	
А4		6	АЗЕ 086.034-02	Уголок	1	
		7	-03	Уголок	1	
		8	-05	Уголок	1	
				АЗЕ 088.010-07		
				Сборочные единицы		
А4		4	АЗЕ 086.080-03	Поперечина	2	
				Детали		
А3		5	АЗЕ 086.032-01	Стойка	1	
А4		6	АЗЕ 086.034-02	Уголок	1	
		7	-03	Уголок	1	
		8	-05	Уголок	1	

Инв.№подл. | Подп. и дата | Взам. инв.№ | Инв. № дубл. | Подп. и дата

Формат	Зона	Поз.	Обозначение	Наименование	Кол.	Примечание
				АЗЕ 088.010-08		
				Сборочные единицы		
А4		4	АЗЕ 086.080-04	Поперечина	2	
				Детали		
А3		5	АЗЕ 086.032-01	Стойка	1	
А4		6	АЗЕ 086.034-02	Уголок	1	
		7	-03	Уголок	1	
		8	-05	Уголок	1	
				АЗЕ 088.010-09		
				Сборочные единицы		
А4		4	АЗЕ 086.080-05	Поперечина	2	
				Детали		
А3		5	АЗЕ 086.032-02	Стойка	1	
А4		6	АЗЕ 086.034-02	Уголок	1	
		7	-03	Уголок	2	
		8	-05	Уголок	2	
				АЗЕ 088.010-10		
				Сборочные единицы		
А4		4	АЗЕ 086.080-06	Поперечина	2	
				Детали		
А3		5	АЗЕ 086.032-03	Стойка	1	

Серия 5.904-83 выпуск 1

Инв.№подл. | Подп. и дата | Взам. инв.№ | Инв. № дубл. | Подп. и дата

Формат	Зона	Поз.	Обозначение	Наименование	Кол.	Примечание
А4		6	АЗЕ 086.034-02	Уголок	1	
		7	-03	Уголок	3	
		8	-05	Уголок	3	
				АЗЕ 088.010-11		
				Сборочные единицы		
А4		4	АЗЕ 086.080-07	Поперечина	2	
				Детали		
А3		5	АЗЕ 086.032-04	Стойка	1	
А4		6	АЗЕ 086.034-02	Уголок	1	
		7	-03	Уголок	4	
		8	-05	Уголок	4	

Инв.№подл. | Подп. и дата | Взам. инв.№ | Инв. № дубл. | Подп. и дата

Рис. 1

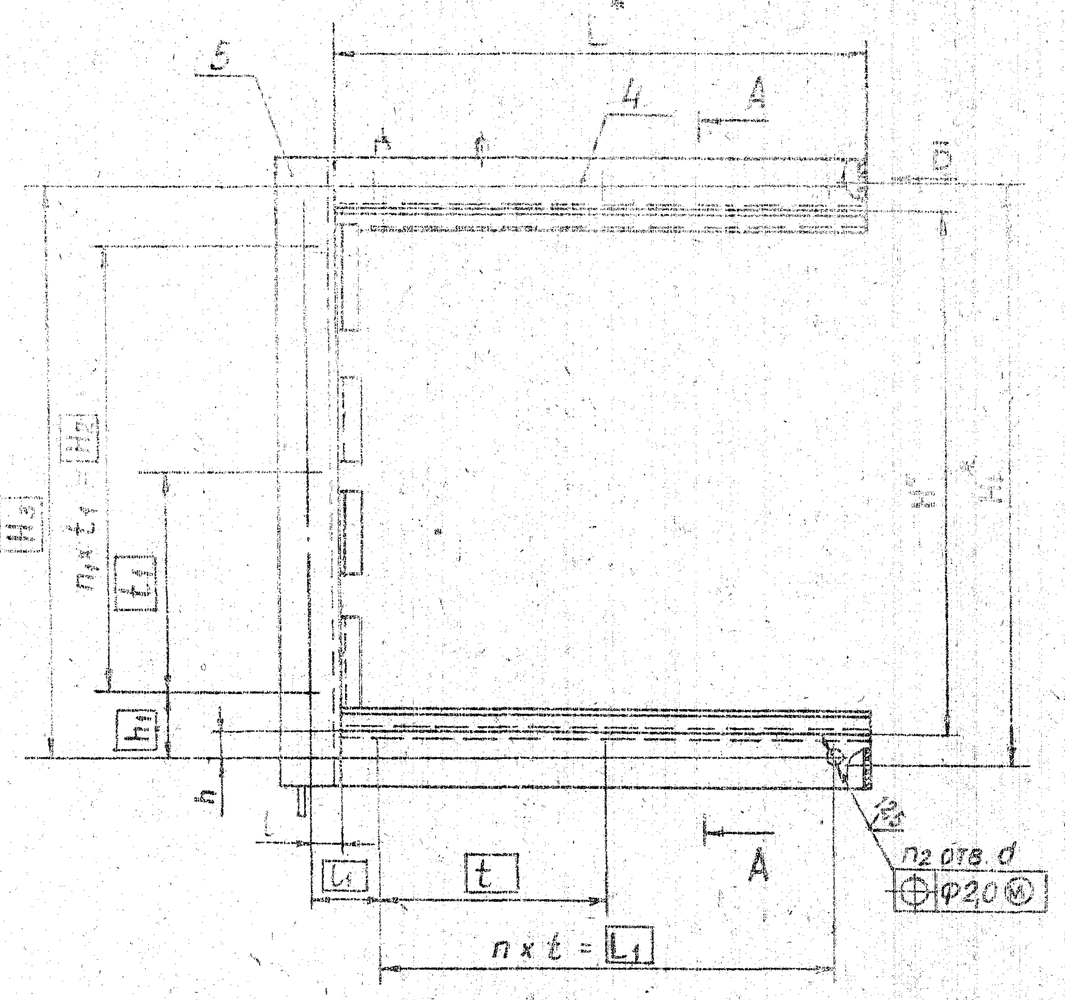

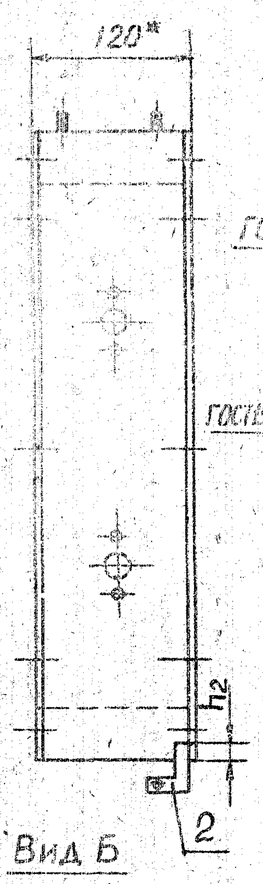

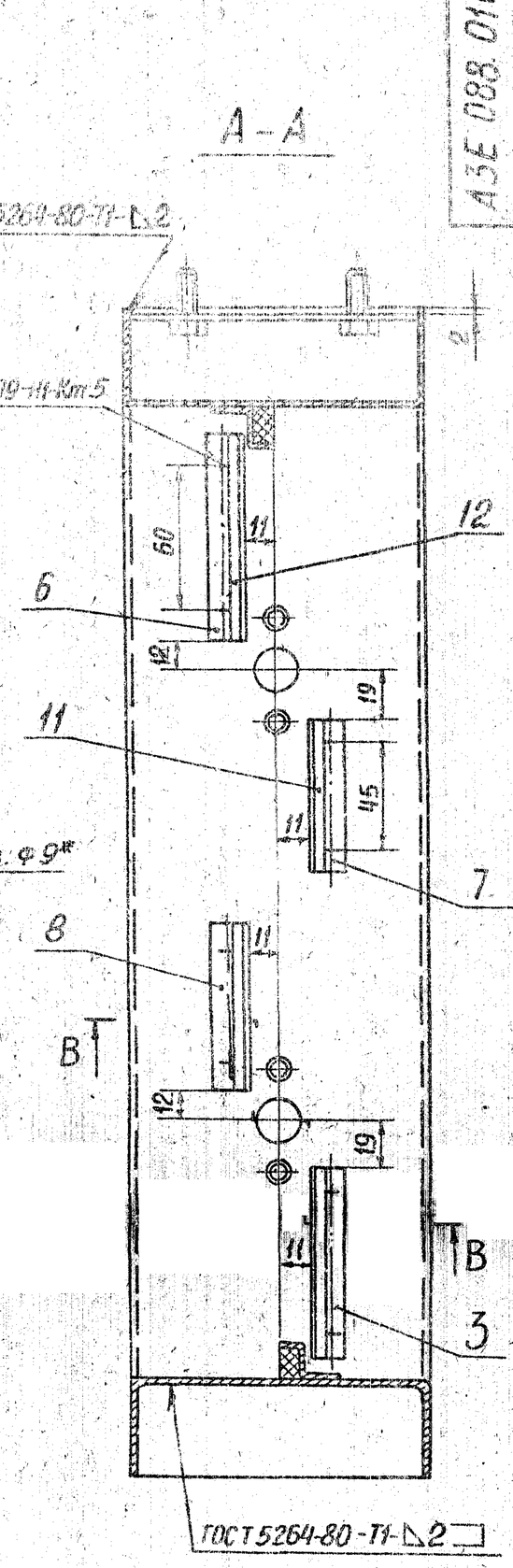

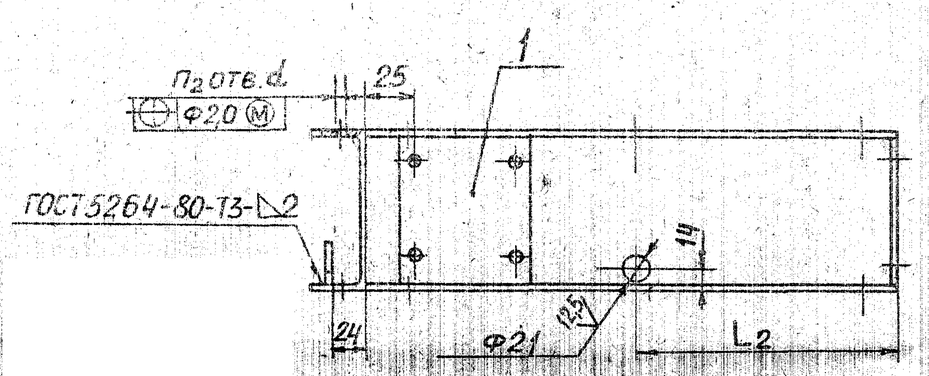

Рис. 2

Остальное - см. рис. 1

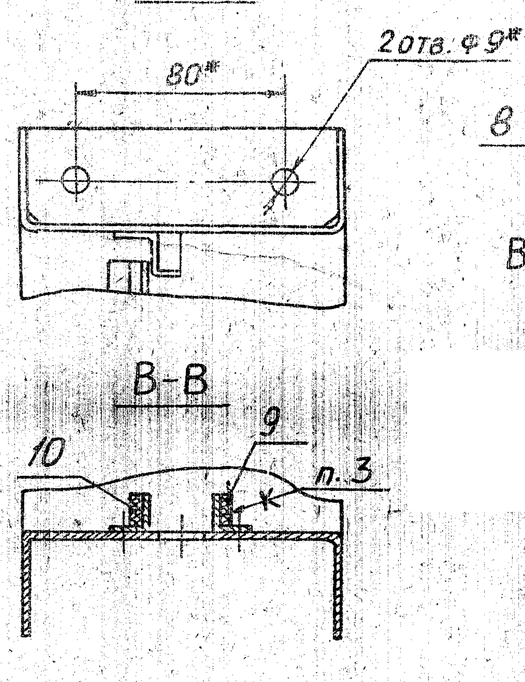

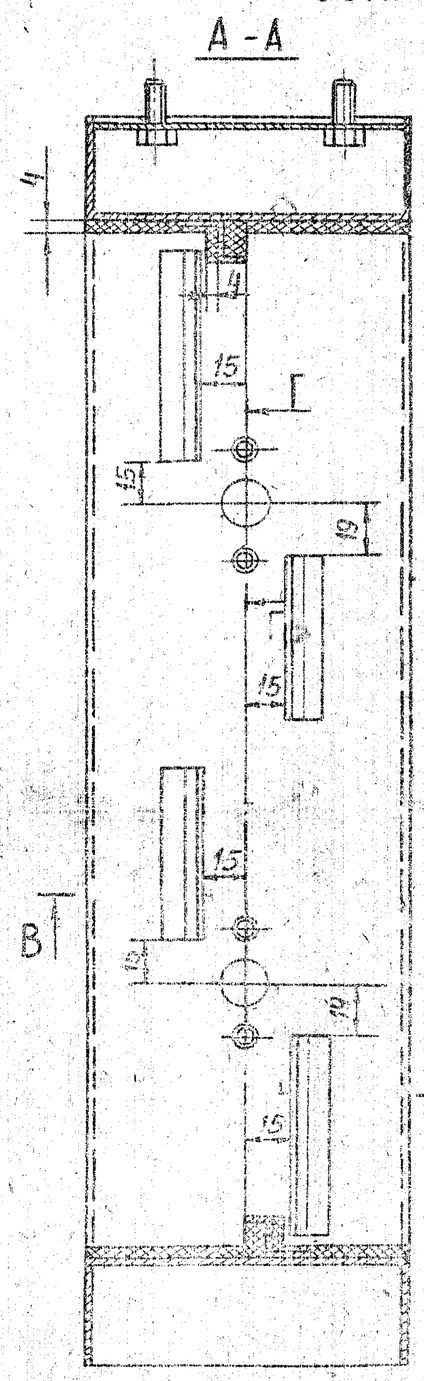

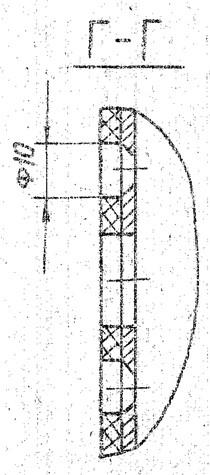

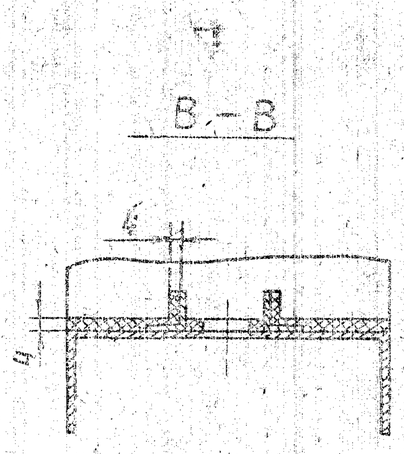

Условное обозначение

— покрытие по стали вспучивающееся огнезащитное.

1. Размеры для справок.
2. $H14; \pm \frac{t2}{2}$
3. Клей 88СА ТУ38-105-1760-87
4. Покрытие - см. таблицу исполнений.
5. Таблица исполнений - см. лист 2.

					АЗЕ 088.010 СБ			
Изм.	Лист	№ докум.	Подп.	Дата	Корпус	Лит.	Масса	Масштаб
Разраб.		Беляевская				И	См. табл.	—
Пров.		Крупник				Лист 1	Листов 2	
Рук. гр.		Крупник				САНТЕХПРОЕКТ		
Гл. спец.		Вайнберг						
Н. контр.		Лейтес						
Утв.		Спивак						

Формат А2

Серия 5.904-53 Выпуск 1

Инв. № подл. | Подп. и дата | Взам. инв. № | Инв. № дубл. | Подп. и дата

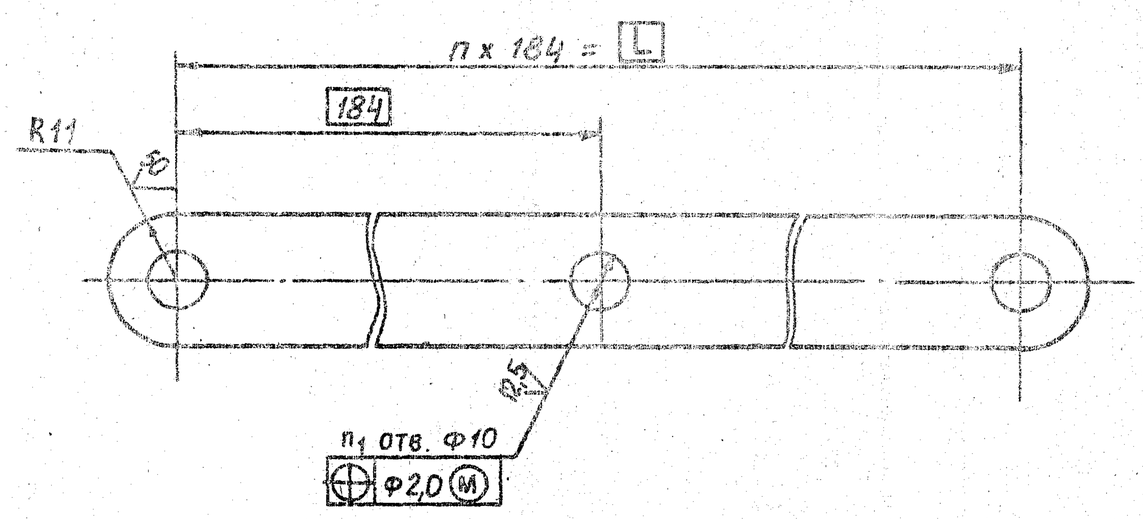

Обозначение	L, мм	Кол., шт.		Масса, кг
		n	n1	
А3Е 088.012	368	2	3	0,3
-01	552	3	4	0,4
-02	736	4	5	0,6

Неуказанные предельные отклонения размеров H14; $h14; \pm\frac{t_2}{2}$

Изм.	Лист	№ докум.	Подп.	Дата	А3Е 088 012			
Разраб.		Белявская			Тяга	Лит.	Масса	Масштаб
Пров.		Крупник				И	См. табл.	–
Рук. гр.		Крупник				Лист	Листов 1	
Гл. спец		Вайнберг			Полоса $\frac{4\times22\ Б-ГОСТ103-76}{ВСт.3-I-ГОСТ535-79}$	САНТЕХПРОЕКТ		
Н. контр.		Лейтес						
Утв.		Спивак						

Формат А3

Серия 5.904-53 Выпуск 1

Обозначение	Рис.	Размеры, мм															Кол., шт.			Покрытие	Масса, кг
		H*	H1*	H2	H3	h	h1	h2	L*	L1	L2	l	l1	t	t1	d	n	n1	n2		
А3Е 088.010	1	400	440	340	430	15	45	14	400	340	200	15	45	170	170	7	2	2	9	—	5,0
-01									500	465	250		32,5	155			3		11		5,8
-02									600	540	300		45	135			4	4	13		6,6
-03		600	640	540	630			25							135	10			15		7,5
-04		800	840	760	830		35	33	800	760	400		35	190	190						10
-05		1000	1040	950	1040	20	45	35	1000	950	500	20	45				5	5	18		12,8
-06	2	400	440	340	430	15	45	14	400	340	200	15		170	170	7	2	2	9	Покрытие по стали вспучивающееся огнезащитное ВПМ-2 ГОСТ25131-82. Толщина покрытия 4мм	5,7
-07									500	465	250		32,5	155			3		11		6,6
-08									600	540	300		45	135			4	4	13		7,5
-09		600	640	540	630			25							135	10			15		8,4
-10		800	840	760	830		35	33	800	760	400		35	190	190						11,4
-11		1000	1040	950	1040	20	45	35	1000	950	500	20	45				5	5	18		14,4

Изм.	Лист	№ докум.	Подп.	Дата	А3Е 088.010СБ	Лист 2

Формат А3

Формат	Зона	Поз.	Обозначение	Наименование	Кол.	Примечание
				Документация		
А2			АЗЕ 088.020СБ	Сборочный чертеж		
				Детали		
А4		1	АЗЕ 086.034	Уголок	1	
			Переменные данные	для исполнений		
				АЗЕ 088.020		
				Детали		
А3		2	АЗЕ 086.032-01	Стойка	1	
А4		3	АЗЕ 086.034-01	Уголок	1	
		4	-03	Уголок	1	
		5	-04	Уголок	1	
Б4		6	АЗЕ 088.006	Прокладка; 14-1,1х79-1,9		
				Картон асбестовый		
				КАОН-1-5 ГОСТ2850-80	1	0,01кг
Б4		7	АЗЕ 088.007	Прокладка; 14-1,1х70-1,9		
				Картон асбестовый		
				КАОН-1-5 ГОСТ2850-80	1	0,01кг
Б4		8	АЗЕ 088.008	Прокладка; 14-1,1х63-1,9		
				Картон асбестовый		
				КАОН-1-5 ГОСТ2850-80	1	0,01кг
Б4		9	АЗЕ 088.009	Прокладка; 14-1,1х85-2,2		
				Картон асбестовый		
				КАОН-1-5 ГОСТ2850-80	1	0,02кг

Изм. Лист № докум. Подп. Дата

АЗЕ 088.020

Разраб. Белявская
Пров. Крупник
Рук.гр. Крупник
Н.контр. Лектес
Утв. Спивак

Стойка

Лит. И | Лист 1 | Листов 4

САНТЕХПРОЕКТ

Формат А4

Инв. № подл. | Подп. и дата | Взам. инв. № | Инв. № дубл. | Подп. и дата

Формат	Зона	Поз.	Обозначение	Наименование	Кол.	Примечание
				АЗЕ 088.020-01		
				Детали		
А3		2	АЗЕ 086.032-02	Стойка	1	
А4		3	АЗЕ 086.034-01	Уголок	1	
		4	-03	Уголок	2	
		5	-04	Уголок	2	
Б4		6	АЗЕ 088.006	Прокладка; 14-1,1х79-1,9		
				Картон асбестовый		
				КАОН-1-5 ГОСТ2850-80	1	0,01кг
Б4		7	АЗЕ 088.007	Прокладка; 14-1,1х70-1,9		
				Картон асбестовый		
				КАОН-1-5 ГОСТ2850-80	2	0,01кг
Б4		8	АЗЕ 088.008	Прокладка; 14-1,1х63-1,9		
				Картон асбестовый		
				КАОН-1-5 ГОСТ2850-80	2	0,01кг
Б4		9	АЗЕ 088.009	Прокладка; 14-1,1х85-2,2		
				Картон асбестовый		
				КАОН-1-5 ГОСТ2850-80	1	0,02кг
				АЗЕ 088.020-02		
				Детали		
А3		2	АЗЕ 086.032-03	Стойка	1	
А4		3	АЗЕ 086.034-01	Уголок	1	
		4	-03	Уголок	3	
		5	-04	Уголок	3	
Б4		6	АЗЕ 088.006	Прокладка; 14-1,1х79-1,9		
				Картон асбестовый		
				КАОН-1-5 ГОСТ2850-80	1	0,01кг

Изм. Лист № докум. Подп. Дата

АЗЕ 088.020

Лист 2

Формат А4

Инв. № подл. | Подп. и дата | Взам. инв. № | Инв. № дубл. | Подп. и дата

Формат	Зона	Поз.	Обозначение	Наименование	Кол.	Примечание
Б4		7	АЗЕ 088.007	Прокладка; 14-1,1х70-1,9		
				Картон асбестовый		
				КАОН-1-5 ГОСТ2850-80	3	0,01кг
Б4		8	АЗЕ 088.008	Прокладка; 14-1,1х63-1,9		
				Картон асбестовый		
				КАОН-1-5 ГОСТ2850-80	3	0,01кг
Б4		9	АЗЕ 088.009	Прокладка; 14-1,1х85-2,2		
				Картон асбестовый		
				КАОН-1-5 ГОСТ2850-80	4	0,02кг
				АЗЕ 088.020-03		
				Детали		
А3		2	АЗЕ 086.032-04	Стойка	1	
А4		3	АЗЕ 086.034-01	Уголок	1	
		4	-03	Уголок	4	
		5	-04	Уголок	4	
Б4		6	АЗЕ 088.006	Прокладка; 14-1,1х79-1,9		
				Картон асбестовый		
				КАОН-1-5 ГОСТ2850-80	1	0,01кг
Б4		7	АЗЕ 088.007	Прокладка; 14-1,1х70-1,9		
				Картон асбестовый		
				КАОН-1-5 ГОСТ2850-80	4	0,01кг
Б4		8	АЗЕ 088.008	Прокладка; 14-1,1х63-1,9		
				Картон асбестовый		
				КАОН-1-5 ГОСТ2850-80	4	0,01кг
Б4		9	АЗЕ 088.009	Прокладка; 14-1,1х85-2,2		
				Картон асбестовый		
				КАОН-1-5 ГОСТ2850-80	1	0,02кг

Изм. Лист № докум. Подп. Дата

АЗЕ 088.020

Лист 3

Формат А4

Инв. № подл. | Подп. и дата | Взам. инв. № | Инв. № дубл. | Подп. и дата

Формат	Зона	Поз.	Обозначение	Наименование	Кол.	Примечание
				АЗЕ 088.020-04		
				Детали		
А3		2	АЗЕ 086.032-01	Стойка	1	
А4		3	АЗЕ 086.034-02	Уголок	1	
		4	-03	Уголок	1	
		5	-05	Уголок	1	
				АЗЕ 088.020-05		
				Детали		
А3		2	АЗЕ 086.032-02	Стойка	1	
А4		3	АЗЕ 086.034-02	Уголок	1	
		4	-03	Уголок	2	
		5	-05	Уголок	2	
				АЗЕ 088.020-06		
				Детали		
А3		2	АЗЕ 086.032-03	Стойка	1	
А4		3	АЗЕ 086.034-02	Уголок	1	
		4	-03	Уголок	3	
		5	-05	Уголок	3	
				АЗЕ 088.020-07		
				Детали		
А3		2	АЗЕ 086.032-04	Стойка	1	
А4		3	АЗЕ 086.034-02	Уголок	1	
		4	-03	Уголок	4	
		5	-05	Уголок	4	

Изм. Лист № докум. Подп. Дата

АЗЕ 088.020

Лист 4

Формат А4

АЗЕ 088 020 СБ

Рис. 1

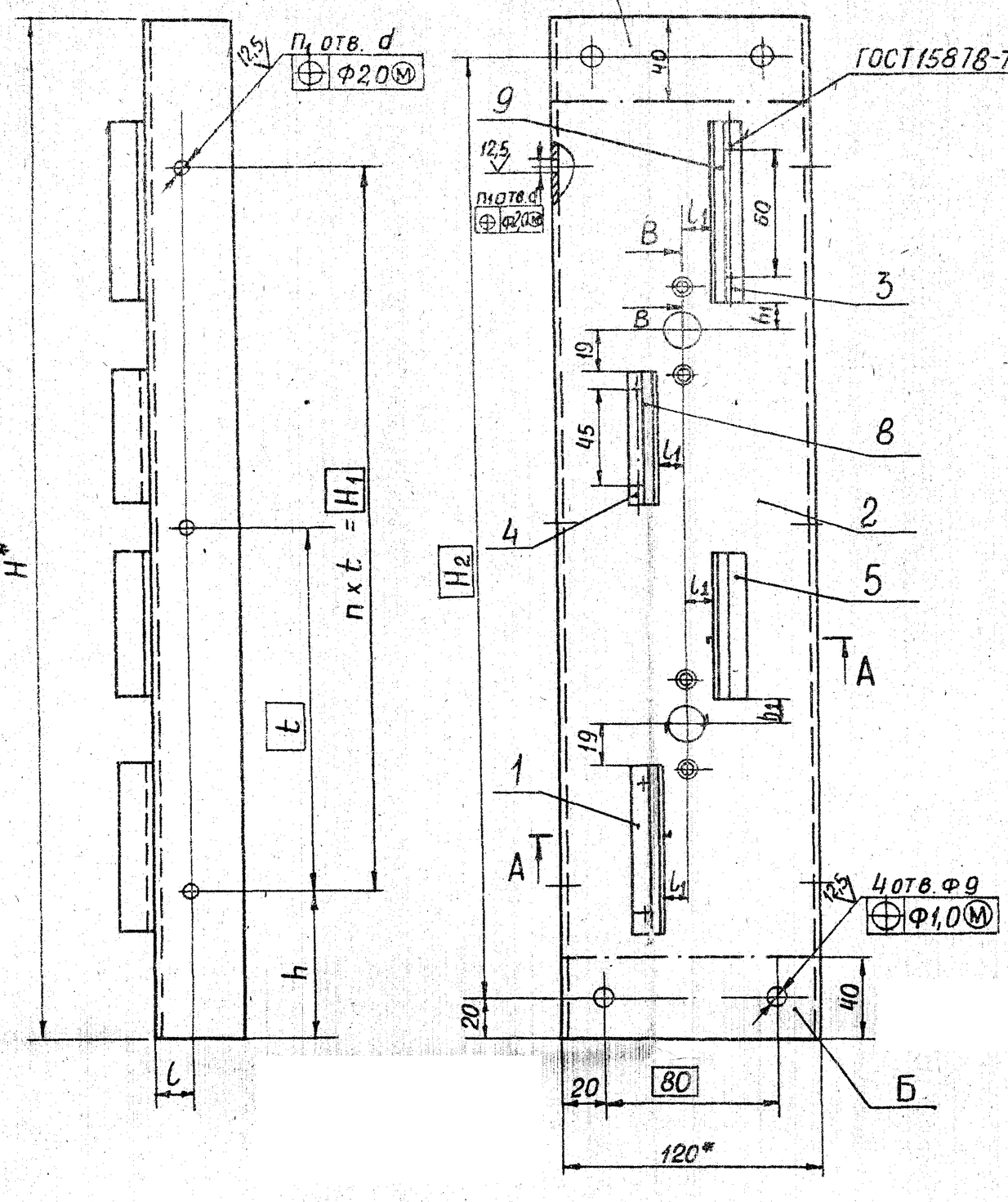

А-А

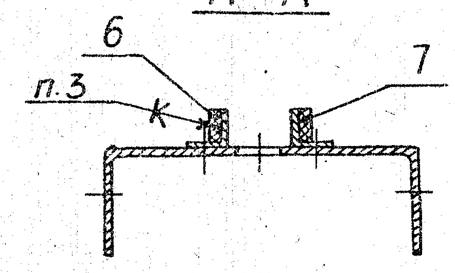

В-В

М1:1

Рис. 2

Остальное - см. рис. 1

А-А

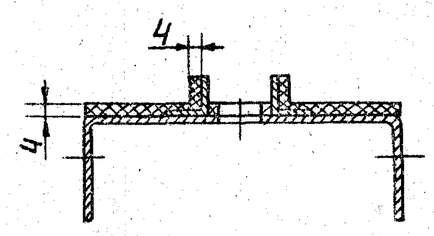

В-В

М1:1

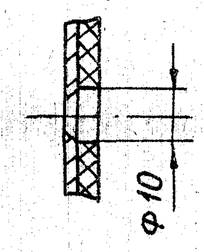

Обозначение	Рис.	Размеры, мм									Кол., шт.		Покрытие	Масса кг
		H*	H_1	H_2	h	h_1	l	l_1	t	d	n	n_1		
АЗЕ 0.88.020	1	480	340	440	70	12	15	11	170	7	2	3	—	1,6
-01		680	540	640					135	10	4	5		2,3
-02		880	760	840	60				190					2,9
-03		1080	950	1040	65		20				5	6		3,6
-04	2	480	340	440	70	15	15	15	170	7	2	3	Покрытие по стали вспучивающееся огнезащитное ВПМ-2 ГОСТ 25131-82. Толщина покрытия 4 мм	1,8
-05		680	540	640					135	10	4	5		2,5
-06		880	760	840	60				190					3,3
-07		1080	950	1040	65		20				5	6		4,1

Условное обозначение

▨ — покрытие по стали вспучивающееся огнезащитное

1.* Размеры для справок

2. Н14; $\pm\frac{t2}{2}$

3. Клей 88СА ТУ 38-105-1760-87

4. Покрытие, кроме поверхностей Б, см. таблицу исполнений

Изм.	Лист	№ докум.	Подп.	Дата	АЗЕ 088. 020 СБ			
Разраб.		Белявская			Стойка	Лит.	Масса	Масшт.
Пров.		Крупник				И	См. табл.	—
Рук. гр.		Крупник				Лист	Листов 1	
Гл. спец.		Вайнберг				САНТЕХПРОЕКТ		
Н. контр.		Лейтес						
Утв.		Спивак						

Формат А2

Серия 5.904-53 выпуск 1

Инв. № подл. | Подп. и дата | Взам. инв. № | Инв. № дубл. | Подп. и дата

Формат	Зона	Поз.	Обозначение	Наименование	Кол.	Примечание
				Документация		
А3			АЗЕ 088. 030 СБ	Сборочный чертеж		
				Детали		
А4		1	АЗЕ 086. 008-01	Палец	1	
А4		2	АЗЕ 086. 018	Планка	1	
				Стандартные изделия		
		3		Шайба 10.02 ГОСТ 11371-78	1	
			Переменные данные	для исполнений		
				АЗЕ 088. 030		
				Детали		
А4		4	АЗЕ 086. 008	Палец	1	
А4		5	АЗЕ 086. 016-04	Тяга	1	
А4		6	АЗЕ 086. 017	Рычаг	2	
				Стандартные изделия		
		7		Гайка М8.4 ГОСТ 5915-70	2	
		8		Шайба 8.65Г ГОСТ 6402-70	2	
		9		Шайба 8.02 ГОСТ 11371-78	4	

Изм.	Лист	№ докум.	Подп.	Дата	АЗЕ 088. 030			
Разраб.		Белявская			Тяга с рычагами	Лит.	Лист 1	Листов
Пров.		Крупник				Н		
Рук. гр.		Крупник				СЯНТЕХНИИПРОЕКТ		
Н. контр.		Лейтес						
Утв.		Славик						

Инв. № подл. | Подп. и дата | Взам. инв. № | Инв. № дубл. | Подп. и дата

Формат А4

Формат	Зона	Поз.	Обозначение	Наименование	Кол.	Примечание
				АЗЕ 088 030-01		
				Детали		
А4		4	АЗЕ 086. 008	Палец	2	
А4		5	АЗЕ 086. 017	Рычаг	3	
А3		6	АЗЕ 088. 012	Тяга	1	
				Стандартные изделия		
		7		Гайка М8.4 ГОСТ 5915-70	3	
		8		Шайба 8.65Г ГОСТ 6402-70	3	
		9		Шайба 8.02 ГОСТ 11371-78	6	
				АЗЕ 088. 030-02		
				Детали		
А4		4	АЗЕ 086. 008	Палец	3	
А4		5	АЗЕ 086. 017	Рычаг	4	
А3		6	АЗЕ 088. 012-01	Тяга	1	
				Стандартные изделия		
		7		Гайка М8.4 ГОСТ 5915-70	4	
		8		Шайба 8.65Г ГОСТ 6402-70	4	
		9		Шайба 8.02 ГОСТ 11371-78	8	
				АЗЕ 088. 030-03		
				Детали		
А4		4	АЗЕ 086. 008	Палец	4	
А4		5	АЗЕ 086. 017	Рычаг	5	
А3		6	АЗЕ 088. 012-02	Тяга	1	
				Стандартные изделия		
		7		Гайка М8.4 ГОСТ 5915-70	5	
		8		Шайба 8.65Г ГОСТ 6402-70	5	
		9		Шайба 8.02 ГОСТ 11371-78	10	

Изм. | Лист | № докум. | Подп. | Дата — АЗЕ 088. 030 — Лист 2

Формат А4

АЗЕ 088 030 СБ

Серия 5.904-53 Выпуск 1

Рис. 1

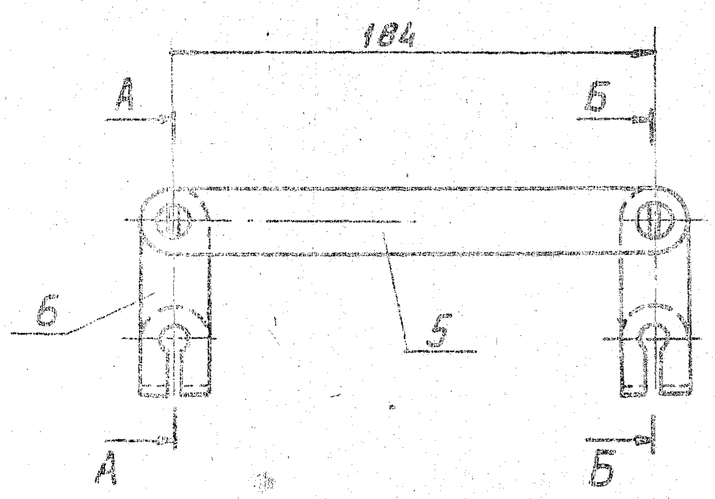

Рис. 2

Остальное - см. рис. 1

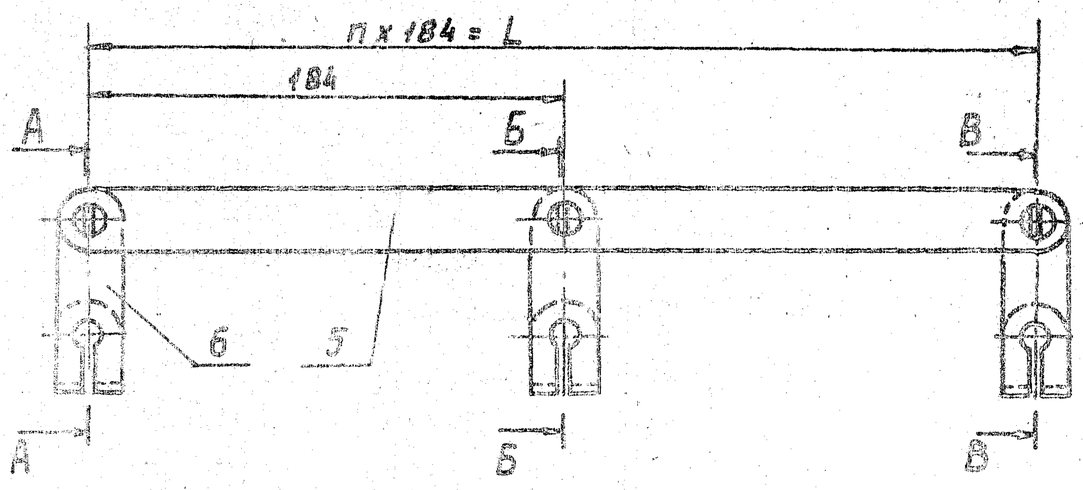

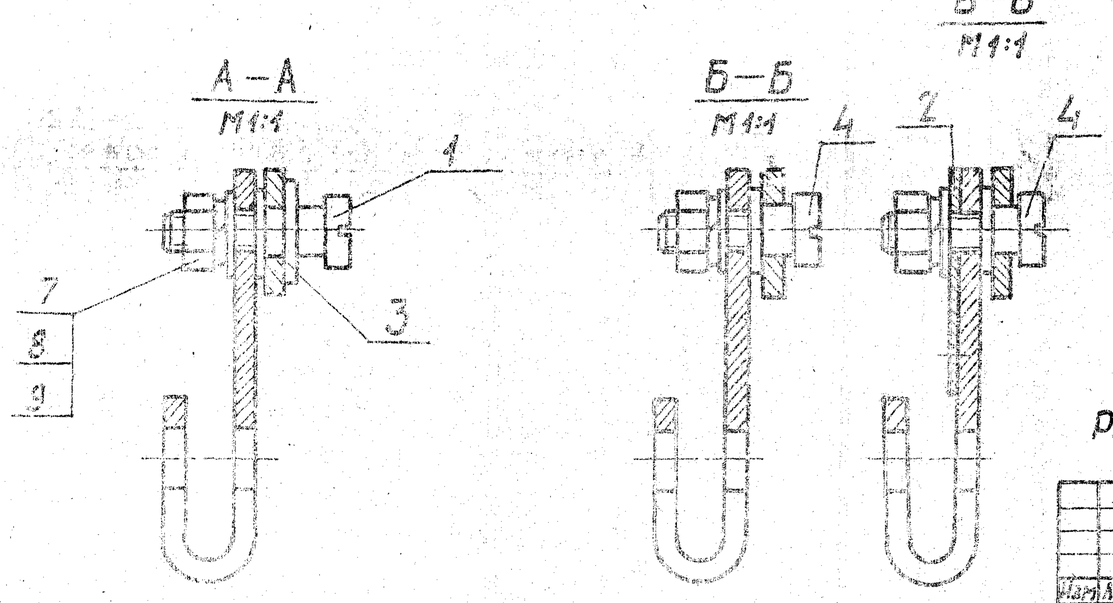

Обозначение	Рис.	L, мм	n, шт.	Масса, кг
АЗЕ 088.030	1	—	—	0,4
-01	2	368	2	0,7
-02		552	3	0,9
-03		736	4	1,2

Размеры для справок.

Изм.	Лист	№ докум.	Подп.	Дата	АЗЕ 088. 030 СБ			
Разраб.		Белявская			Тяга с рычагами	Лит.	Масса	Масштаб
Пров.		Крупник				Н	ст.	—
Рук. гр.		Крупник					Утв.	
Гл. спец.		Блинберг				Лист	Листов 1	
Н. контр.		Лейтес				СЯНТЕХНИИПРОЕКТ		
Утв.		Стиевск						

Копировал: Павл.

Формат А3

Формат	Зона	Поз.	Обозначение	Наименование	Кол.	Примечание
				Документация		
А2			АЗЕ 089.000СБ	Сборочный чертеж		
А4			АЗЕ 086.000Д	Клапан огнезадер-		
				живающий с пределом		
				огнестойкости 0,25и0,5ч		
				Технические требования		
				Сборочные единицы		
А4		1	АЗЕ 086.010-01	Кронштейн	1	
				Детали		
А4		2	АЗЕ 086.001	Тяга	1	
А4		3	АЗЕ 086.002	Пружина	1	
А4		4	АЗЕ 086.003	Ручка	1	
А4		5	АЗЕ 086.004	Шайба	1	
А4		6	АЗЕ 086.005	Чека	1	
А4		7	АЗЕ 086.008	Палец	1	
Б4		8	АЗЕ 089.001	Труба; L=1000max		
				Труба 10 ГОСТ 3262-75	1	
				Стандартные изделия		
		9		Болт М8х20.36 ГОСТ 7798-70	4	
		10		Шайба 8.65Г ГОСТ 6402-70	1	
		11		Шайба 10.02 ГОСТ 11371-78	1	
		12		Шплинт 2х15 ГОСТ 397-79	1	

Изм. Лист № докум. Подп. Дата

АЗЕ 089.000

Разраб. Белявская
Пров. Крупник
Рук. гр. Крупник
Н. контр. Арутюв
Утв. Спивак

Клапан огнезадерживающий с пределом огнестойкости 0,25 и 0,54

Лит. | Лист 1 | Листов 12

САНТЕХПРОЕКТ

Формат А4

Формат	Зона	Поз.	Обозначение	Наименование	Кол.	Примечание
				Материалы		
		13		Канат 2,0-Г-В-Н-140		
				ГОСТ 3062-80	8	м
		14		Проволока 0,8-II		
				ГОСТ 3282-74	1	м
				Переменные данные для исполнений:		
				АЗЕ 089.000		
				Сборочные единицы		
А4		15	АЗЕ 086.040-01	Вставка плавкая	1	
А4		16	АЗЕ 086.100-01	Лопатка	2	
А4		17	АЗЕ 088.010	Корпус	1	
А4		18	АЗЕ 088.020	Стойка	1	
А4		19	АЗЕ 088.030	Тяга с рычагами	1	
				Детали		
А4		20	АЗЕ 086.006	Крышка	4	
А4		21	АЗЕ 086.016-01	Тяга	1	
				Стандартные изделия		
		22		Болт М8х40.36 ГОСТ 7798-70	2	
		23		Винт 2М5х14.36 ГОСТ 17475-80	8	
		24		Гайка М5.4 ГОСТ 5915-70	8	
		25		Гайка М8.4 ГОСТ 5915-70	11	
		26		Шайба 5.65Г ГОСТ 6402-70	8	
		27		Шайба 8.02 ГОСТ 11371-78	14	

Изм. Лист № докум. Подп. Дата

АЗЕ 089.000

Лист 2

Формат А4

Формат	Зона	Поз.	Обозначение	Наименование	Кол.	Примечание
				Прочие изделия		
		22		Подшипник 876903		
				ТУ 37.006.045-77	4	
				АЗЕ 089.000-01		
				Сборочные единицы		
А4		15	АЗЕ 086.040-01	Вставка плавкая	1	
А4		16	АЗЕ 086.100-02	Лопатка	2	
А4		17	АЗЕ 088.010-01	Корпус	1	
А4		18	АЗЕ 088.020	Стойка	1	
А4		19	АЗЕ 088.030	Тяга с рычагами	1	
				Детали		
А4		20	АЗЕ 086.006	Крышка	4	
А4		21	АЗЕ 086.016-01	Тяга	1	
				Стандартные изделия		
		22		Болт М8х40.36 ГОСТ 7798-70	2	
		23		Винт 2М5х14.36 ГОСТ 17475-80	8	
		24		Гайка М5.4 ГОСТ 5915-70	8	
		25		Гайка М8.4 ГОСТ 5915-70	11	
		26		Шайба 5.65Г ГОСТ 6402-70	8	
		27		Шайба 8.02 ГОСТ 11371-78	14	
				Прочие изделия		
		28		Подшипник 876903		
				ТУ 37.006.045-77	4	

Серия 5.904-23 Выпуск 1

Изм. Лист № докум. Подп. Дата

АЗЕ 089.000

Лист 3

Формат А4

Формат	Зона	Поз.	Обозначение	Наименование	Кол.	Примечание
				АЗЕ 089.000-02		
				Сборочные единицы		
А4		15	АЗЕ 086.040-01	Вставка плавкая	1	
А4		16	АЗЕ 086.100-03	Лопатка	2	
А4		17	АЗЕ 088.010-02	Корпус	1	
А4		18	АЗЕ 088.020	Стойка	1	
А4		19	АЗЕ 088.030	Тяга с рычагами	1	
				Детали		
А4		20	АЗЕ 086.006	Крышка	4	
А4		21	АЗЕ 086.016-01	Тяга	1	
				Стандартные изделия		
		22		Болт М8х40.36 ГОСТ 7798-70	2	
		23		Винт 2М5х14.36 ГОСТ 17475-80	8	
		24		Гайка М5.4 ГОСТ 5915-70	8	
		25		Гайка М8.4 ГОСТ 5915-70	11	
		26		Шайба 5.65Г ГОСТ 6402-70	8	
		27		Шайба 8.02 ГОСТ 11371-78	14	
				Прочие изделия		
		28		Подшипник 876903		
				ТУ 37.006.045-77	4	
				АЗЕ 089.000-03		
				Сборочные единицы		
А4		15	АЗЕ 086.040-02	Вставка плавкая	1	

Изм. Лист № докум. Подп. Дата

АЗЕ 089.000

Лист 4

Формат А4

Формат	Зона	Поз.	Обозначение	Наименование	Кол.	Примечание
А4		16	АЗЕ 086.100-03	Лопатка	3	
А4		17	АЗЕ 088 010-03	Корпус	1	
А4		18	АЗЕ 088 020-01	Стойка	1	
А4		19	АЗЕ 088 030-01	Тяга с рычагами	1	
				Детали		
А4		20	АЗЕ 086.005	Крышка	6	
А4		21	АЗЕ 086.015-02	Тяга	1	
				Стандартные изделия		
		22		Болт М8х40.36 ГОСТ 7798-70	3	
		23		Винт 2М5х14.36 ГОСТ 17475-80	12	
		24		Гайка М5.4 ГОСТ 5916-70	12	
		25		Гайка М8.4 ГОСТ 5915-70	12	
		26		Шайба 5.65Г ГОСТ 6402-70	12	
		27		Шайба 8.02 ГОСТ 11371-78	16	
				Прочие изделия		
		28		Подшипник 876903		
				ТУ 37.006.045-77	6	
				АЗЕ 089.000-04		
				Сборочные единицы		
А4		15	АЗЕ 086.040	Вставка плавкая	1	
А4		16	АЗЕ 086.100-04	Лопатка	4	
А4		17	АЗЕ 088.010-04	Корпус	1	
А4		18	АЗЕ 088.020-02	Стойка	1	
А4		19	АЗЕ 088.030-02	Тяга с рычагами	1	

Инв. № подл. | Подп. и дата | Взам. инв. № | Инв. № дубл. | Подп. и дата

Изм. | Лист | № докум. | Подп. | Дата

АЗЕ 089.000

Лист 5

Формат А4

Формат	Зона	Поз.	Обозначение	Наименование	Кол.	Примечание
				Детали		
А4		20	АЗЕ 086.006	Крышка	8	
А4		21	АЗЕ 086.016	Тяга	1	
				Стандартные изделия		
		22		Болт М8х40.36 ГОСТ 7798-70	4	
		23		Винт 2М5х14.36 ГОСТ 17475-80	16	
		24		Гайка М5.4 ГОСТ 5916-70	16	
		25		Гайка М8.4 ГОСТ 5915-70	13	
		26		Шайба 5.65 ГОСТ 6402-70	16	
		27		Шайба 8.02 ГОСТ 11371-78	18	
				Прочие изделия		
		28		Подшипник 876 903		
				ТУ 37.006.045-77	8	
				АЗЕ 089.000-05		
				Сборочные единицы		
А4		15	АЗЕ 086.040-03	Вставка плавкая	1	
А4		16	АЗЕ 086.100-05	Лопатка	5	
А4		17	АЗЕ 088.010-05	Корпус	1	
А4		18	АЗЕ 088.020-03	Стойка	1	
А4		19	АЗЕ 088.030-03	Тяга с рычагами	1	
				Детали		
А4		20	АЗЕ 086.006	Крышка	10	
А4		21	АЗЕ 086.016-03	Тяга	1	

Инв. № подл. | Подп. и дата | Взам. инв. № | Инв. № дубл. | Подп. и дата

Изм. | Лист | № докум. | Подп. | Дата

АЗЕ 089.000

Лист 6

Формат А4

Формат	Зона	Поз.	Обозначение	Наименование	Кол.	Примечание
				Стандартные изделия		
		22		Болт М8х40.36 ГОСТ 7798-70	5	
		23		Винт 2М5х14.36 ГОСТ 17475-80	20	
		24		Гайка М5.4 ГОСТ 5916-70	20	
		25		Гайка М8.4 ГОСТ 5915-70	14	
		26		Шайба 5.65Г ГОСТ 6402-70	20	
		27		Шайба 8.02 ГОСТ 11371-78	20	
				Прочие изделия		
		28		Подшипник 876 903		
				ТУ 37.006.045-77	10	
				АЗЕ 089.000-06		
				Сборочные единицы		
А4		15	АЗЕ 086.040-01	Вставка плавкая	1	
А4		16	АЗЕ 086.100-07	Лопатка	2	
А4		17	АЗЕ 088.010-06	Корпус	1	
А4		18	АЗЕ 088.020-04	Стойка	1	
А4		19	АЗЕ 088.030	Тяга с рычагами	1	
				Детали		
А4		20	АЗЕ 086.006	Крышка	4	
А4		21	АЗЕ 086.016-01	Тяга	1	
				Стандартные изделия		
		22		Болт М8х40.36 ГОСТ 7798-70	2	
		23		Винт 2М5х14.36 ГОСТ 17475-80	8	

Инв. № подл. | Подп. и дата | Взам. инв. № | Инв. № дубл. | Подп. и дата

Изм. | Лист | № докум. | Подп. | Дата

АЗЕ 089.000

Лист 7

Формат А4

Формат	Зона	Поз.	Обозначение	Наименование	Кол.	Примечание
		24		Гайка М5.4 ГОСТ 5916-70	8	
		25		Гайка М8.4 ГОСТ 5915-70	11	
		26		Шайба 5.65 ГОСТ 6402-70	8	
		27		Шайба 8.02 ГОСТ 11371-78	14	
				Прочие изделия		
		28		Подшипник 876 903		
				ТУ 37.006.045-77	4	
				АЗЕ 089.000-07		
				Сборочные единицы		
А4		15	АЗЕ 086.040-01	Вставка плавкая	1	
А4		16	АЗЕ 086.100-08	Лопатка	2	
А4		17	АЗЕ 088.010-07	Корпус	1	
А4		18	АЗЕ 088.020-04	Стойка	1	
А4		19	АЗЕ 088.030	Тяга с рычагами	1	
				Детали		
А4		20	АЗЕ 086.006	Крышка	4	
А4		21	АЗЕ 086.016-01	Тяга	1	
				Стандартные изделия		
		22		Болт М8х40.36 ГОСТ 7798-70	2	
		23		Винт 2М5х14.36 ГОСТ 17475-80	8	
		24		Гайка М5.4 ГОСТ 5916-70	8	
		25		Гайка М8.4 ГОСТ 5915-70	11	
		26		Шайба 5.65Г ГОСТ 6402-70	8	
		27		Шайба 8.02 ГОСТ 11371-78	14	

Инв. № подл. | Подп. и дата | Взам. инв. № | Инв. № дубл. | Подп. и дата

Изм. | Лист | № докум. | Подп. | Дата

АЗЕ 089.000

Лист 8

Формат А4

Формат	Зона	Поз.	Обозначение	Наименование	Кол.	Примечание
				ПРОЧИЕ ИЗДЕЛИЯ		
		28		Подшипник 876903		
				ТУ37.006.045-77	4	
				АЗЕ 089.000-08		
				Сборочные единицы		
А4		15	АЗЕ 086.040-01	Вставка плавкая	1	
А4		16	АЗЕ 086.100-09	Лопатка	2	
А4		17	АЗЕ 088.010-08	Корпус	1	
А4		18	АЗЕ 088.020-04	Стойка	1	
А4		19	АЗЕ 088.030	Тяга с рычагами	1	
				ДЕТАЛИ		
А4		20	АЗЕ 086.006	Крышка	4	
А4		21	АЗЕ 086.016-01	Тяга	1	
				СТАНДАРТНЫЕ ИЗДЕЛИЯ		
		22		Болт М8х40.36 ГОСТ7798-70	2	
		23		Винт 2М5х14.36 ГОСТ17475-80	8	
		24		Гайка М5.4 ГОСТ5916-70	8	
		25		Гайка М8.4 ГОСТ5915-70	11	
		26		Шайба 5.65Г ГОСТ6402-70	8	
		27		Шайба 8.02 ГОСТ11371-78	14	
				ПРОЧИЕ ИЗДЕЛИЯ		
		28		Подшипник 876903		
				ТУ37.006.045-77	4	

Инв. № подл. | Подп. и дата | Взам. инв. № | Инв. № дубл. | Подп. и дата

Изм. Лист № докум. Подп. Дата

АЗЕ 089.000

Лист 9

Формат А4

Формат	Зона	Поз.	Обозначение	Наименование	Кол.	Примечание
				АЗЕ 089.000-09		
				Сборочные единицы		
А4		15	АЗЕ 086.040-02	Вставка плавкая	1	
А4		16	АЗЕ 086.100-09	Лопатка	3	
А4		17	АЗЕ 088.010-09	Корпус	1	
А4		18	АЗЕ 088.020-05	Стойка	1	
А4		19	АЗЕ 088.030-01	Тяга с рычагами	1	
				ДЕТАЛИ		
А4		20	АЗЕ 086.006	Крышка	6	
А4		21	АЗЕ 086.016-02	Тяга	1	
				СТАНДАРТНЫЕ ИЗДЕЛИЯ		
		22		Болт М8х40.36 ГОСТ7798-70	3	
		23		Винт 2М5х14.36 ГОСТ17475-80	12	
		24		Гайка М5.4 ГОСТ5916-70	12	
		25		Гайка М8.4 ГОСТ5915-70	12	
		26		Шайба 5.65Г ГОСТ6402-70	12	
		27		Шайба 8.02 ГОСТ11371-78	16	
				ПРОЧИЕ ИЗДЕЛИЯ		
		28		Подшипник 876903		
				ТУ37.006.045-77	6	
				АЗЕ 089.000-10		
				Сборочные единицы		
А4		15	АЗЕ 086.040	Вставка плавкая	1	

Инв. № подл. | Подп. и дата | Взам. инв. № | Инв. № дубл. | Подп. и дата

Изм. Лист № докум. Подп. Дата

АЗЕ 089.000

Лист 10

Формат А4

Формат	Зона	Поз.	Обозначение	Наименование	Кол.	Примечание
А4		16	АЗЕ 086.100-10	Лопатка	4	
А4		17	АЗЕ 088.010-10	Корпус	1	
А4		18	АЗЕ 088.020-06	Стойка	1	
А4		19	АЗЕ 088.030-02	Тяга с рычагами	1	
				ДЕТАЛИ		
А4		20	АЗЕ 086.006	Крышка	8	
А4		21	АЗЕ 086.016	Тяга	1	
				СТАНДАРТНЫЕ ИЗДЕЛИЯ		
		22		Болт М8х40.36 ГОСТ7798-70	4	
		23		Винт 2М5х14.36 ГОСТ17475-80	16	
		24		Гайка М5.4 ГОСТ5916-70	16	
		25		Гайка М8.4 ГОСТ5915-70	13	
		26		Шайба 5.65Г ГОСТ6402-70	16	
		27		Шайба 8.02 ГОСТ11371-78	18	
				ПРОЧИЕ ИЗДЕЛИЯ		
		28		Подшипник 876903		
				ТУ 37.006.045-77	8	
				АЗЕ 089.000-11		
				СБОРОЧНЫЕ ЕДИНИЦЫ		
А4		15	АЗЕ 086.040-03	Вставка плавкая	1	
А4		16	АЗЕ 086.100-11	Лопатка	5	
А4		17	АЗЕ 088.010-11	Корпус	1	
А4		18	АЗЕ 088.020-07	Стойка	1	
А4		19	АЗЕ 088.030-03	Тяга с рычагами	1	

Инв. № подл. | Подп. и дата | Взам. инв. № | Инв. № дубл. | Подп. и дата

Изм. Лист № докум. Подп. Дата

АЗЕ 089.000

Лист 11

Формат А4

Справ. № 4.004-58 Вариант

Формат	Зона	Поз.	Обозначение	Наименование	Кол.	Примечание
				ДЕТАЛИ		
А4		20	АЗЕ 086.006	Крышка	10	
А4		21	АЗЕ 086.016-03	Тяга	1	
				СТАНДАРТНЫЕ ИЗДЕЛИЯ		
		22		Болт М8х40.36 ГОСТ7798-70	5	
		23		Винт 2М5х14.36 ГОСТ17475-80	20	
		24		Гайка М5.4 ГОСТ5916-70	20	
		25		Гайка М8.4 ГОСТ5915-70	14	
		26		Шайба 5.65Г ГОСТ6402-70	20	
		27		Шайба 8.02 ГОСТ11371-78	20	
				ПРОЧИЕ ИЗДЕЛИЯ		
		28		Подшипник 876903		
				ТУ37.006.045-77	10	

Инв. № подл. | Подп. и дата | Взам. инв. № | Инв. № дубл. | Подп. и дата

Изм. Лист № докум. Подп. Дата

АЗЕ 089.000

Лист 12

Формат А4

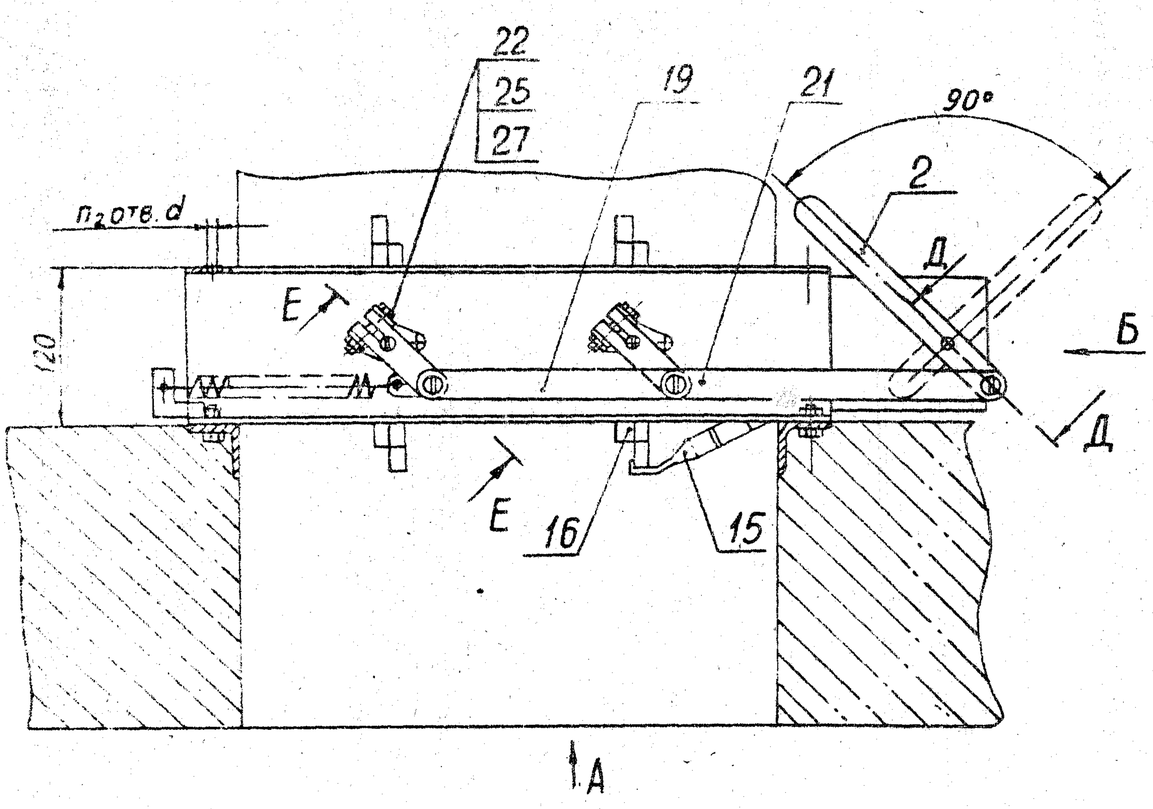

Вид А

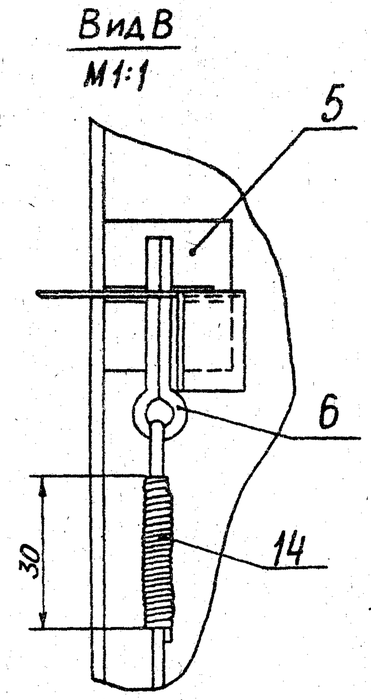

Вид В
М1:1

I
М1:1

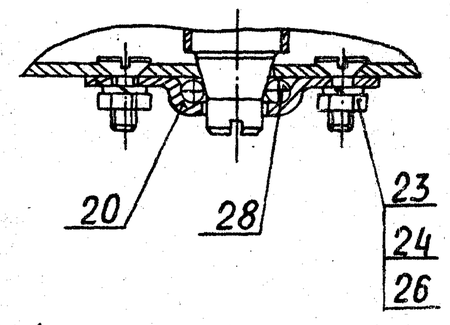

Д-Д
М1:1

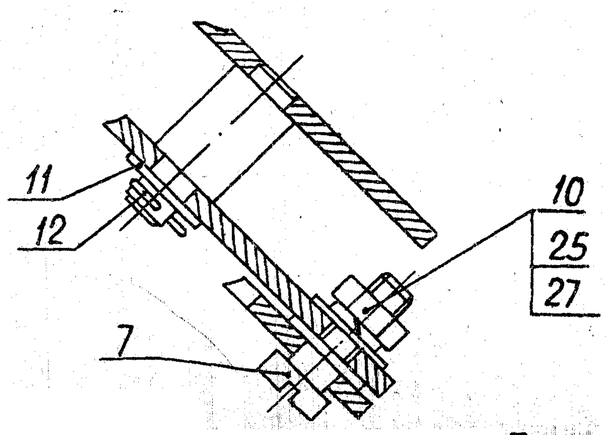

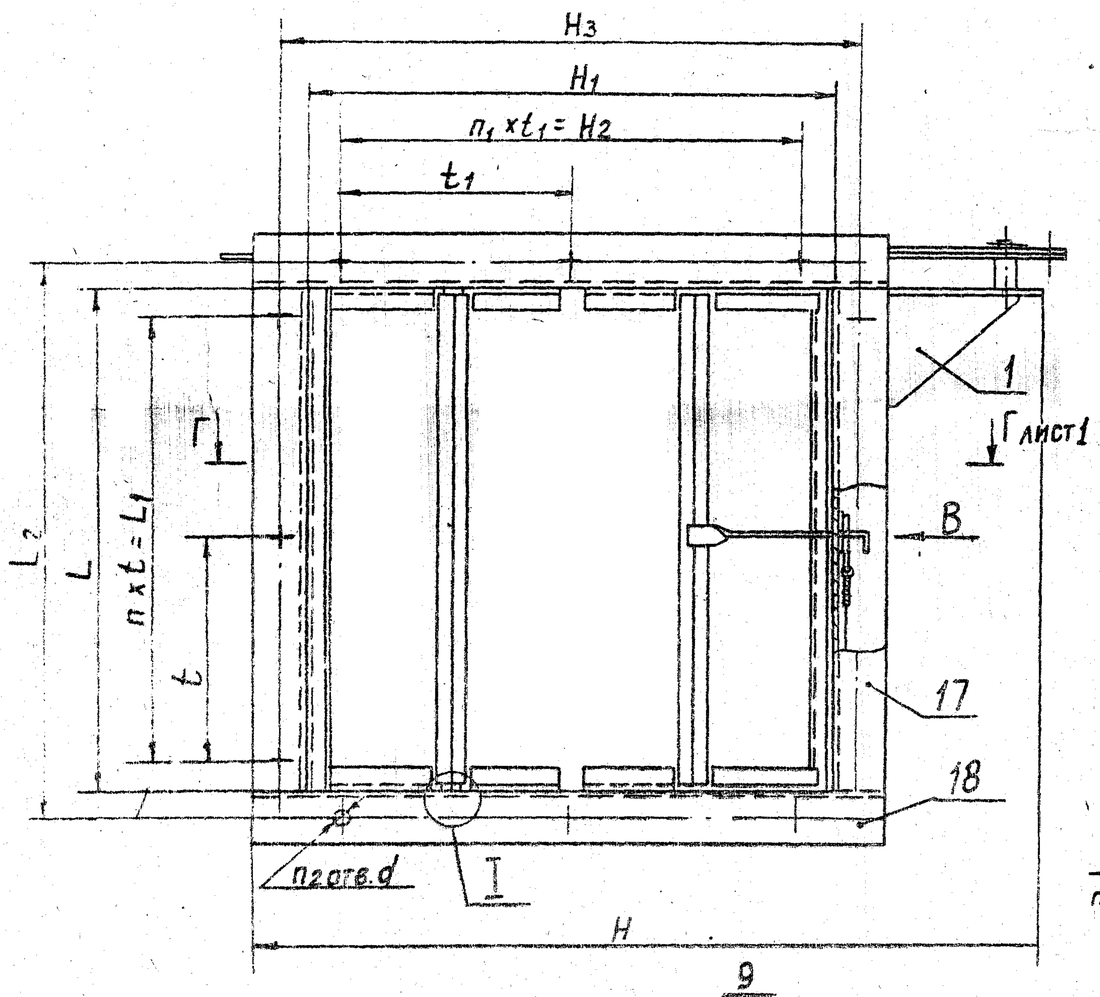

Е-Е
М1:1

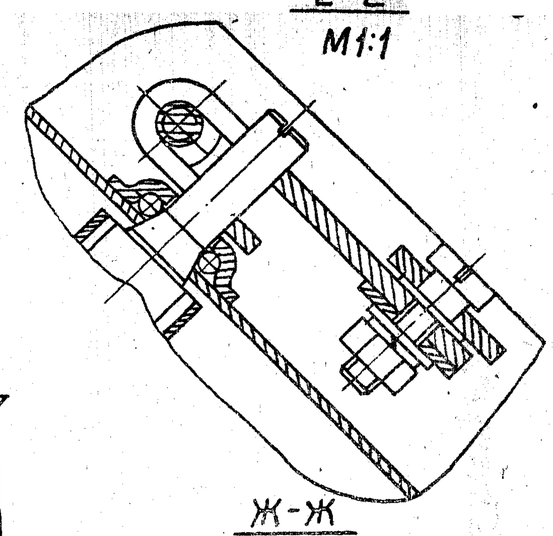

3-3
М1:2,5

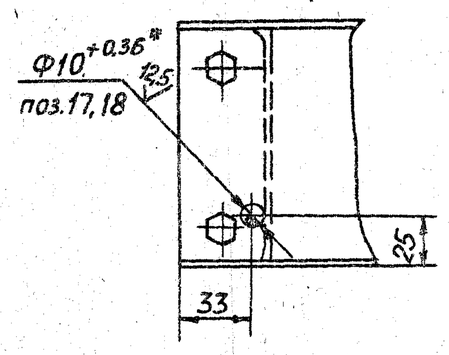

Ж-Ж
М 1:1

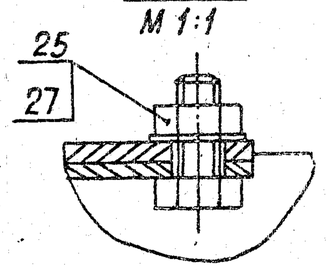

Вид Б

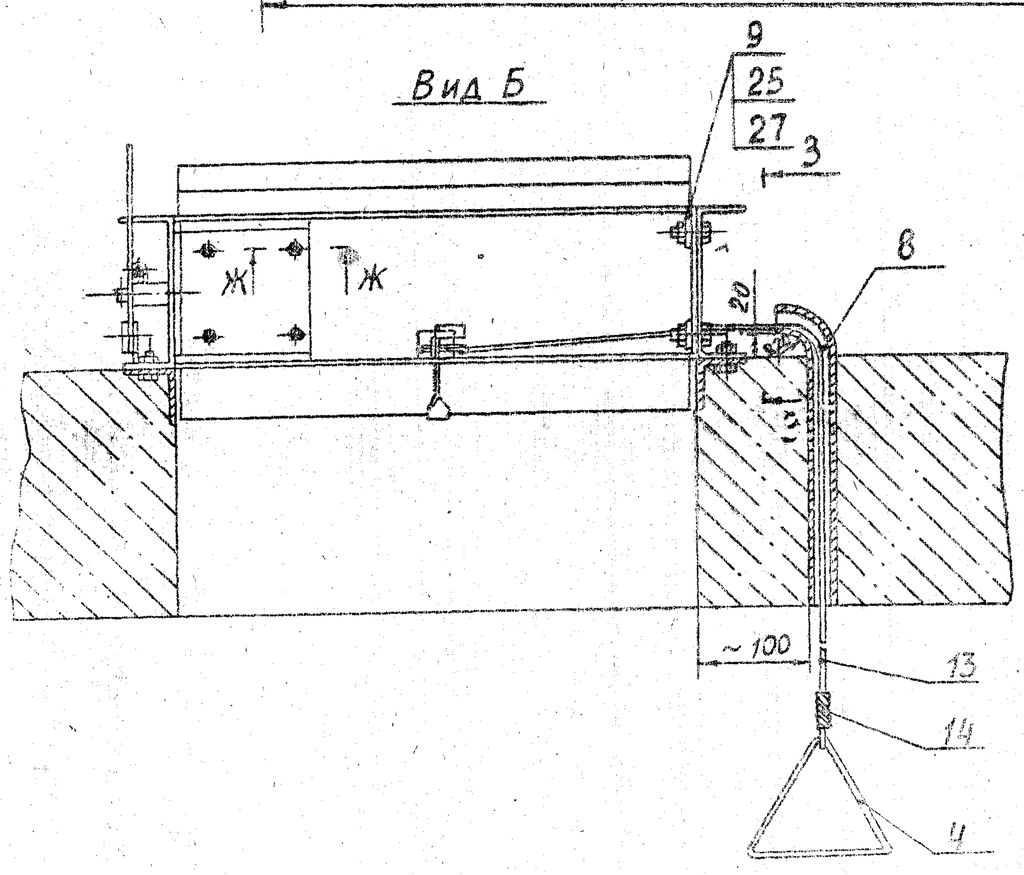

1. Размеры для справок, кроме показанных знаком*
2. Покрытие - эмали: ПФ-115 ГОСТ 6465-76; ПФ-218 ГОСТ 21227-75; ПФ-223 ГОСТ 14923-78.
3. Ручку с тросом (поз. 4, 13) установить на уровне 1,5м от пола, прикрепить к строительной конструкции (стене, колонне) или стенке вертикального воздуховода и опломбировать.

					АЗЕ 089.000 СБ			
Изм.	Лист	№ докум.	Подп.	Дата	Клапан огнезадерживающий с пределом огнестойкости 0,25 и 0,5ч	Лит.	Масса	Масштаб
Разраб.		Белявская				И	См. табл.	–
Пров.		Крупник				Лист	Листов 1	
Рук. гр.		Крупник				САНТЕХПРОЕКТ		
Гл. спец.		Вайнберг						
Н. контр.		Лейтес						
Утв.		Спивак						

Формат А2

Копия 5.904-53 бланкет 1

Подп. и дата | Взам. инв. № дубл. | Инв. № подл. | Подп. и дата

Г – Г / М 1:2 лист 1

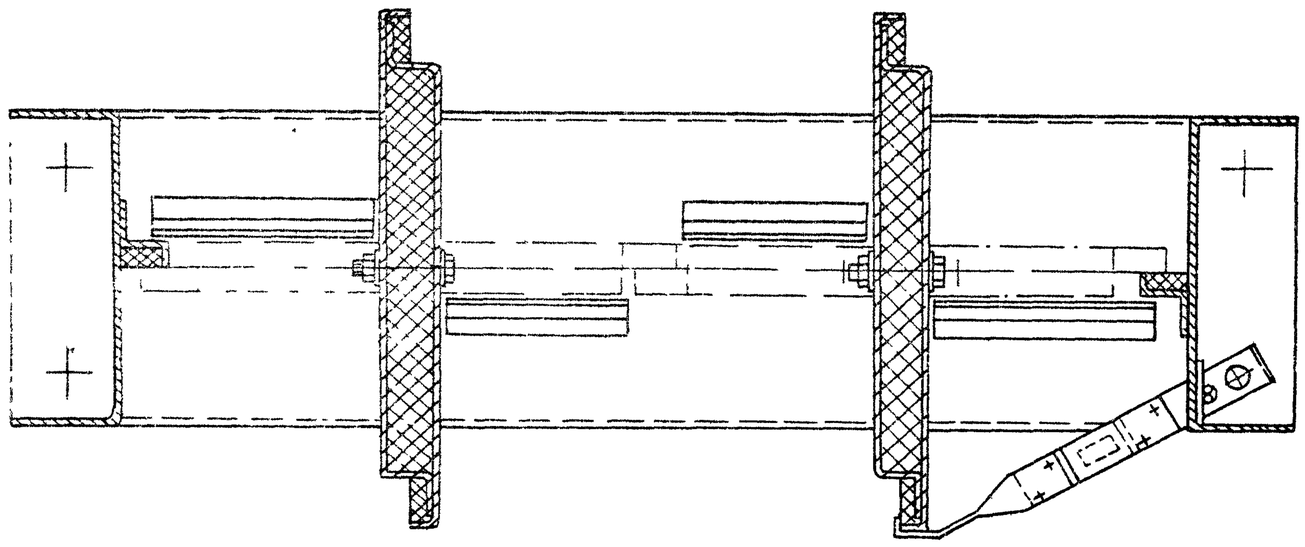

Рис. 2

Остальное – см рис. 1

Г – Г / М1:2

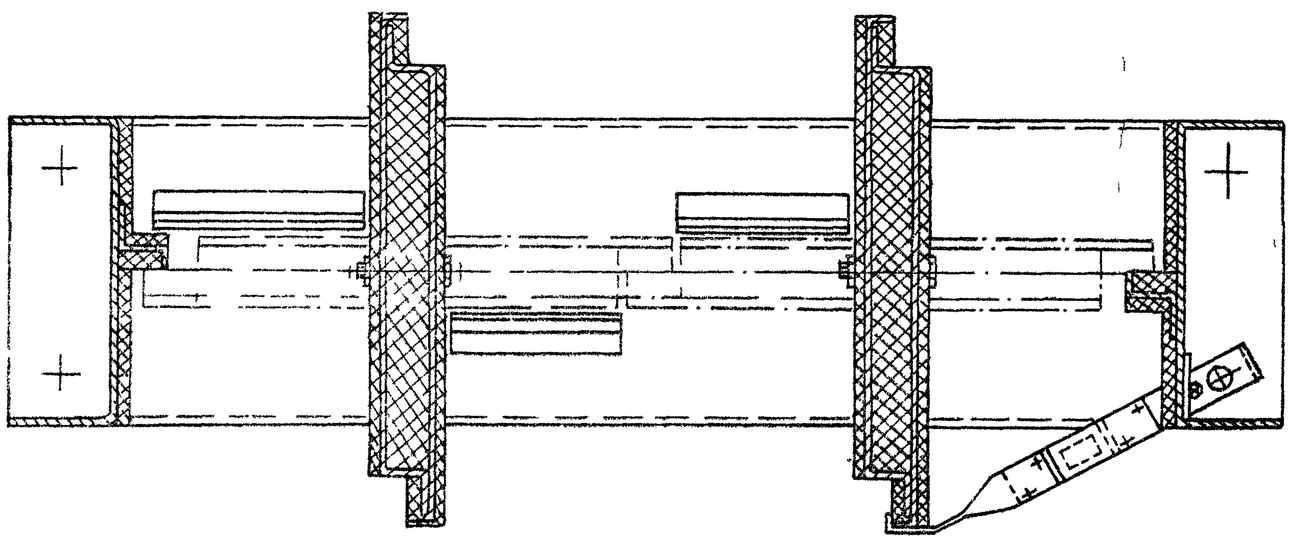

Обозначение	Рис	Предел огнестойкости, ч	Размеры, мм										Кол., шт.			Масса, кг
			H	H_1	H_2	H_3	L	L_1	L_2	t	t_1	d	n	n_1	n_2	
А3Е 089 000	1	0,25	598	400	340	430	400	340	430	170	170	7	2	2	12	16
–01							500	465	530	155			3		14	18
–02							600	540	630	135			4		16	20
–03			798	600	540	630					135	10		4	20	26
–04			998	800	750	830	800	760	830	190	190					40
–05			1198	1000	950	1040	1000	950	1040				5	5	24	56
–06	2	0,5	598	400	340	430	400	340	430	170	170	7	2	2	12	18
–07							500	465	530	155			3		14	21
–08							600	540	630	135			4		16	23
–09			798	600	540	630					135	10		4	20	30
–10			998	800	760	830	800	760	830	190	190					47
–11			1198	1000	950	1040	1000	950	1040				5	5	24	67

Стр. 9 ГОСТ 9024-55 Размер. к 1

Перв. примен. | Справ. № | Подп. и дата | Инв. № дубл. | Взам. инв. № | Подп. и дата

Госстрой СССР
Тбилисский филиал
ЦИТП
Типовой проект /серия/
№ 5-904-52 вып.1
Заказ № 64
Цена 6 руб. 54 коп
Тираж 4000
Дата "8" I 1990