ТИПОВЫЕ СТРОИТЕЛЬНЫЕ КОНСТРУКЦИИ, ИЗДЕЛИЯ И УЗЛЫ

СЕРИЯ 5.905-20.07

УСТАНОВКА ГАЗОВЫХ ПРИБОРОВ И АППАРАТОВ В ЖИЛЫХ И КОММУНАЛЬНО-БЫТОВЫХ ЗДАНИЯХ

ВЫПУСК 1

УСТАНОВКА ГАЗОВЫХ ПРИБОРОВ И АППАРАТОВ. РАБОЧИЕ ЧЕРТЕЖИ

ТИПОВЫЕ СТРОИТЕЛЬНЫЕ КОНСТРУКЦИИ, ИЗДЕЛИЯ И УЗЛЫ

СЕРИЯ 5.905-20.07

УСТАНОВКА ГАЗОВЫХ ПРИБОРОВ И АППАРАТОВ В ЖИЛЫХ И КОММУНАЛЬНО-БЫТОВЫХ ЗДАНИЯХ

ВЫПУСК 1

УСТАНОВКА ГАЗОВЫХ ПРИБОРОВ И АППАРАТОВ. РАБОЧИЕ ЧЕРТЕЖИ.

РАЗРАБОТАНЫ
ОАО СПКБ «ГАЗПРОЕКТ» - БТЦ

Генеральный директор П. С. Гетман

Главный инженер СПКБ В. М. Панасенко

Главный инженер проекта Л. М. Корж

Утверждены приказом А/О «Росгазификация»
№ 5 от 16 февраля 2007 года.
Введены в действие
ОАО СПКБ «Газпроект» - БТЦ,
приказ № 8 от 15 февраля 2007 года

Обозначение	Наименование	Стр.
УГП0.00	Общие указания	4
УГП1.00МЧ	УСТАНОВКА ГАЗОВОГО СЧЕТЧИКА С ПОДКЛЮЧЕНИЕМ ПОД ШТУЦЕР dy 20, dy 25. МОНТАЖНЫЙ ЧЕРТЁЖ	7
УГП1.00	УСТАНОВКА ГАЗОВОГО СЧЕТЧИКА С ПОДКЛЮЧЕНИЕМ ПОД ШТУЦЕР dy 20, dy 25	8
УГП1.01	Пластина	9
УГП1.02	Полухомут	9
УГП1.03	Вставка	10
УГП1.04	Штуцер	10
УГП2.00МЧ	УСТАНОВКА ГАЗОВОГО СЧЁТЧИКА С ПОДКЛЮЧЕНИЕМ ПОД ШТУЦЕР dy 32, dy 40. МОНТАЖНЫЙ ЧЕРТЁЖ	11
УГП2.00	УСТАНОВКА ГАЗОВОГО СЧЕТЧИКА С ПОДКЛЮЧЕНИЕМ ПОД ШТУЦЕР dy 32, dy 40	12
УГП2.01	Пластина	13
УПГ2.02	Штуцер	13
УГП2.03	Гайка	14
УГП2.04	Гайка	14
УГП2.05	Прокладка	15
УГП2.06	Прокладка	15
УГП3.00МЧ	Установка газовой плиты ПГ-4 - подключение	
	трубопроводное. Монтажный чертеж	16
УГП4.00МЧ	Установка газовой плиты ПГ-4 - подключение газовым	
	металлическим шлангом. Монтажный чертеж	18
УГП5.00МЧ	Установка отопительных аппаратов типа АОГВ-11,6-3	
	(исполнение 2) - подключение трубопроводное.	
	Монтажный чертеж	20
УГП5.01.00	Заглушка	22
УГП5.01.00СБ	Заглушка. Сборочный чертеж	22
УСГ5.01.01	Рукоятка	23
УГП5.01.02	Цилиндр	23
УГП5.02	Колено	24
УГП5.03	Труба соединительная	25
УСГ5.04	Патрубок	26

продолжение

Обозначение	Наименование	Стр.
УГП5.05.00СБ	Колено сборное. Вариант. Сборный чертеж	27
УГП5.05.00	Колено сборное. Вариант	28
УГП5.06	Гибкая дымовая труба из зеркальной нержавеющей стали	28
УГП5.05.01	Сектор	29
УГП5.05.02	Сектор	29
УГП6.00МЧ	Установка отопительных аппаратов типа АОВГ-17,3-3	
	(исполнение 2) - подключение трубопроводное.	
	Монтажный чертеж	30
УГП7.00МЧ	Установка отопительных аппаратов типа АОВГ-23,2-1,	
	АОВГ-29-1 - подключение трубопроводное.	
	Монтажный чертеж	32
УГП8.00МЧ	Установка отопительных аппаратов типа АОВГ-35-1	
	(исполнение 1) - подключение трубопроводное.	
	Монтажный чертеж	34
УГП9.00МЧ	Установка отопительных аппаратов типа АОВГ-35-1	
	(исполнение 2) - подключение трубопроводное.	
	Монтажный чертеж	36
УГП10.00МЧ	Установка отопительных аппаратов типа АОВГ-50-1	
	- подключение трубопроводное. Монтажный чертеж	38

Подпись и дата | Инв. N дубл. | Взам инв. N | Подпись и дата | Инв. N подл.

Изм. Лист	N докум.	Подпись	Дата
Разраб.	Василенко		01.07
Разраб.	Тарасенко		01.07
Пров.	Крючков		01.07
Н. контр	Панасенко		01.07
Утв.	Корж		01.07

УПГ.00С

Содержание

Лит	Лист	Листов
	1	2

СПКБ "Газпроект"

продолжение

Обозначение	Наименование	Стр.
УГП11.00МЧ	Установка отопительных аппаратов типа АОВГ100-1	
	- подключение трубопроводное. Монтажный чертеж	40
УГП12.00МЧ	Установка аппаратов водонагревательных проточных	
	типа ВПГ и настенных теплогенераторов - подключение	
	трубопроводное. Монтажный чертеж	42
УГП13.00МЧ	Установка отопительных аппаратов типа АОГВ-11,6-3	
	(исполнение 2) - подключение газовым металлическим	
	шлангом. Монтажный чертеж	44
УГП14.00МЧ	Установка отопительных аппаратов типа АОГВ-17,3-3	
	(исполнение 2) - подключение газовым металлическим	
	шлангом. Монтажный чертеж	46
УГП15.00МЧ	Установка отопительных аппаратов типа АОГВ-23,2-1;	
	АОГВ-29-1 - подключение газовым металлическим шлангом.	
	Монтажный чертеж	48
УГП16.00МЧ	Установка отопительных аппаратов типа АОГВ-35-1	
	(исполнение 1) - подключение газовым металлическим	
	шлангом. Монтажный чертеж	50
УГП17.00МЧ	Установка отопительных аппаратов типа АОГВ-35-1	
	(исполнение 2) - подключение газовым металлическим	
	шлангом. Монтажный чертеж	52
УГП18.00МЧ	Установка отопительных аппаратов типа АОГВ-50-1 -	
	подключение газовым металлическим шлангом.	
	Монтажный чертеж	54
УГП19.00МЧ	Установка отопительных аппаратов типа АОГВ-100-1 -	
	подключение газовым металлическим шлангом.	
	Монтажный чертеж	56
УГП20.00МЧ	Установка аппаратов водонагревательных проточных	
	типа ВПГ и настенных теплогенераторов - подключение	
	газовым металлическим шлангом. Монтажный чертеж	58

продолжение

Обозначение	Наименование	Стр.
УГП20.01	Труба	60
УГП20.02	Труба	60
УГП20.03	Труба	61
УГП20.04	Труба	61
УГП20.05	Штуцер	62
УГП20.06	Газовый шланг сильфонного типа	63

Подпись и дата | Инв. N дубл. | Взам инв. N | Подпись и дата | Инв. N подл.

1 Общая часть

1.1 Рабочие чертежи типовой документации "Установка газовых приборов и аппаратов в жилых и коммунально-бытовых зданиях" серии 5.905-20.07 разработаны взамен серии 5.905-10.

1.2. Рабочие чертежи разработаны с учетом опыта проектирования, строительства, эксплуатации систем газоснабжения на основании следующих нормативных документов:

- СНиП 42-01-2002 "Газораспределительные системы";
- ГОСТ 9.602-2005 "Единая система защиты от коррозии и старения. Сооружения подземные. Общие требования к защите от коррозии";
- ПБ 12-529-03 "Правила безопасности систем газораспределения и газопотребления";
- СНиП 2.08.02-89* "Общественные здания и сооружения";
- СНиП 31-02-2001 "Дома жилые одноквартирные";
- СНиП 31-03-2001 "Производственные здания";
- СУЬG 31-05-2003 "Общественные здания административного назначения";
- СНиП 31-01-2003 "Здания жилые многоквартирные";
- СНиП 41-01-2003 "Отопление, вентиляция и кондиционирование»;
- СНиП 21-01-97 «Пожарная безопасность зданий и сооружений".

1.3. Технические решения, принятые в рабочих чертежах соответствуют требованиям действующих инструкций, ГОСТов, норм, правил, стандартов.

2 Назначение и область применения

2.1 Рабочие чертежи настоящей типовой документации применяются при проектировании по установке газовых приборов, аппаратов для целей отопления мощностью до 100 кВт в жилых, общественных, административных и производственных зданиях; при газоснабжении природным газом по ГОСТ 5542-87 с избыточным давлением до 0,003 мПа (0,03 кгс/см2) и сжиженным газом по ГОСТ 20448-90* с избыточным давлением до 0,005 мПа (0,05 кгс/см2), сейсмичностью до 9 баллов.

3 Технические требования к изготовлению

3.1 Материалы, изготовление узлов и деталей газопроводов должны соответствовать требованиям СниП 42-01-2002.

3.2 Свойства материалов и оборудования должны быть подтверждены, сертификатом качества.

3.3 Соединения на трубных цилиндрических резьбах производить на белилах цинковых марки ГОСТ 202-84* с подмоткой льна ГОСТ 10330-76*.

4 Рекомендации по проектированию и монтажу

4.1 При монтаже оборудования, узлов и деталей газопроводов следует соблюдать требования СниП 42-01-2002.

4.2 При проектировании узлов газопровода следует применять «Детали трубопроводов бесшовные приварные из углеродистой и лигированной стали» по ГОСТ:

- отводы ГОСТ 30753-2001; ГОСТ 17375-2001;
- тройники ГОСТ 17376-2001;
- переходы ГОСТ 17378-2001

допускается применение "Деталей трубопроводов из углеродистой стали" по ОСТ:

- гнутые отводы по ОСТ 36-42-81 радиусом изгиба не менее 2d;

Изм.	Лист	N докум.	Подпись	Дата	УГП0.00		
Разраб.		Василенко		01.07	Общие указания	Лит.	Лист 1 / Листов 3
Разраб.		Тарасенко		01.07		СПКБ "Газпроект"	
Пров.		Крючков		01.07			
Н. контр.		Панасенко		01.07			
Утв.		Корж		01.07			

Подпись и дата | Инв. N дубл. | Взам инв. N | Подпись и дата | Инв. N подл.

- формованные переходы по ОСТ 36-44-81, изготовленные методом подогрева и последующего обжима концов труб до dу 50:
  - dу 20 x dу 15;
  - dу 25 x dу 20;
  - dу 32 x dу 25;
  - dу 40 x dу 32;
  - dу 50 x dу 40

Размер заготовки не менее 100 мм.

4.3 Внутри помещения при проектировании предусматривать установку запорной арматуры класса "А" (шаровые краны) с одной стороны муфтовым подсоединением под резьбу, с другой стороны ответное штуцерное резьбовое соединение под муфту.

4.4 Газопровод внутри помещения покрыть двумя слоями масляной краски для внутренних работ.

4.5 Бытовые газовые счетчики устанавливаются:

- в газифицированном или в газифицируемом помещении на расстоянии от газового оборудования в соответствии паспорта и инструкции по эксплуатации;
- в отдельном нежилом помещении газифицируемого здания с естественной вентиляцией;
- на наружной стене газифицируемого здания в соответствии инструкции по эксплуатации;
- из условий удобства монтажа и эксплуатации на высоте, как правило, 1,6 м от уровня пола (основания).

4.6 Установку бытовых газовых плит следует предусматривать в помещениях кухонь (летних кухонь), в помещениях общественных и административных зданиях в соответствии требований паспорта и инструкции по эксплуатации заводов изготовителей. Помещения должны быть высотой не менее 2,2 м, допускается установка плит с наклонными потолками, имеющих высоту в центральной части 2.0 м, при этом, устанавливать следует в той части, где высота не менее 2,2 м. Газовые плиты устанавливать из условий удобства монтажа и эксплуатации, расстояние в свету от плиты до другого газового оборудования следует принимать не менее 100 мм, другие расстояния принимать в соответствии СП 42-101-2003 п. 6.23; 6.24.

4.7 Газоиспользующее оборудование для отопления и горячего водоснабжения:

- возможность размещения газоиспользующего оборудования в помещениях зданий различного назначения и требование к этим помещениям устанавливаются строительными нормами и правилами по проектированию и строительству с учетом требований стандартов и других документов, а также данных заводских требований, в соответствии паспорта и инструкций по эксплуатации, определяющих область и условия его применения, а также с выполнением требований СП 42-101-2003 п. 6.17; 6.18;

- установка газовых отопительных аппаратов с открытой камерой сгорания, принятая на чертежах данной серии с учетом опыта монтажа и эксплуатации должна предусматриваться на расстоянии от тыльной стороны установки и от боковой стороны не менее 200 мм, со стороны опуска разводки газопровода для подключения газового аппарата не менее 500 мм;
- устанановка настенного газоиспользующего оборудования в соответствии требований СП 42-101-2003 и данной серии альбома;
- высота газифицируемого помещения при установке оборудования мощностью до 60 кВт должна быть не менее:

- 2,0 м - для жилых зданий;
- 2,2 м - для общественных, административных зданий;
- 2,5 м - при установке оборудования мощностью свыше 60 кВт.

4.8 Вентиляция газифицируемых помещений должна быть естественная, постоянно действующая. Параметры вентиляции определяются из расчета 3х кратного воздухообмена в час с учетом дополнительного воздуха необходимого для горения. Допускается для притока воздуха в газифицируемое помещение жилых зданий использовать подрез в нижней части двери в смежное нежилое помещение (кроме ванных и санузлов).

5 Обозначения, принятые в типовой серии

УГП - установка газового оборудования и разводка газопровода

5.1 Пример обозначения установки газового счетчика с подключением под штуцер dy 20:

Марка поз.	Обозначение	Наименование	Кол.	Масса ед.,кг	Примечание
	5.905-20.07 вып. 1 УГП1.00МЧ	Установка газового счетчика с подключением под штуцер dy 20			

5.2 Рекомендуется привязка другого оборудования указанного в спецификации и ссылкой на чертежи при условии аналогичной разводки подключения оборудования.

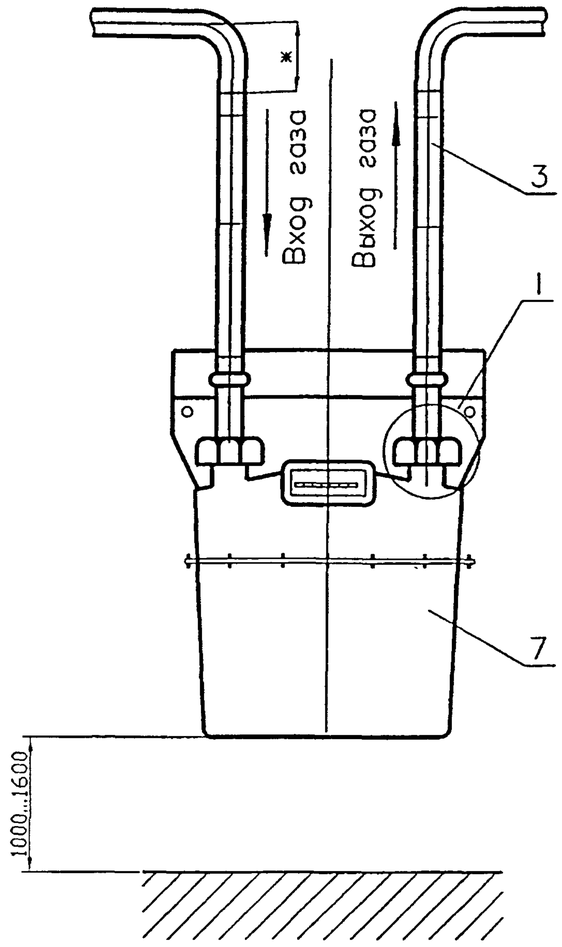

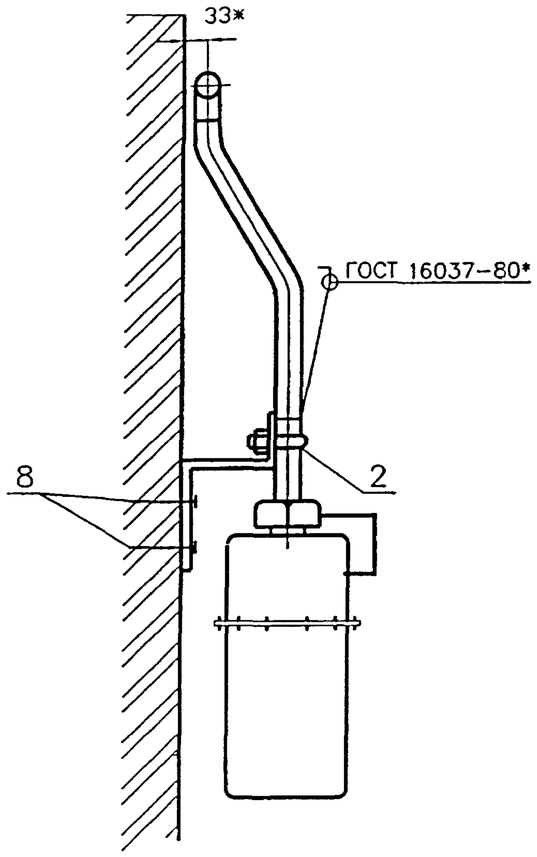

Пример обозначения установки газового счетчика с подключением под штуцер dy 20:

Марка поз.	Обозначение	Наименование	Кол.	Масса ед.,кг	Примечание
	5.905-20.07 вып. 1 УГП1.00МЧ	Установка газового счетчика с подключением под штуцер dy 20			

* Размер уточнить при монтаже

(I)

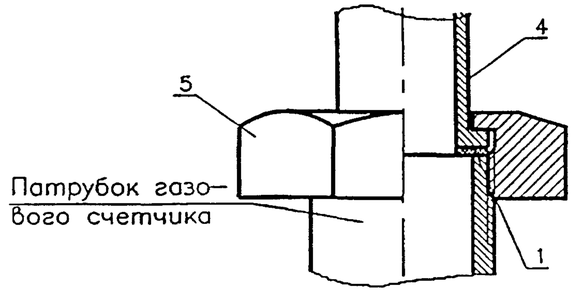

Изм.	Лист	N докум.	Подпись	Дата
Разраб.		Василенко		01.07
Разраб.		Тарасенко		01.07
Пров.		Крючков		01.07
Н. контр.		Панасенко		01.07
Утв.		Корж		01.07

УГП1.00МЧ

Установка газового счетчика с подключением под штуцер dy 20, dy 25. Монтажный чертеж

Лит.	Масса	Масштаб
	-	-
Лист	Листов 1	

СПКБ "Газпроект"

Инв. N подл. | Подпись и дата | Взам инв. N | Инв. N дубл. | Подпись и дата

Поз.	Обозначение	Наименование	Кол	Примечание
		Документация		
	УГП0.00	Общие указания		
		Детали		
1	УГП1.01	Пластина	1	
		Стандартные изделия		
7		Газовый счетчик	1	
8		Дюбель 5х40 ТУ 36-941-79	3	
		Гайка М8.4 ГОСТ 5915-70*	2	
		Шайба 8.02 ГОСТ 11371-78*	2	
		Подключение под штуцер dy 20		
		Детали		
2	УГП1.02	Полухомут	2	
3	УГП1.03	Вставка	2	
4	УГП1.04	Штуцер	2	
5	ТГ-20.00.02	Гайка	2	
6	ТГ-20.00.02	Прокладка	2	
		Подключение под штуцер dy 25		
		Детали		
2	УГП1.02-01	Полухомут	2	
3	УГП1.03-01	Вставка	2	
4	УГП1.04-01	Штуцер	2	
5	ТГ-25.00.02	Гайка	2	
6	ТГ-25.00.02	Прокладка	2	

Подпись и дата | Инв. N дубл. | Взам инв. N | Подпись и дата | Инв. N подл.

Изм.	Лист	N докум.	Подпись	Дата
Разраб.		Василенко		01.07
Разраб.		Тарасенко		01.07
Пров.		Крючков		01.07
Н. контр.		Панасенко		01.07
Утв.		Корж		01.07

УГП1.00

Установка газового счетчика с подключением под штуцер dy 20, dy 25

Лит.	Лист	Листов
		1

СПКБ "Газпроект"

12,5 (✓)

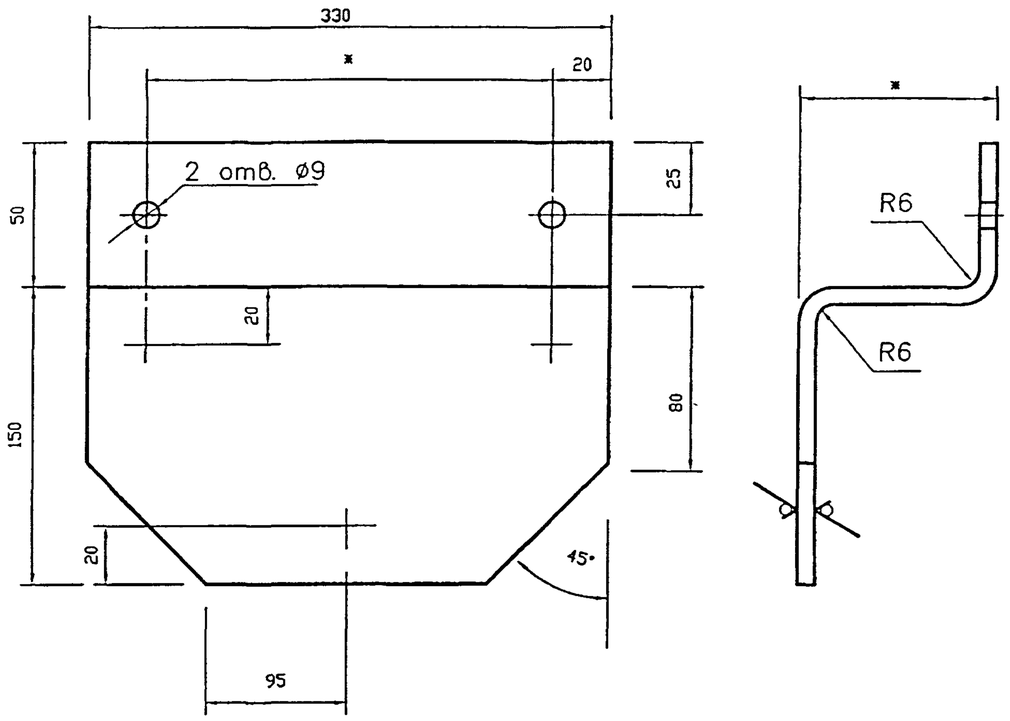

* Размеры определить по месту

Изм.	Лист	N докум.	Подпись	Дата
Разраб.		Василенко		01.07
Разраб.		Тарасенко		01.07
Пров.		Крючков		01.07
Н. контр.		Панасенко		01.07
Утв.		Корж		01.07

УГП1.01

Пластина

Лит.	Масса	Масштаб
	-	-

Лист | Листов 1

Лист Б-ПН-3.0 ГОСТ 19903-74* / С245 ГОСТ 27772-88*

СПКБ "Газпроект"

Подпись и дата | Инв. N дубл. | Взам инв. N | Подпись и дата | Инв. N подл.

12,5 (✓)

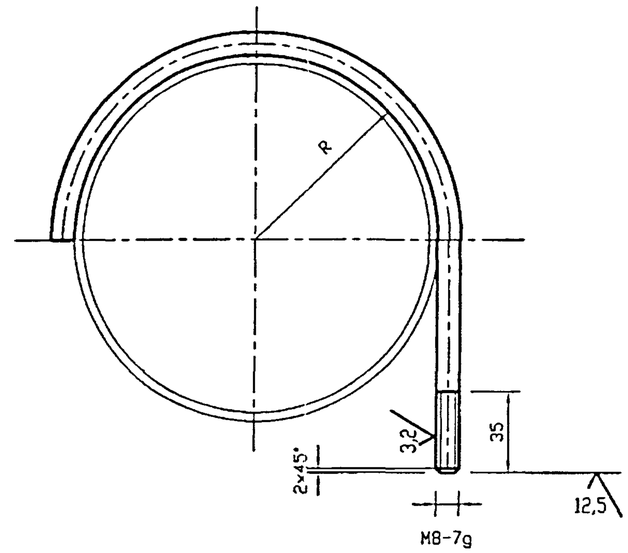

Обозначение	Диаметр штуцера счетчика	R, мм	Lобщ. мм	Масса ед., кг
УГП1.02	dy 20	13	84	0.067
-01	dy 25	16	97	0.078

Неуказанные предельные отклонения размеров:
H14, h14, $\pm \frac{JT14}{2}$

Изм.	Лист	N докум.	Подпись	Дата
Разраб.		Василенко		01.07
Разраб.		Тарасенко		01.07
Пров.		Крючков		01.07
Н. контр.		Панасенко		01.07
Утв.		Корж		01.07

УГП1.02

Полухомут

Лит.	Масса	Масштаб
	см. табл.	-

Лист | Листов 1

Круг 8-В ГОСТ 2590-88 / ВСт3сп3 ГОСТ 535-88*

СПКБ "Газпроект"

Подпись и дата | Инв. N дубл. | Взам инв. N | Подпись и дата | Инв. N подл.

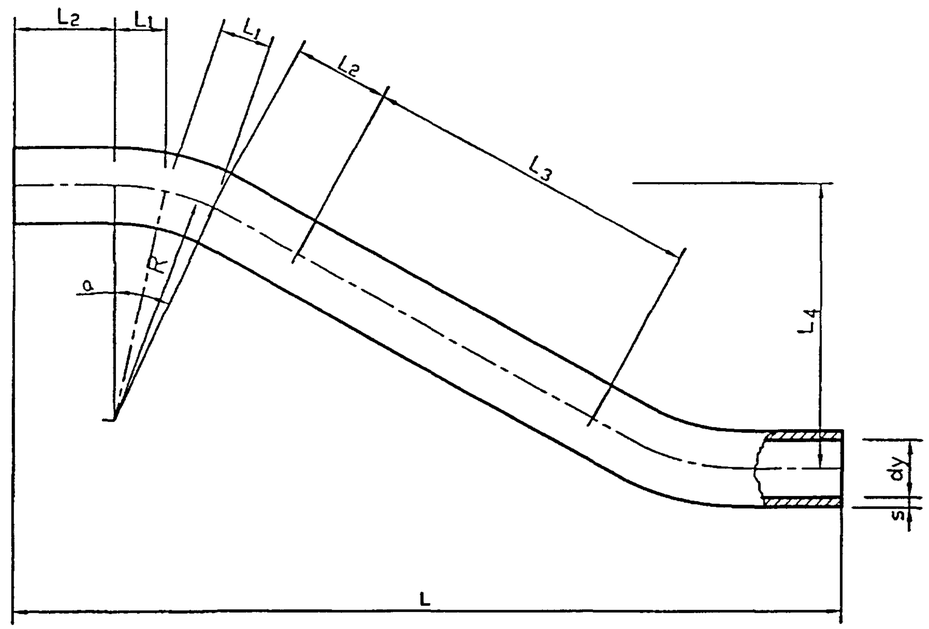

Обозначение	dyxs	L_1 мм	L_2 мм	L_3 мм	L_4 мм	R мм	α	L мм	$L_{общ.}$ мм	Масса ед., кг
УГП1.03	20x2.8	17	33	105	102	63	30°	278	308	0.51
-01	25x3.2	18	35	115	97	80	25°	304	327	0.78

1. Гнутые отводы выполнить в соответствии с требованиями ОСТ 36-42-81.
2. Неуказанные предельные отклонения размеры: h14, $\pm \frac{JT14}{2}$

Изм.	Лист	N докум.	Подпись	Дата	УГП1.03			
Разраб.		Василенко		01.07	Вставка	Лит.	Масса см. табл.	Масштаб -
Разраб.		Тарасенко		01.07		Лист	Листов 1	
Пров.		Крючков		01.07				
Н. контр.		Панасенко		01.07	Труба dyxs ГОСТ 3262-75*	СПКБ "Газпроект"		
Утв.		Корж		01.07				

Подпись и дата | Инв. N дубл. | Взам инв. N | Подпись и дата | Инв. N подл.

6,3

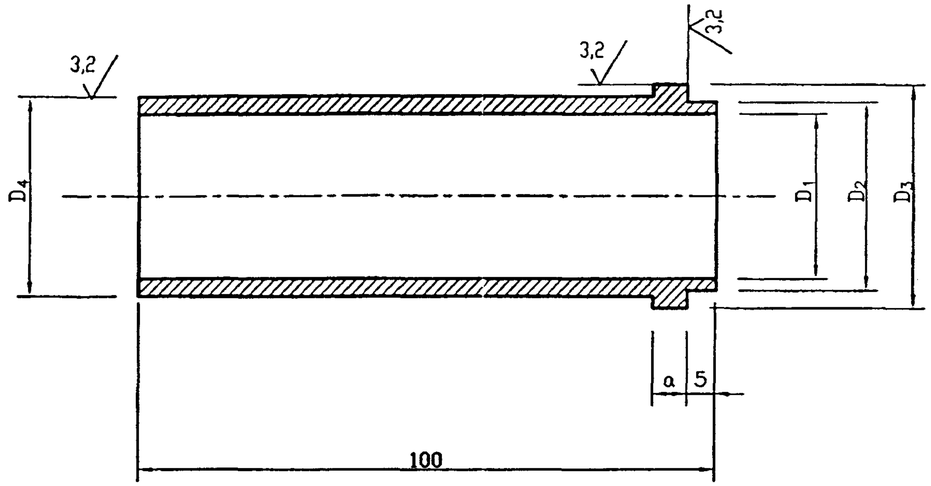

Обозначение	a мм	D_1, мм	D_2, мм	D_3, мм	D4, мм	Масса ед. кг
УГП 1.04	5	20	$25^{+0.1}$	$30_{-0.1}$	25	0.38
-01	6	25	$32_{-0.2}$	$38.5_{-0.1}$	32	0.46

Не указанные предельные отклонения размеров: H14, h14, $\pm \frac{JT14}{2}$

Изм.	Лист	N докум.	Подпись	Дата	УГП1.04			
Разраб.		Василенко		01.07	Штуцер	Лит.	Масса см. табл.	Масштаб -
Разраб.		Тарасенко		01.07		Лист	Листов 1	
Пров.		Крючков		01.07				
Н. контр.		Панасенко		01.07	Круг 40-В ГОСТ 2590-88 / ВСт3пс1-1 ГОСТ 535-88*	СПКБ "Газпроект"		
Утв.		Корж		01.07				

Подпись и дата | Инв. N дубл. | Взам инв. N | Подпись и дата | Инв. N подл.

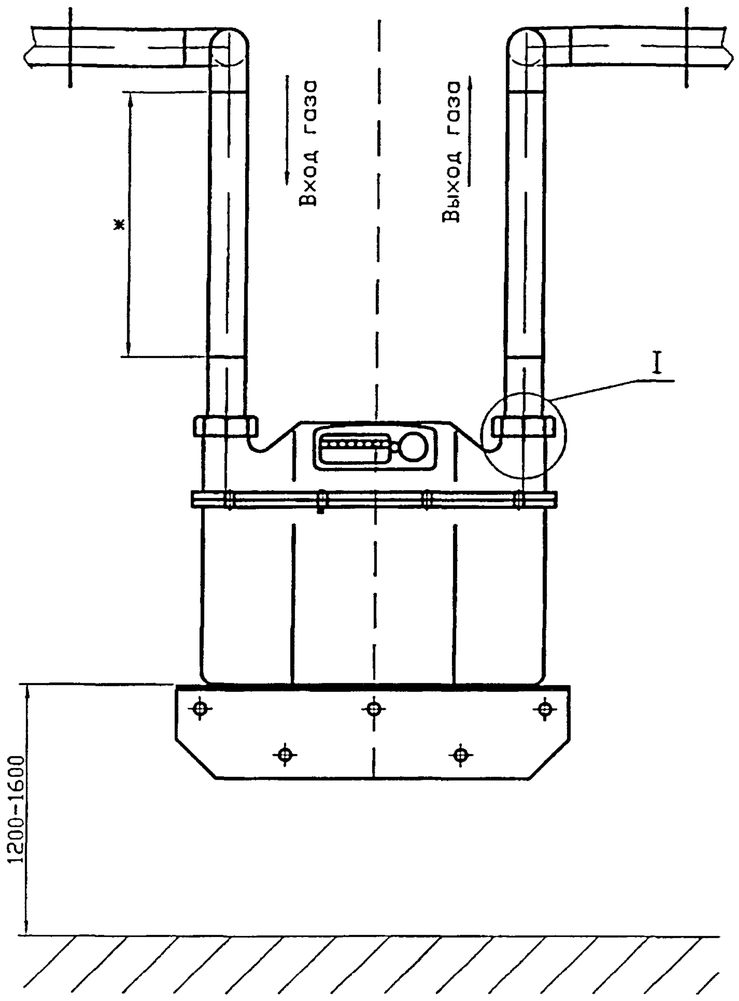

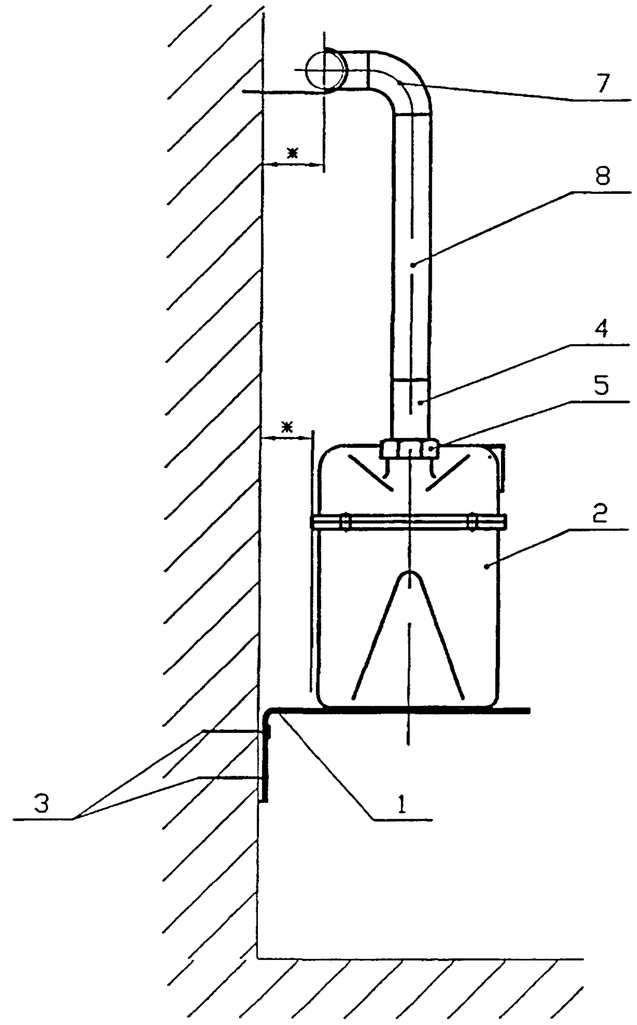

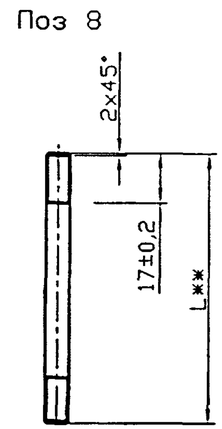

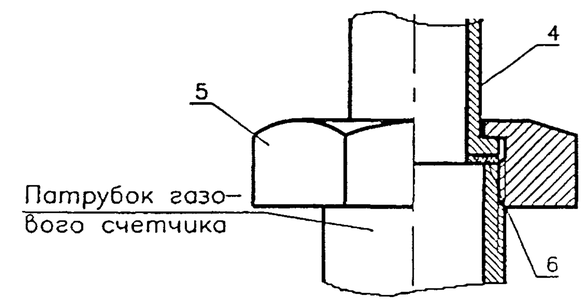

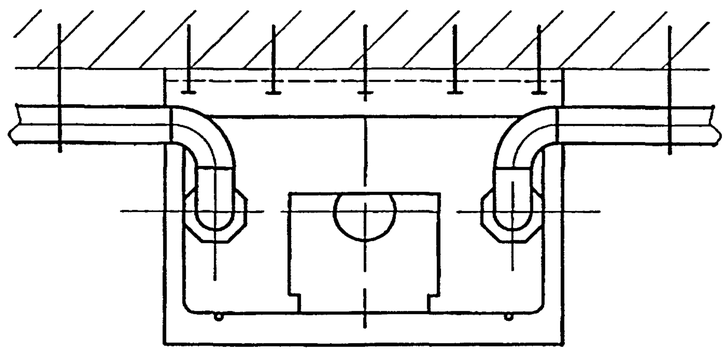

* Размер уточнить при монтаже.

** Размер уточнить при проектировании.

					УГП2.00М4			
Изм.	Лист	N докум.	Подпись	Дата	Установка газового счетчика с подключением под штуцер dy 32, dy 40. Монтажный чертеж	Лит.	Масса	Масштаб
Разраб.		Василенко		01.07			-	-
Разраб.		Тарасенко		01.07		Лист	Листов 1	
Пров.		Крючков		01.07		СПКБ "Газпроект"		
Н. контр.		Панасенко		01.07				
Утв.		Корж		01.07				

Подпись и дата | Инв. N дубл. | Взам инв. N | Подпись и дата | Инв. N подл.

Поз.	Обозначение	Наименование	Кол	Примечание
		Документация		
	УГП0.00	Общие указания		
		Детали		
1	УГП2.01	Пластина	1	
		Стандартные изделия		
2		Газовый счетчик	1	
3		Дюбели-шпильки М6х70		
		ГОСТ 28457-90	5	
		Подключение под штуцер dy 32		
		Детали		
4	УГП2.02	Штуцер	2	
5	УГП2.03	Гайка	2	
6	УГП2.05	Прокладка	2	
		Стандартные изделия		
7		Отвод П90-32х2,5-0,9Г2С	4	
8		Труба 32х3.2 ГОСТ 3262-75*	2	Длину уточн. при проект.

Поз.	Обозначение	Наименование	Кол	Примечание
		Подключение под штуцер dy 40		
		Детали		
4	УГП2.02-01	Штуцер	2	
5	УГП2.04	Гайка	2	
6	УГП2.06	Прокладка	2	
		Стандартные изделия		
7		Отвод П90-40х3,0-0,9Г2С	4	
8		Труба 40х3.5 ГОСТ 3262-75*	2	Длину уточн. при проект.

Подпись и дата | Инв. N дубл. | Взам инв. N | Подпись и дата | Инв. N подл.

Изм.	Лист	N докум.	Подпись	Дата
Разраб.		Василенко		01.07
Разраб.		Тарасенко		01.07
Пров.		Крючков		01.07
Н. контр.		Панасенко		01.07
Утв.		Корж		01.07

УГП2.00

Установка газового счетчика с подключением под штуцер dy 32, dy 40

Лит.	Лист	Листов
		1

СПКБ "Газпроект"

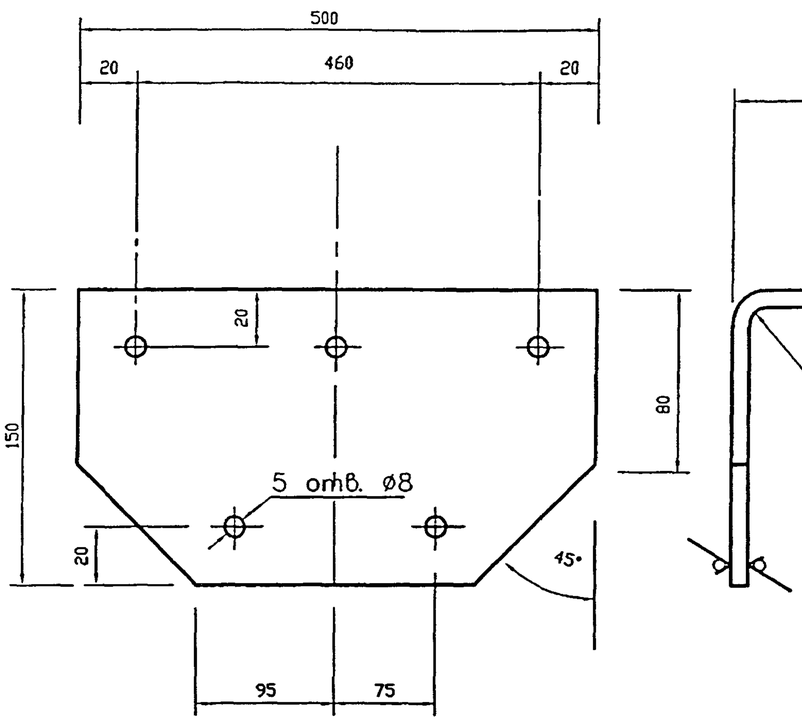

* Размеры определить по месту

Изм	Лист	N докум.	Подпись	Дата
Разраб.		Василенко		01.07
Разраб.		Тарасенко		01.07
Пров.		Крючков		01.07
Н контр.		Панасенко		01.07
Утв.		Корж		01.07

УГП2.01

Пластина

Лит.	Масса	Масштаб
	8,6	-

Лист | Листов 1

Лист Б-ПН-40 ГОСТ 19903-74* / С245 ГОСТ 27772-88*

СПКБ "Газпроект"

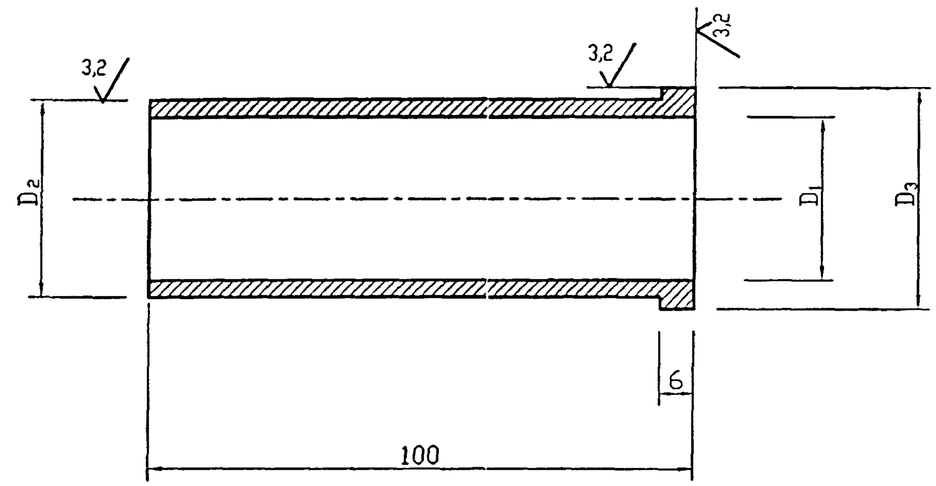

Обозначение	D_1, мм	D_2, мм	D_3, мм	Масса ед. кг
УГП 2.02	28	$33^{+0.1}$	42	0,58
-01	36	$42_{-0.2}$	46	0,72

Не указанные предельные отклонения размеров: H14, h14, $\pm \frac{JT14}{2}$

Изм.	Лист	N докум.	Подпись	Дата
Разраб.		Василенко		01.07
Разраб.		Тарасенко		01.07
Пров.		Крючков		01.07
Н. контр.		Панасенко		01.07
Утв.		Корж		01.07

УГП2.02

Штуцер

Лит.	Масса	Масштаб
	см. табл.	-

Лист | Листов 1

Круг $\frac{D_3\text{-В ГОСТ 2590-88}}{Ст3сп\text{-I ГОСТ 535-88*}}$

СПКБ "Газпроект"

Подпись и дата | Инв. N дубл. | Взам инв. N | Подпись и дата | Инв. N подл.

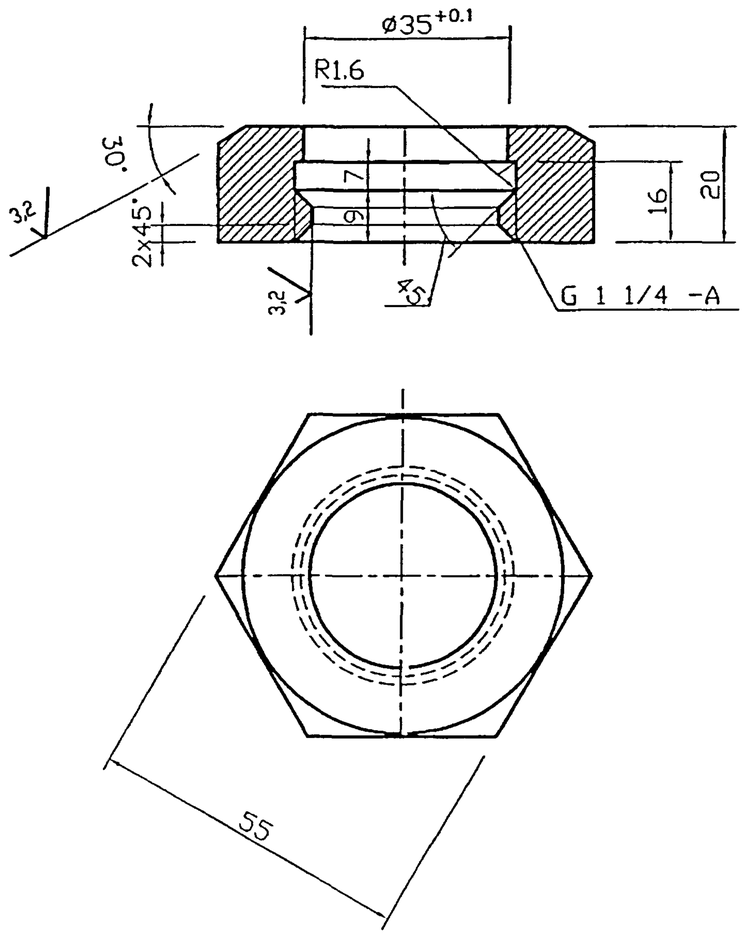

Не указанные предельные отклонения размеров: H14, h14, ± $\frac{JT14}{2}$

					УГП2.03			
Изм.	Лист	N докум.	Подпись	Дата	Гайка	Лит.	Масса	Масштаб
Разраб.		Василенко		01.07			1,8	-
Разраб.		Тарасенко		01.07		Лист	Листов 1	
Пров.		Крючков		01.07				
Н. контр.		Панасенко		01.07	Шестигранник 55-В ГОСТ 2879-88 / Ст3пс1-I ГОСТ 535-88*	СПКБ "Газпроект"		
Утв.		Корх		01.07				

Подпись и дата | Инв. N дубл. | Взам инв. N | Подпись и дата | Инв. N подл.

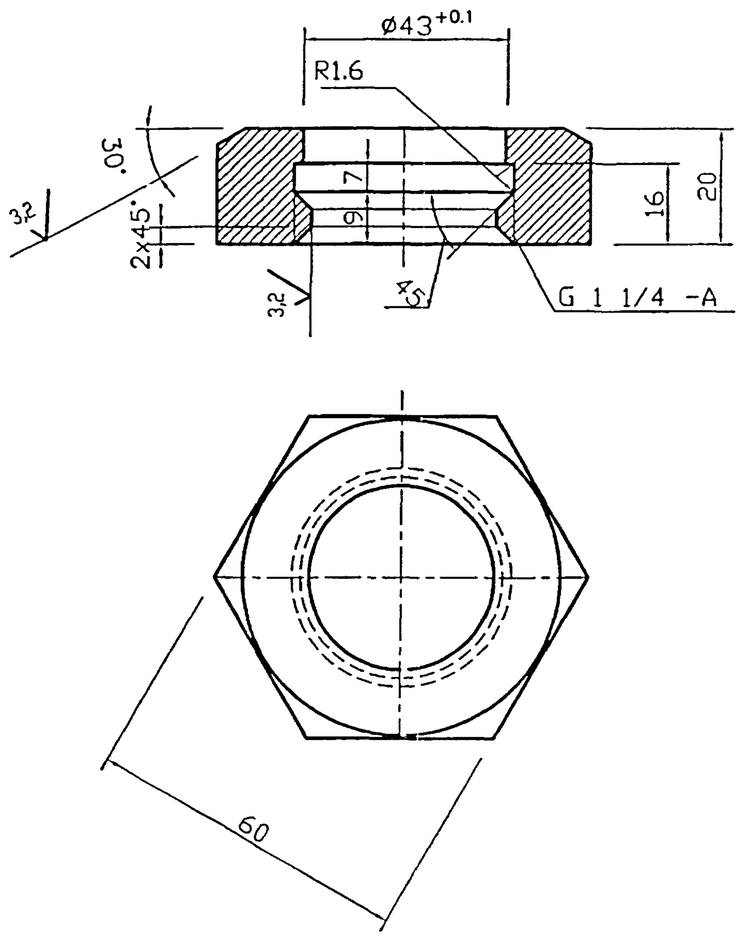

Не указанные предельные отклонения размеров: H14, h14, ± $\frac{JT14}{2}$

					УГП2.04			
Изм.	Лист	N докум.	Подпись	Дата	Гайка	Лит.	Масса	Масштаб
Разраб.		Василенко		01.07			2,5	-
Разраб.		Тарасенко		01.07		Лист	Листов 1	
Пров.		Крючков		01.07				
Н. контр.		Панасенко		01.07	Шестигранник 60-В ГОСТ 2879-88 / Ст3пс1-I ГОСТ 535-88*	СПКБ "Газпроект"		
Утв.		Корх		01.07				

Подпись и дата | Инв. N дубл. | Взам инв. N | Подпись и дата | Инв. N подл.

6,3 (√)

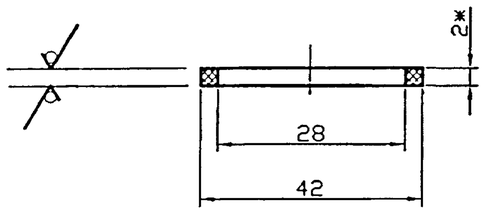

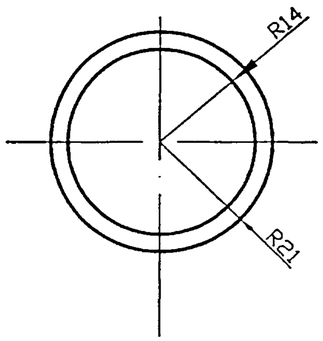

*- размер для справок

Изм.	Лист	N докум.	Подпись	Дата	УГП2.05			
Разраб.		Василенко		01.07	Прокладка	Лит.	Масса	Масштаб
Разраб.		Тарасенко		01.07			0,02	-
Пров.		Крючков		01.07		Лист	Листов 1	
Н. контр.		Панасенко		01.07	Паронит ПМБ 2,0 ГОСТ 481-80*	СПКБ "Газпроект"		
Утв.		Корж		01.07				

Подпись и дата | Инв. N дубл. | Взам инв. N | Подпись и дата | Инв. N подл.

6,3 (√)

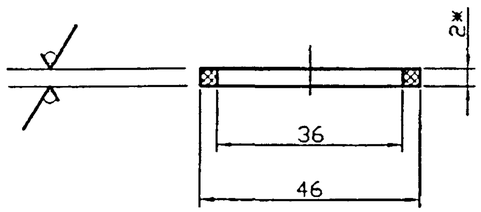

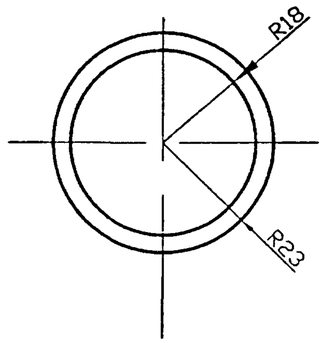

*- размер для справок

Изм.	Лист	N докум.	Подпись	Дата	УГП2.06			
Разраб.		Василенко		01.07	Прокладка	Лит.	Масса	Масштаб
Разраб.		Тарасенко		01.07			0,02	-
Пров.		Крючков		01.07		Лист	Листов 1	
Н. контр.		Панасенко		01.07	Паронит ПМБ 2,0 ГОСТ 481-80*	СПКБ "Газпроект"		
Утв.		Корж		01.07				

Подпись и дата | Инв. N дубл. | Взам инв. N | Подпись и дата | Инв. N подл.

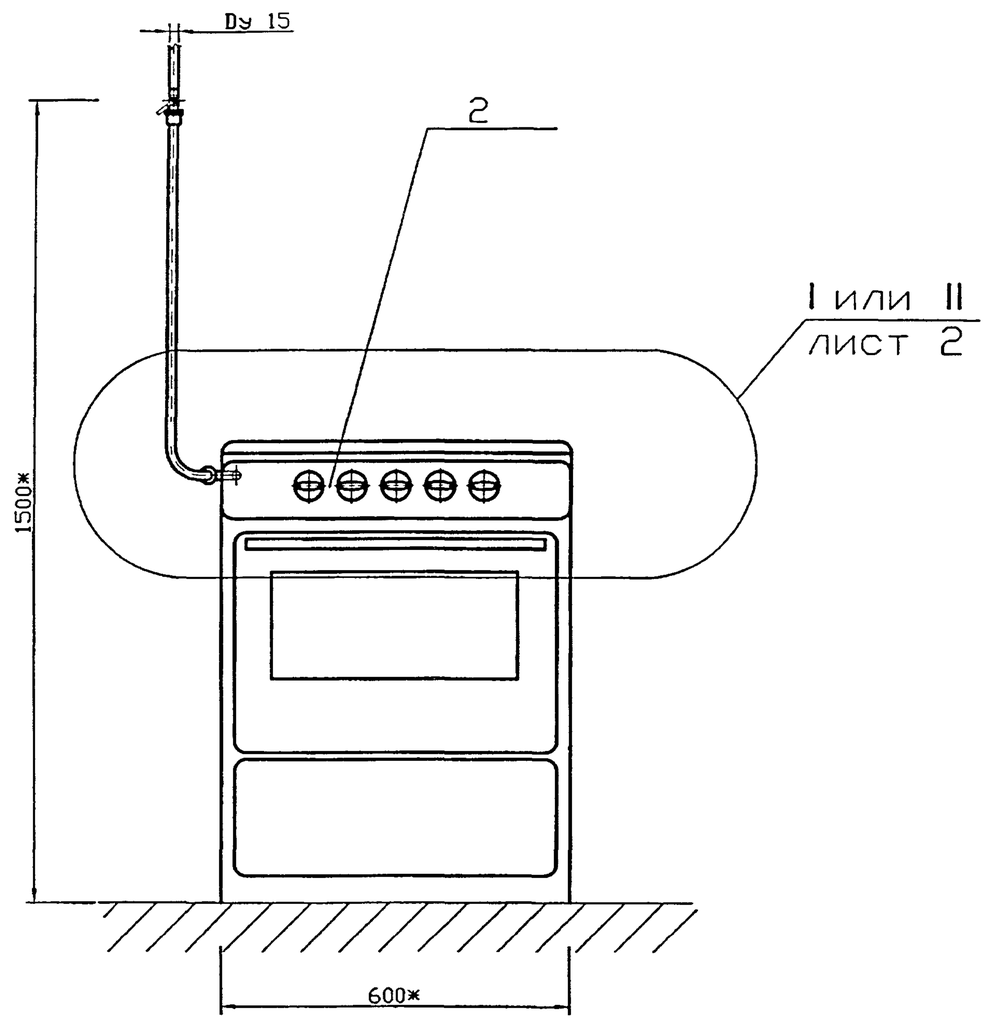

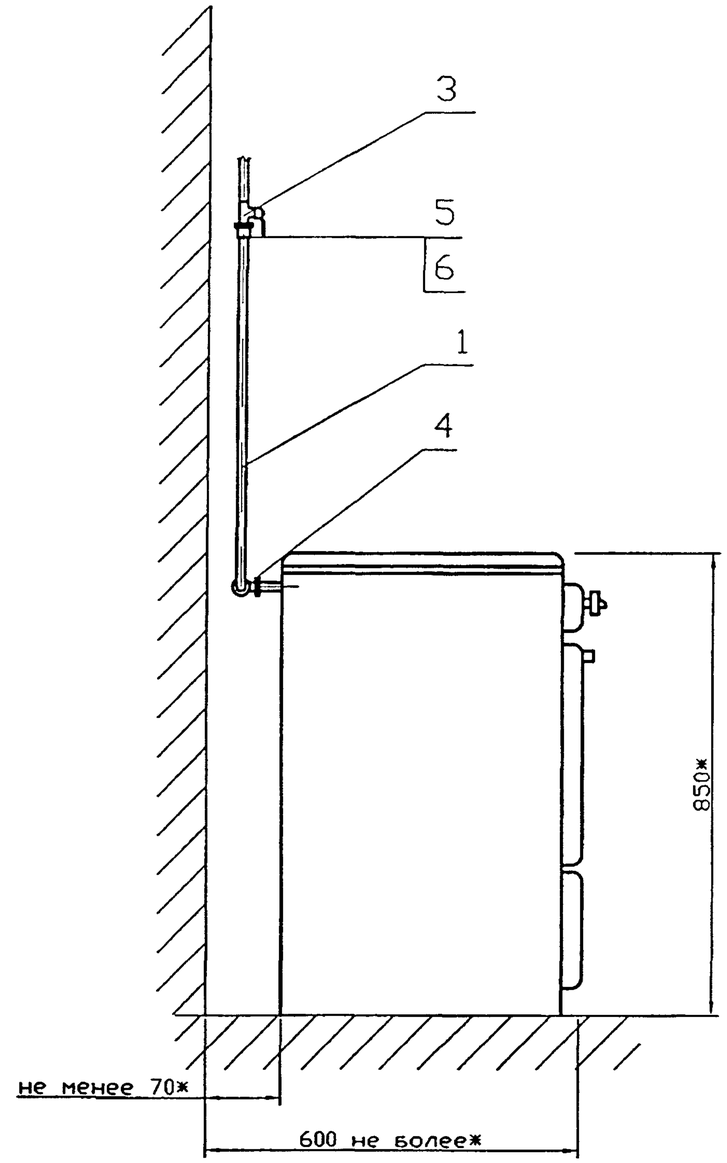

Изм.	Лист	N докум.	Подпись	Дата
Разраб.		Василенко		01.07
Разраб.		Тарасенко		01.07
Пров.		Крючков		01.07
Н. контр.		Панасенко		01.07
Утв.		Корж		01.07

УГП3.00МЧ

Установка газовой плиты ПГ-4 – подключение трубопроводное. Монтажный чертеж

Лит.	Масса	Масштаб
	–	–
Лист 1	Листов 2	

СПКБ "Газпроект"

Подпись и дата | Инв. N дубл. | Взам инв. N | Подпись и дата | Инв. N подл.

Вариант I

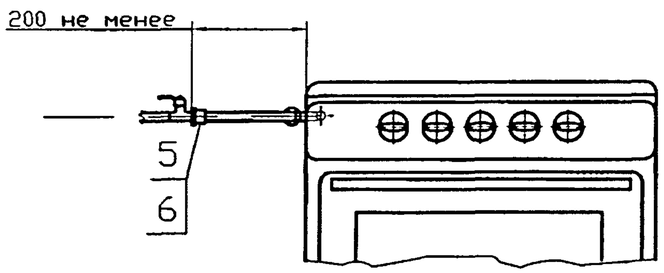

Вариант II

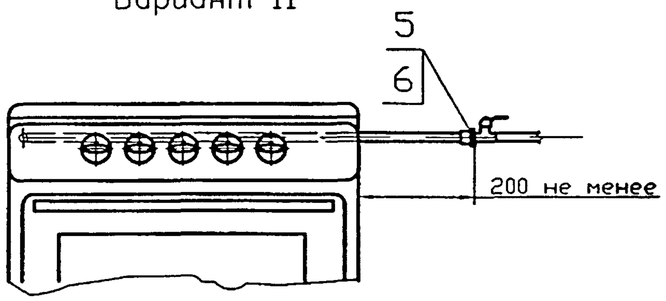

Поз.	Обозначение	Наименование	Кол	Приме-чание
		Документация		
	УГП0.00	Общие указания		
		Детали		
1	УГП20.02.00	Труба	1	Длину уточн. при проект.
		Стандартные изделия		
2		Плита газовая бытовая ПГ-4		
		ТУ 4858-001-217-82-886-94	1	
3		Кран dy15	1	
4		Угольник 15 ГОСТ 8946-75*	1	
5		Муфта короткая 15		
		ГОСТ 8954-75*	2	
6		Контргайка 15		
		ГОСТ 8968-75	2	
		Газовый металлический шланг		
		сильфонного типа dy20	1	Длину уточн. при проект.

Подпись и дата | Инв. N дубл. | Взам инв. N | Подпись и дата | Инв. N подл.

Изм.	Лист	N докум.	Подпись	Дата	УГП3.00МЧ	Лист 2

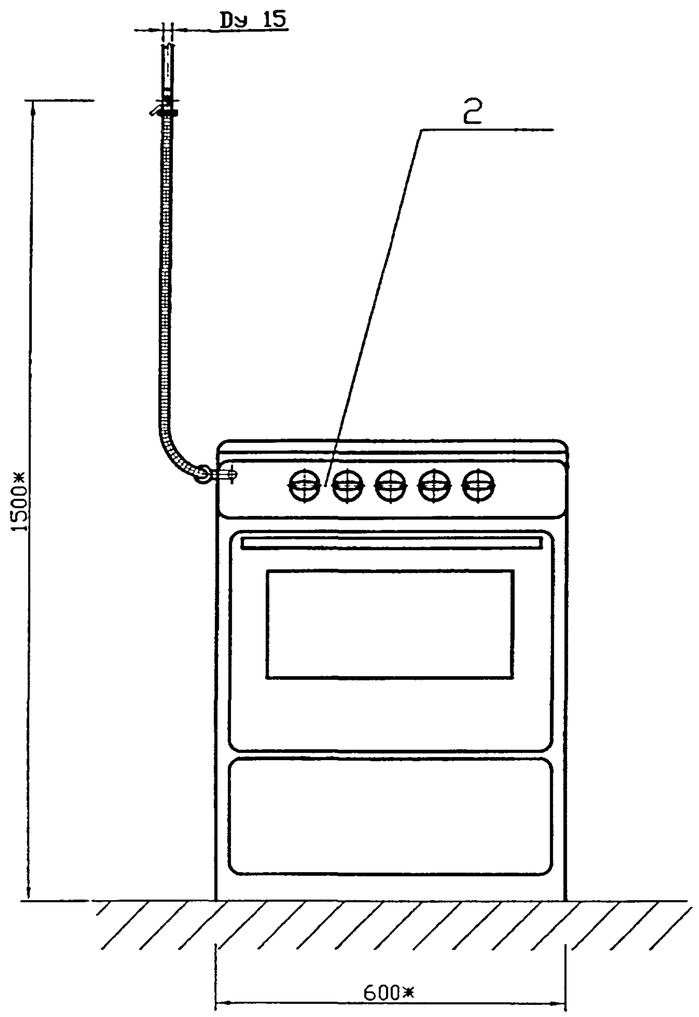

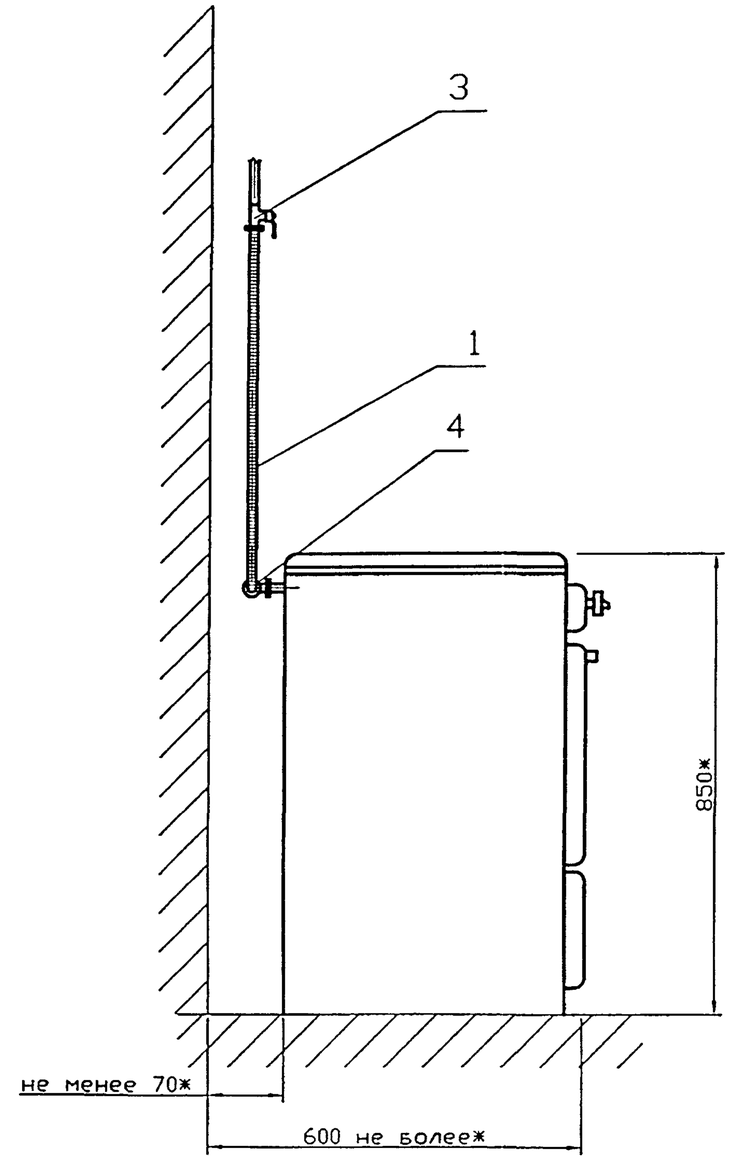

Изм.	Лист	N докум.	Подпись	Дата	УГП4.00МЧ		
Разраб.		Василенко		01.07	Установка газовой плиты ПГ-4 – подключение газовым металлическим шлангом. Монтажный чертеж	Лит.	Масса: – / Масштаб: –
Разраб.		Тарасенко		01.07		Лист 1	Листов 2
Пров.		Крючков		01.07		СПКБ "Газпроект"	
Н. контр.		Панасенко		01.07			
Утв.		Корж		01.07			

Подпись и дата | Инв. N дубл. | Взам инв. N | Подпись и дата | Инв. N подл.

Вариант I

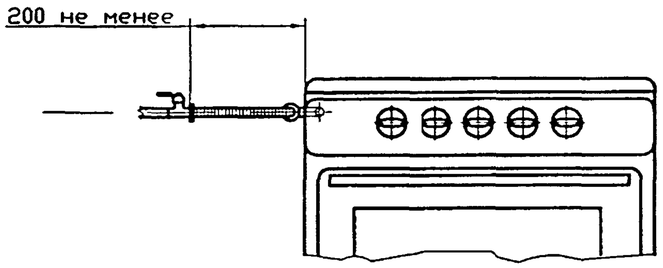

Вариант II

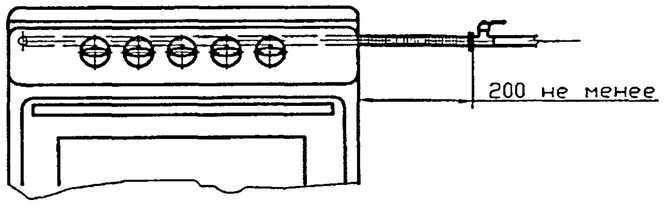

Поз.	Обозначение	Наименование	Кол	Приме-чание
		Документация		
	УГП0.00	Общие указания		
		Стандартные изделия		
1		Газовый металлический шланг		
		сильфонного типа dy15	1	Длину уточн. при проект.
2		Плита газовая бытовая ПГ-4		
		ТУ 4858-001-217-82-886-94	1	
3		Кран dy15	1	
4		Угольник 15 ГОСТ 8946-75*	1	

Подпись и дата | Инв. N дубл. | Взам инв. N | Подпись и дата | Инв. N подл.

Изм.	Лист	N докум.	Подпись	Дата	УГП4.00МЧ	Лист 2

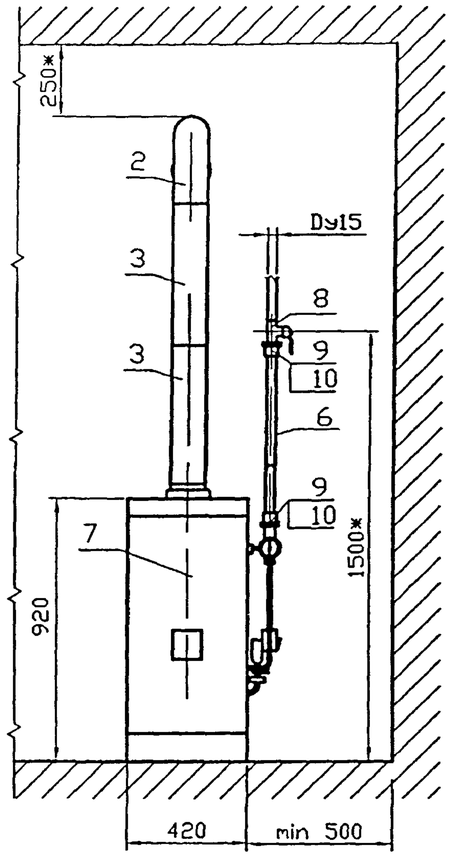

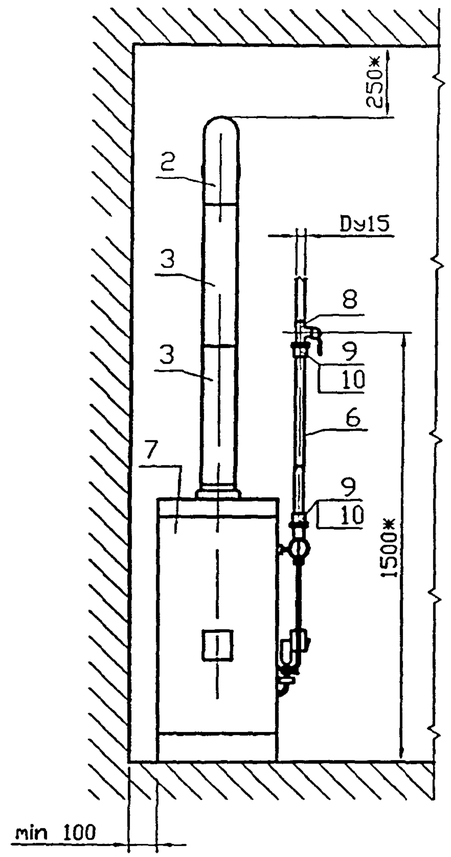

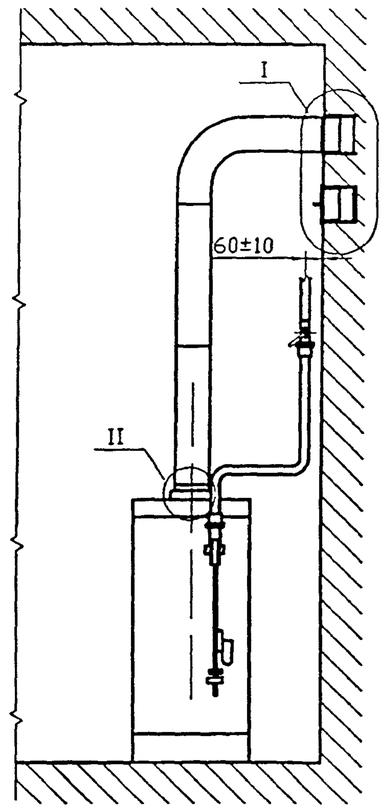

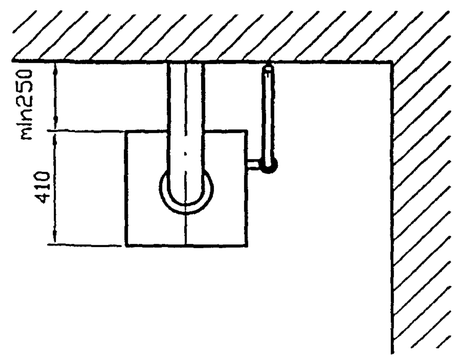

Изм.	Лист	N докум.	Подпись	Дата	УГП5.00МЧ		
Разраб.		Василенко		01.07	Установка отопительных аппаратов типа АОГВ-11,6-3 (исполнение 2)-подключение трубопроводное. Монтажный чертеж	Лит.	Масса	Масштаб
Разраб.		Тарасенко		01.07			-	-
Пров.		Крючков		01.07		Лист 1	Листов 2	
Н контр.		Панасенко		01.07		СПКБ "Газпроект"		
Утв.		Корх		01.07				

Подпись и дата | Инв. N дубл. | Взам инв. N | Подпись и дата | Инв. N подл.

I

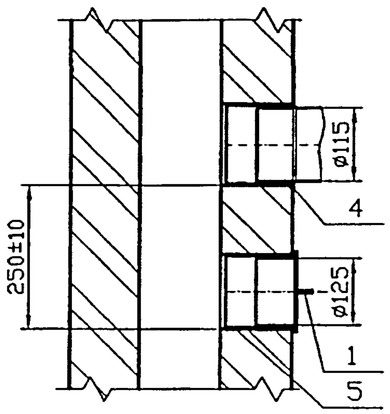

II

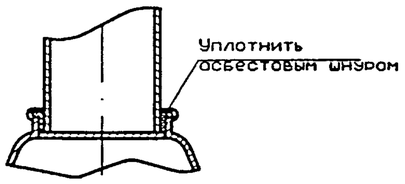

Поз.	Обозначение	Наименование	Кол	Примечание
		Документация		
	УГП0.00	Общие указания		
		Сборочные единицы		
1	УГП5.01.00	Заглушка	1	
		Детали		
2	УГП5.02-04	Колено	1	
3	УГП5.03-02	Труба соединительная	1	Кол. уточн. при проект.
4	УГП5.04-02	Патрубок	1	
5	-03	Патрубок	1	
6	УГП20.01.00	Труба	1	Длину уточн. при проект.
		Стандартные изделия		
7		Отопительный аппарат	1	
8		Кран dy15	1	
9		Муфта короткая 15		
		ГОСТ 8954-75*	2	
10		Контргайка 15		
		ГОСТ 8968-75	2	

Подпись и дата | Инв. N дубл. | Взам инв. N | Подпись и дата | Инв. N подл.

Изм.	Лист	N докум.	Подпись	Дата	УГП5.00МЧ	Лист 2

Формат	Зона	Поз.	Обозначение	Наименование	Кол	Примечание
				Документация		
А4			УГП5.01.00СБ	Сборочный чертеж		
				Детали		
А4		1	УГП5.01.01	Рукоятка	1	
А4		2	УГП5.01.02	Цилиндр	1	
Б4		3	УГП5.01.03	Крышка		
				Лист Б-0.8 ГОСТ 19903-74* / С235 ГОСТ 27772-88*		
				$\varnothing 144_{-1,0}$	1	0,065 кг

Подпись и дата | Инв. N дубл. | Взам инв. N | Подпись и дата | Инв. N подл.

Изм.	Лист	N докум.	Подпись	Дата	УГП5.01.00			
Разраб.		Василенко		01.07	Заглушка	Лит.	Лист	Листов 1
Разраб.		Тарасенко		01.07		СПКБ "Газпроект"		
Пров.		Крючков		01.07				
Н. контр.		Панасенко		01.07				
Утв.		Корж		01.07				

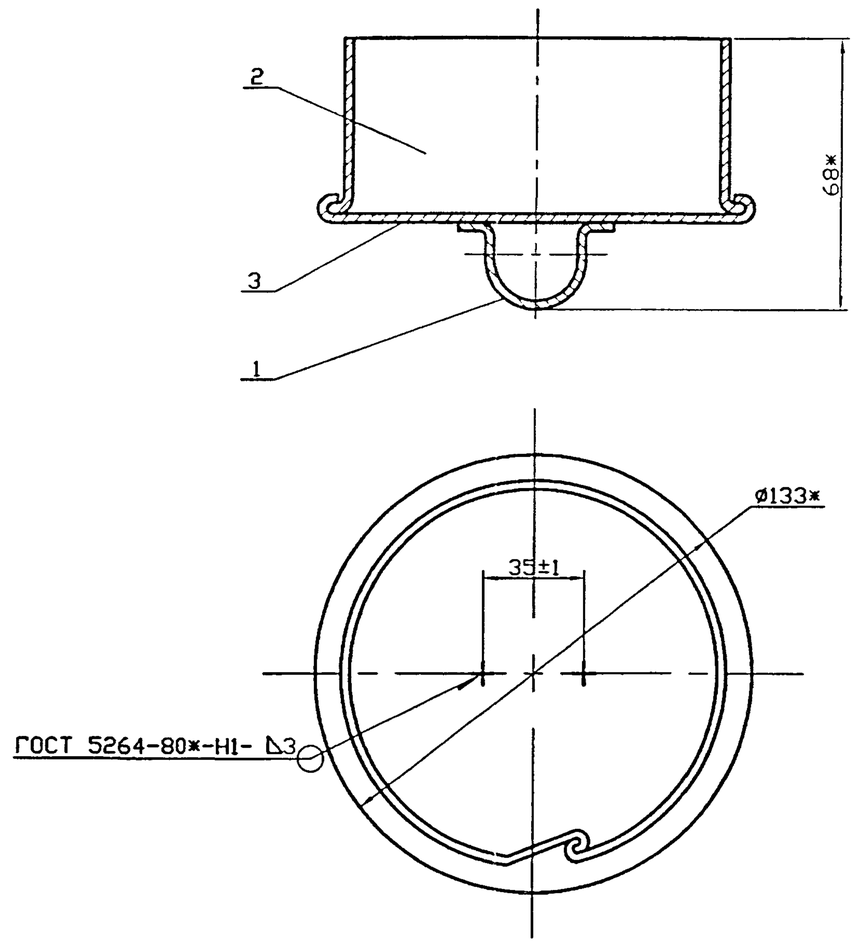

* Размеры для справок

Подпись и дата | Инв. N дубл. | Взам инв. N | Подпись и дата | Инв. N подл.

Изм.	Лист	N докум.	Подпись	Дата	УГП5.01.00СБ			
Разраб.		Василенко		01.07	Заглушка. Сборочный чертеж	Лит.	Масса 0,2	Масштаб 1:2
Разраб.		Тарасенко		01.07		Лист	Листов 1	
Пров.		Крючков		01.07		СПКБ "Газпроект"		
Н. контр.		Панасенко		01.07				
Утв.		Корж		01.07				

12,5 (√)

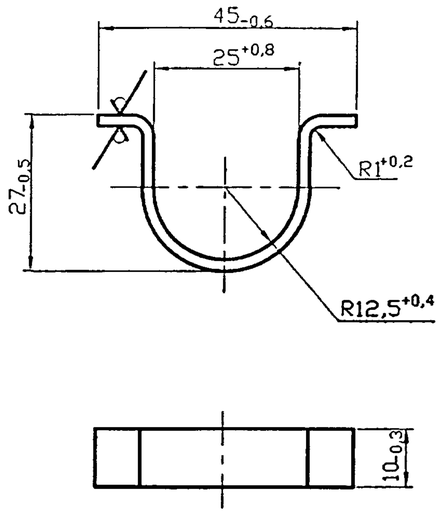

Изм.	Лист	N докум.	Подпись	Дата	УГП5.01.01		
Разраб.		Василенко		01.07	Рукоятка	Лит.	Масса: 0,005 / Масштаб: 1:1
Разраб.		Тарасенко		01.07		Лист	Листов 1
Пров.		Крючков		01.07			
Н. контр.		Панасенко		01.07	Лист Б-06 ГОСТ 19903-74* / С235 ГОСТ 27772-88*	СПКБ "Газпроект"	
Утв.		Корж		01.07			

Подпись и дата | Инв. N дубл. | Взам инв. N | Подпись и дата | Инв. N подл.

2,5

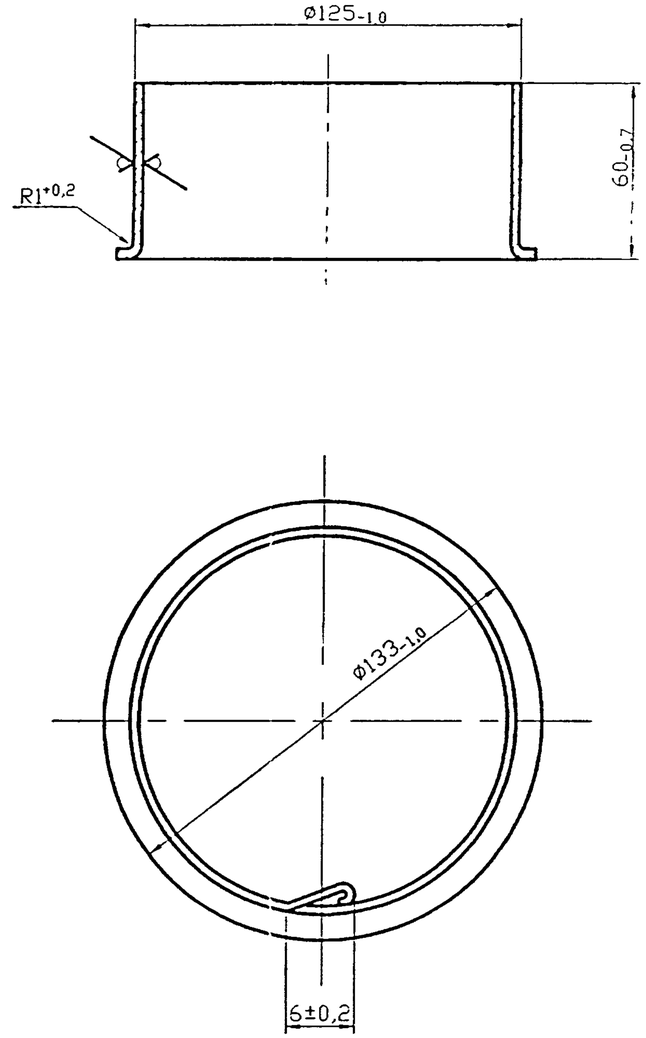

Изм.	Лист	N докум.	Подпись	Дата	УГП5.01.02		
Разраб.		Василенко		01.07	Цилиндр	Лит.	Масса: / Масштаб: 0,13
Разраб.		Тарасенко		01.07		Лист	Листов 1
Пров.		Крючков		01.07			
Н. контр.		Панасенко		01.07	Лист Б-06 ГОСТ 19903-74* / С235 ГОСТ 27772-88*	СПКБ "Газпроект"	
Утв.		Корж		01.07			

Подпись и дата | Инв. N дубл. | Взам инв. N | Подпись и дата | Инв. N подл.

12,5 (√)

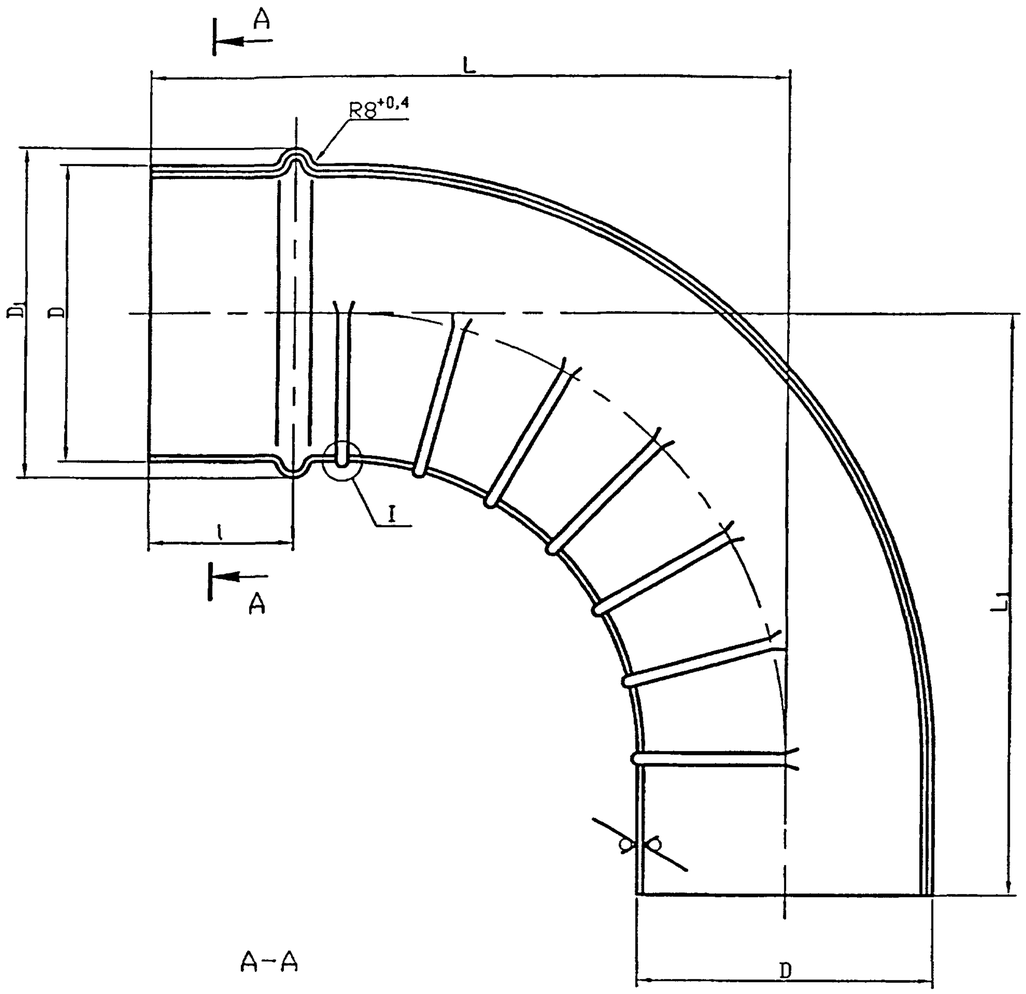

Обозначение	D, мм	D_1, мм	L, мм	L_1, мм	l, мм	l_1, мм	Масса ед. кг
УГП5.02	82±0,4	$92_{-0,9}$	100±0,5	150±0,5	40±0,3	$4_{-0,3}$	0,95
-01	102±0,4	$112_{-0,9}$	220±0,5	200±0,5	50±0,3	$7_{-0,4}$	1,48
-02	115±0,4	$125_{-1,0}$	240±0,6	230±0,6	57±0,4	$9_{-0,4}$	2,00
-03	135±0,5	$143_{-1,0}$	280±0,7	270±0,7	67±0,4	$10_{-0,4}$	2,60
-04	138±0,5	$148_{-1,0}$	290±0,7	280±0,7	70±0,4		2,70
-05	168±0,5	$225_{-1,0}$	440±0,7	340±0,7	83±0,4		3,82
-06	220±0,5	$230_{-1,0}$	450±1,0	440±1,0	110±0,5	$15_{-0,4}$	6,20

A-A

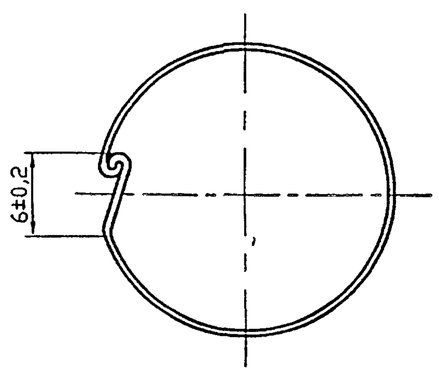

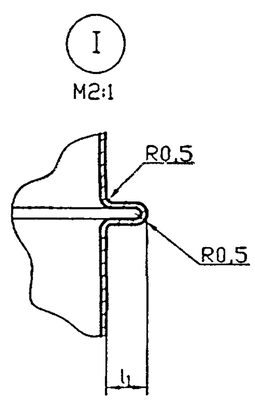

Изм.	Лист	N докум.	Подпись	Дата	УГП5.02			
Разраб.		Василенко		01.07	Колено	Лит.	Масса	Масштаб
Разраб.		Тарасенко		01.07			См. табл.	-
Пров.		Крючков		01.07		Лист	Листов 1	
Н. контр.		Панасенко		01.07	Лист Б-0.6 ГОСТ 19903-74* / С235 ГОСТ 27772-88*	СПКБ "Газпроект"		
Утв.		Корж		01.07				

Подпись и дата | Инв. N дубл. | Взам инв. N | Подпись и дата | Инв. N подл.

12,5

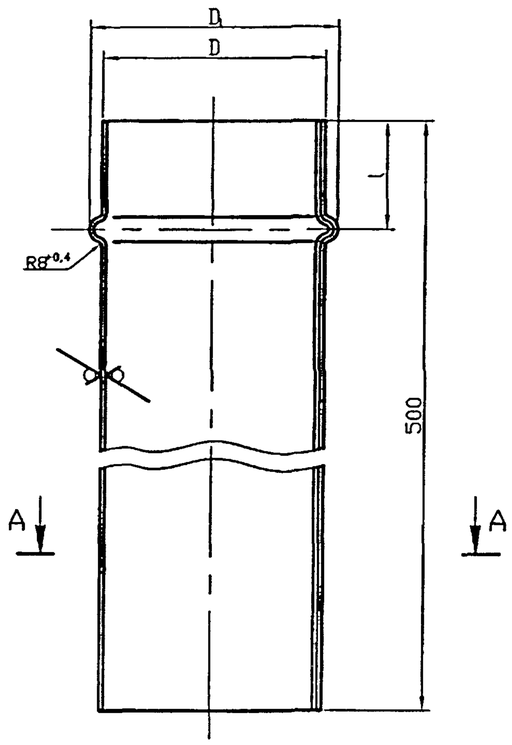

А–А

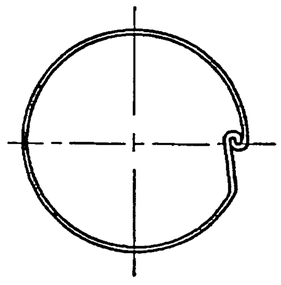

Обозначение	D, мм	D_1, мм	l, мм	Масса ед. кг
УГП7.03	82±0,4	$92_{-0,9}$	40±0,3	0,63
-01	102±0,4	$112_{-0,9}$	50±0,3	0,80
-02	115±0,4	$125_{-1,0}$	57±0,4	0,90
-03	135±0,5	$143_{-1,0}$	67±0,4	1,05
-04	138±0,5	$148_{-1,0}$	70±0,4	1,10
-05	168±0,5	$225_{-1,0}$	83±0,4	1,20
-06	220±0,5	$230_{-1,0}$	110±0,5	2,00

Подпись и дата | Инв. N дубл. | Взам инв. N | Подпись и дата | Инв. N подл.

Изм.	Лист	N докум.	Подпись	Дата	УГП5.03			
Разраб.		Василенко		01.07	Труба соединительная	Лит.	Масса	Масштаб
Разраб.		Тарасенко		01.07				См. табл.
Пров.		Крючков		01.07		Лист	Листов 1	
Н. контр.		Панасенко		01.07	Лист Б-0.6 ГОСТ 19903-74* / С235 ГОСТ 27772-88*	СПКБ "Газпроект"		
Утв.		Корх		01.07				

12,5 (✓)

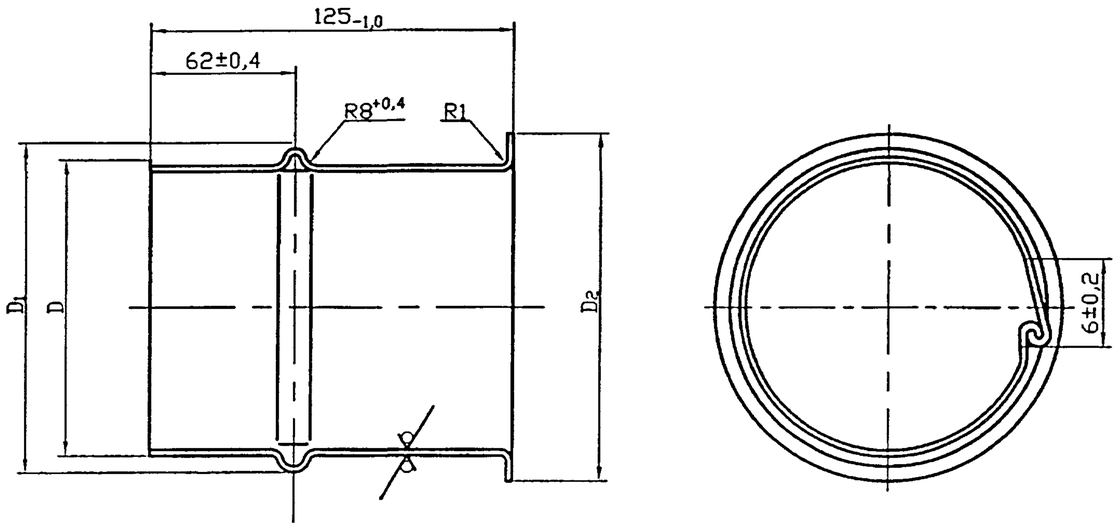

Обозначение	D, мм	D_1, мм	D_2, мм	Масса ед. кг
УГП5.04	82±0,4	$92_{-0,9}$	$107_{-0,9}$	0,16
-01	102±0,4	$112_{-0,9}$	$127_{-0,9}$	0,20
-02	115±0,4	$125_{-1,0}$	$140_{-1,0}$	0,22
-03	125±0,5	$135_{-1,0}$	$150_{-1,0}$	0,25
-04	135±0,5	$143_{-1,0}$	$160_{-1,0}$	0,27
-05	138±0,5	$148_{-1,0}$	$163_{-1,0}$	0,30
-06	168±0,5	$225_{-1,0}$	$200_{-1,0}$	0,32
-07	220±0,5	$230_{-1,0}$	$250_{-1,0}$	0,61

Подпись и дата | Инв. N дубл. | Взам инв. N | Подпись и дата | Инв. N подл.

Изм.	Лист	N докум.	Подпись	Дата
Разраб.		Василенко		01.07
Разраб.		Тарасенко		01.07
Пров.		Крючков		01.07
Н. контр.		Панасенко		01.07
Утв.		Корж		01.07

УГП5.04

Патрубок

Лит.	Масса	Масштаб
	См. табл.	-
Лист	Листов 1	

Лист Б-0.6 ГОСТ 19903-74* / С235 ГОСТ 27772-88*

СПКБ "Газпроект"

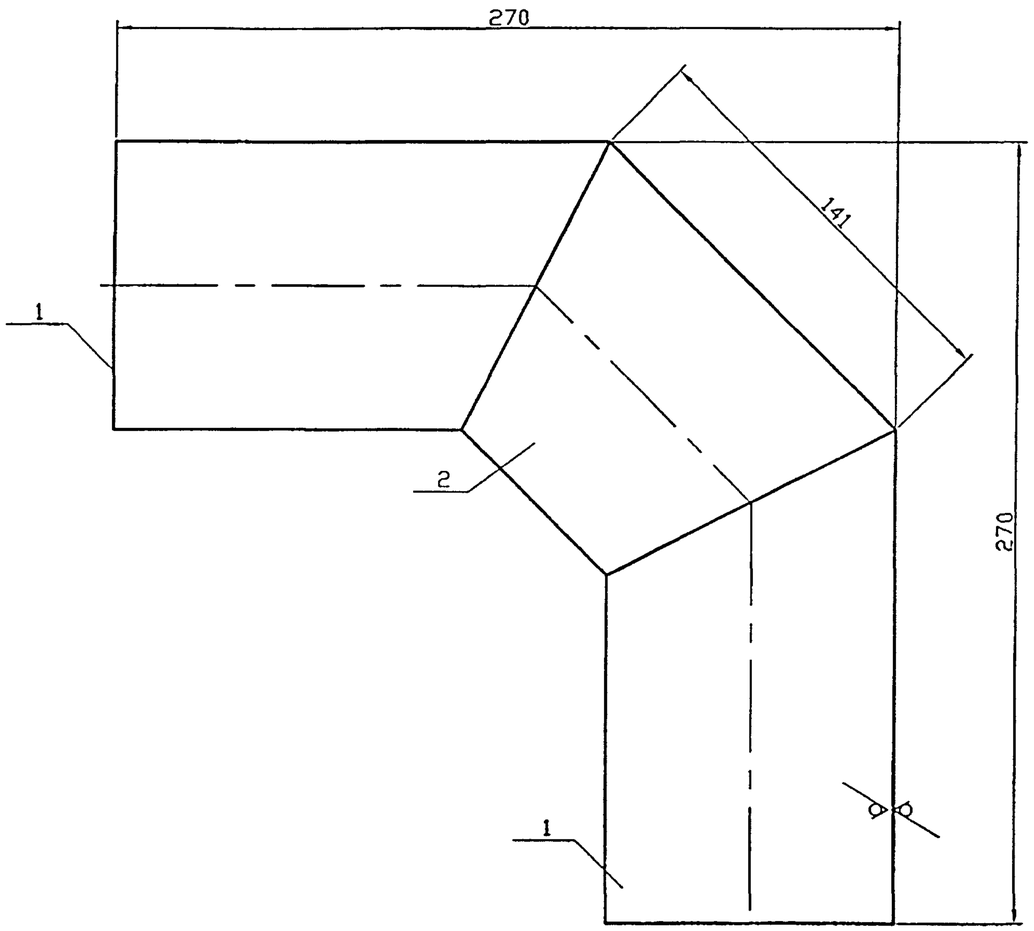

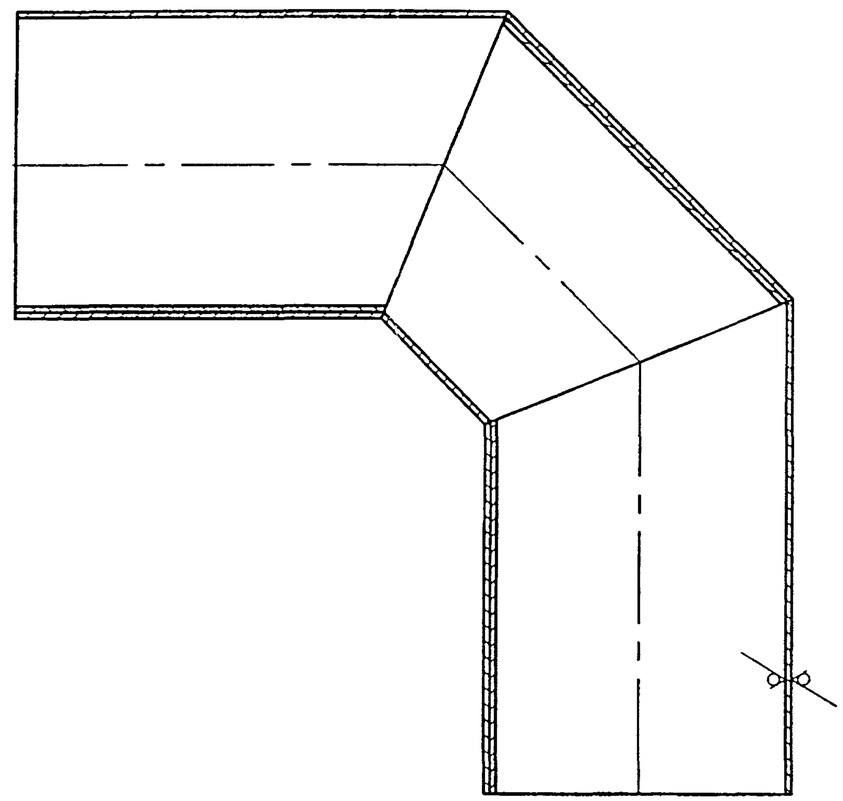

Для удобства монтажа сборное колено допускается выполнять специализированными организациями. Диаметр колена принимать не менее диаметра патрубка аппарата

Изм.	Лист	N докум.	Подпись	Дата	
Разраб.		Василенко		01.07	Колено сборное. Вариант. Сборочный чертеж.
Разраб.		Тарасенко		01.07	
Пров.		Крючков		01.07	
Н. контр.		Панасенко		01.07	
Утв.		Корж		01.07	

УГП5.05.00СБ

Лит.	Масса	Масштаб
	-	-
Лист	Листов 1	

СПКБ "Газпроект"

Подпись и дата | Инв. N дубл. | Взам инв. N | Подпись и дата | Инв. N подл.

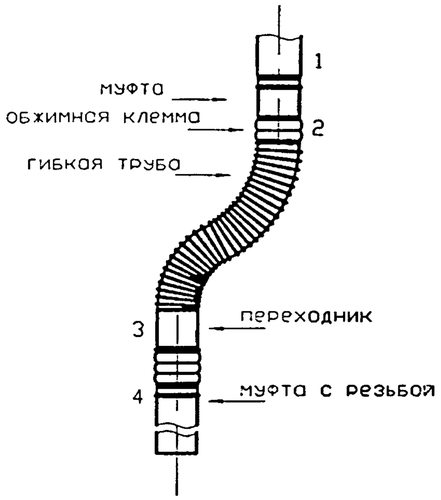

Гибкая, невосприимчивая к конденсату двустенная труба из зеркальной нержавеющей стали заводского изготовления. Этот продукт изготавливается с применением высоколегированных материалов с полным набором комплектующих. Состоит из минимума соединений, что обеспечивает высокую газоплотность.

Основные преимущества:

- незначительное сопротивление благодаря гладкой внутренней поверхности
- сокращенное время монтажа благодаря комплектам соединения системы
- диаметр от 100 до 200 мм
- длина комплекта на выбор 10 или 30 м
- материал нержавеющая сталь
- толщина 2x1,2 мм

Изм.	Лист	N докум.	Подпись	Дата
Разраб.		Василенко		01.07
Разраб.		Тарасенко		01.07
Пров.		Крючков		01.07
Н. контр.		Панасенко		01.07
Утв.		Корж		01.07

УГП5.06

Гибкая дымовая труба из зеркальной нержавеющей стали

Лит.	Масса	Масштаб

Лист | Листов 1

СПКБ "Газпроект"

Подпись и дата | Инв. N дубл. | Взам инв. N | Подпись и дата | Инв. N подл.

Формат	Зона	Поз.	Обозначение	Наименование	Кол.	Примечание
				Документация		
А3			УГП5.05.00 СБ	Сборочный чертеж		
				Детали		
А4		1	УГП5.05.01	Сектор	2	
А4		2	УГП5.05.02	Сектор	1	

Изм.	Лист	N докум.	Подпись	Дата
Разраб.		Василенко		01.07
Разраб.		Тарасенко		01.07
Пров.		Крючков		01.07
Н. контр.		Панасенко		01.07
Утв.		Корж		01.07

УГП5.05.00

Колено сборное. Вариант

Лит.	Лист	Листов
		1

СПКБ "Газпроект"

Подпись и дата | Инв. N дубл. | Взам инв. N | Подпись и дата | Инв. N подл.

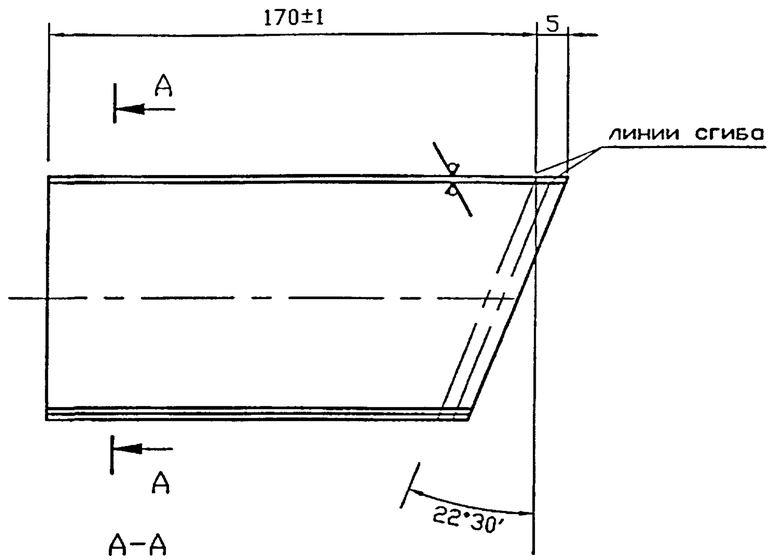

А–А

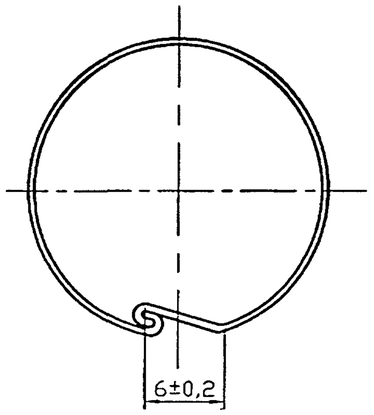

Изм.	Лист	N докум.	Подпись	Дата	УГП5.05.01		
Разраб.		Василенко		01.07	Сектор	Лит.	Масса: – / Масштаб: –
Разраб.		Тарасенко		01.07		Лист	Листов 1
Пров.		Крючков		01.07			
Н. контр.		Панасенко		01.07	Лист Б-0.6 ГОСТ 19903-74* / С235 ГОСТ 27772-88*	СПКБ "Газпроект"	
Утв.		Корж		01.07			

Подпись и дата | Инв. N дубл. | Взам инв. N | Подпись и дата | Инв. N подл.

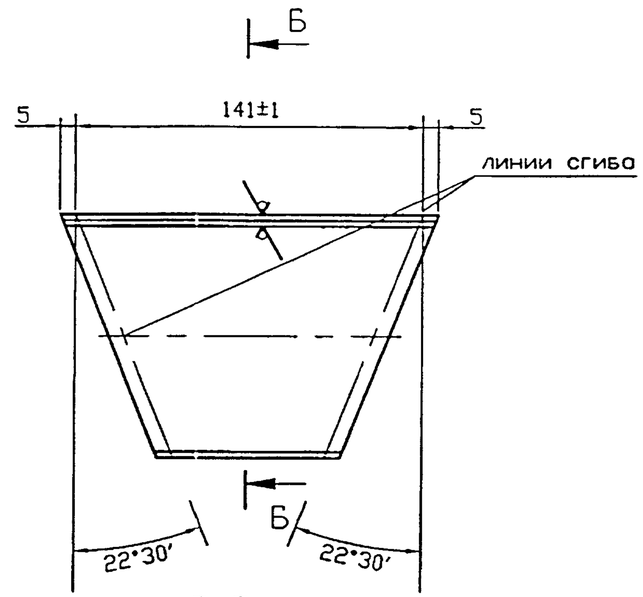

Б–Б

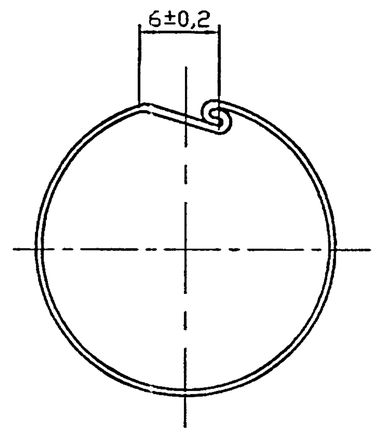

Изм.	Лист	N докум.	Подпись	Дата	УГП5.05.02		
Разраб.		Василенко		01.07	Сектор	Лит.	Масса: – / Масштаб: –
Разраб.		Тарасенко		01.07		Лист	Листов 1
Пров.		Крючков		01.07			
				01.07	Лист Б-0.6 ГОСТ 19903-74* / С235 ГОСТ 27772-88*	СПКБ "Газпроект"	
Н. контр.		Панасенко		01.07			
Утв.		Корж		01.07			

Подпись и дата | Инв. N дубл. | Взам инв. N | Подпись и дата | Инв. N подл.

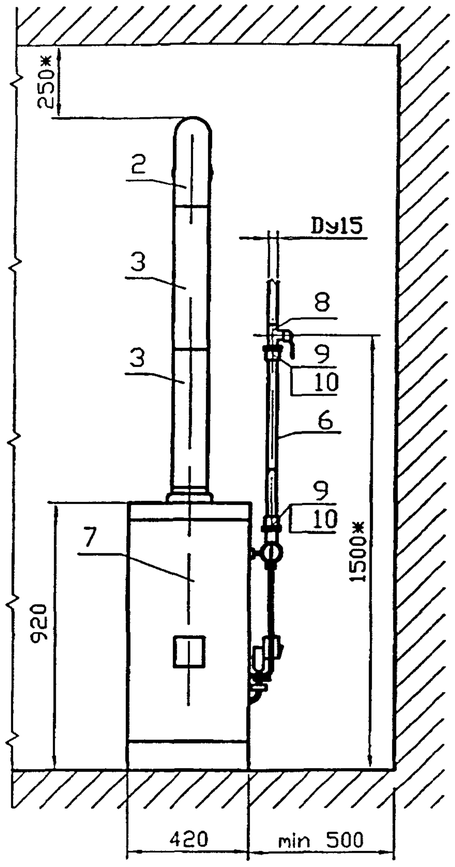

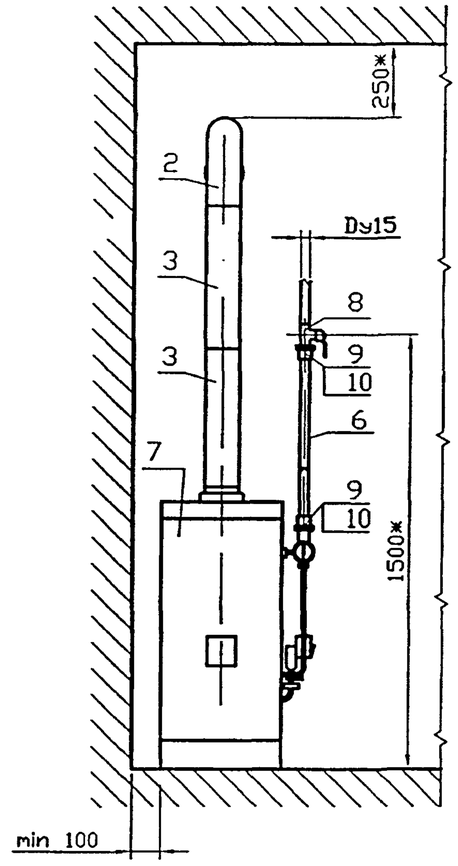

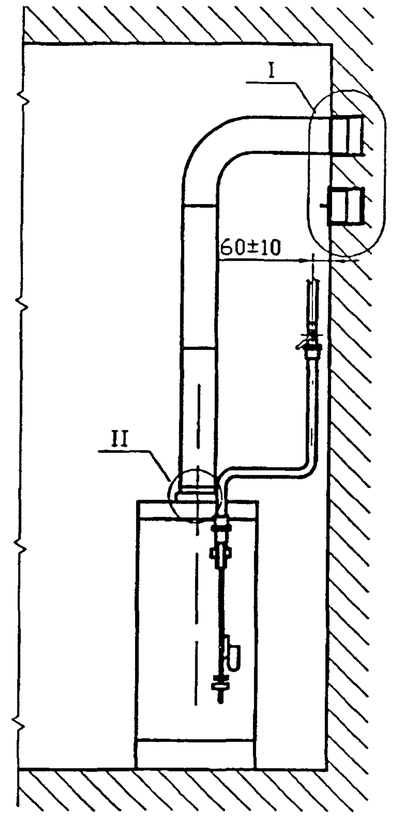

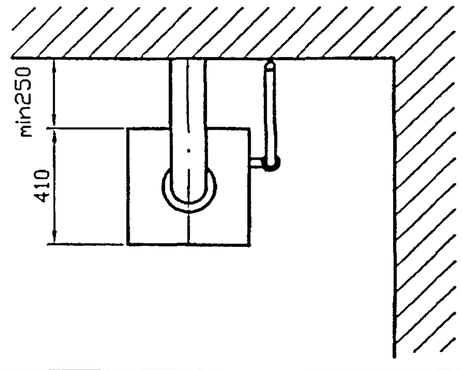

					УГП6.00МЧ			
Изм.	Лист	N докум.	Подпись	Дата	Установка отопительных аппаратов типа АОГВ-17,3-3 (исполнение 2)-подключение трубопроводное. Монтажный чертеж	Лит.	Масса	Масштаб
Разраб.		Василенко		01.07			-	-
Разраб.		Тарасенко		01.07				
Пров.		Крючков		01.07		Лист 1	Листов 2	
Н. контр.		Панасенко		01.07		СПКБ "Газпроект"		
Утв.		Корх		01.07				

Подпись и дата | Инв. N дубл. | Взам инв. N | Подпись и дата | Инв. N подл.

I

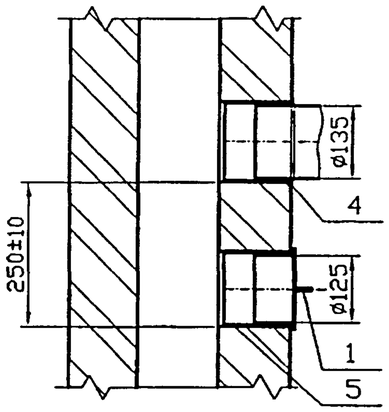

II

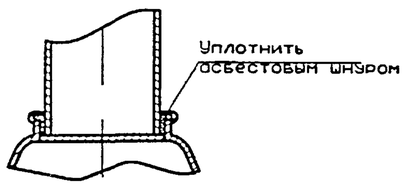

Поз.	Обозначение	Наименование	Кол	Приме-чание
		Документация		
	УГП0.00	Общие указания		
		Сборочные единицы		
1	УГП5.01.00	Заглушка	1	
		Детали		
2	УГП5.02-03	Колено	1	
3	УГП5.03-03	Труба соединительная	1	Кол. уточн. при проект.
4	УГП5.04-04	Патрубок	1	
5	-03	Патрубок	1	
6	УГП20.01-01	Труба	1	Длину уточн. при проект.
		Стандартные изделия		
7		Отопительный аппарат	1	
8		Кран ду20	1	
9		Муфта короткая 20		
		ГОСТ 8954-75*	2	
10		Контргайка 20		
		ГОСТ 8968-75	2	

Подпись и дата | Инв. N дубл. | Взам инв. N | Подпись и дата | Инв. N подл.

Изм.	Лист	N докум.	Подпись	Дата	УГП6.00МЧ	Лист 2

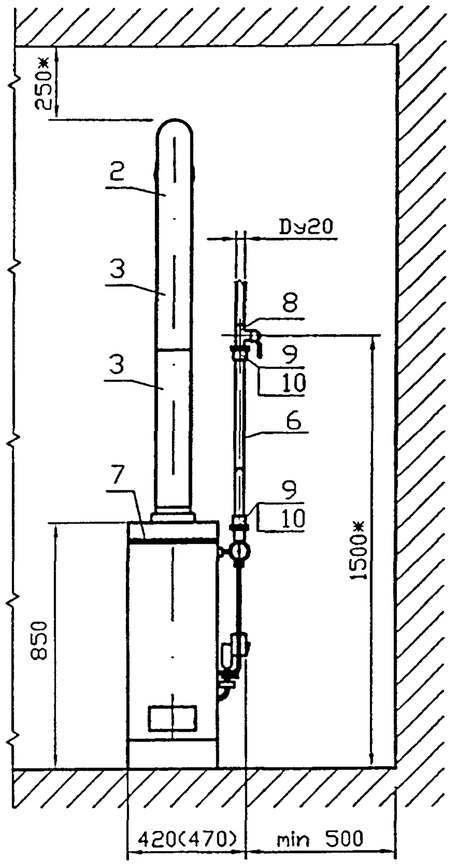

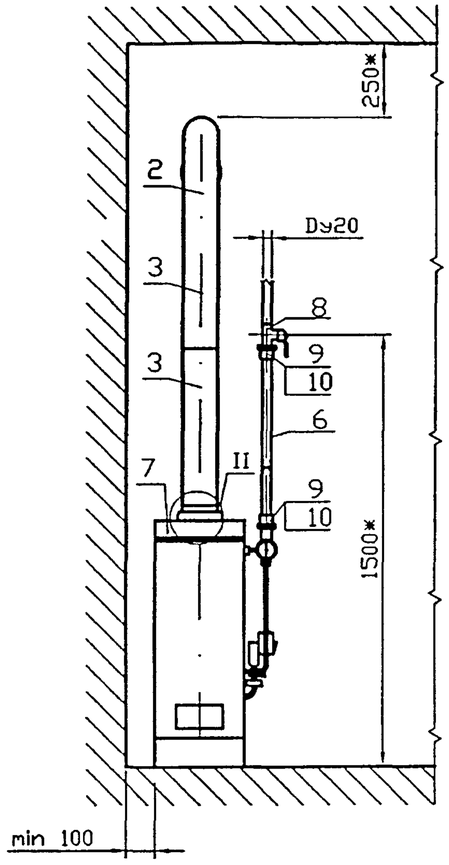

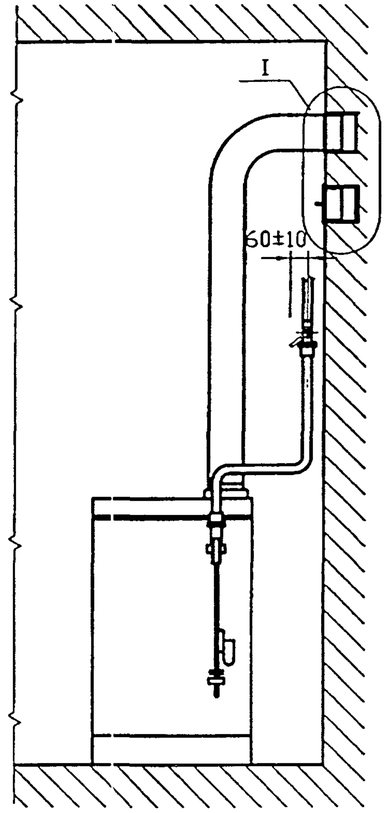

Размеры в скобках для АОГВ-29-1

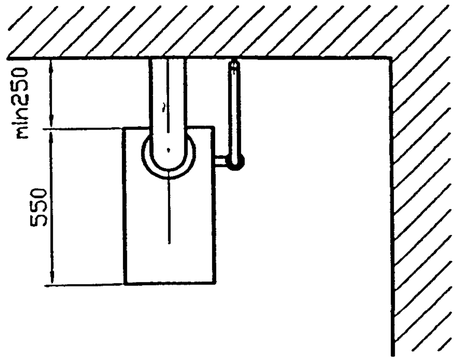

Изм.	Лист	N докум.	Подпись	Дата
Разраб.		Василенко		01.07
Разраб.		Тарасенко		01.07
Пров.		Крючков		01.07
Н. контр.		Панасенко		01.07
Утв.		Корж		01.07

УГП7.00МЧ

Установка отопительных аппаратов типа АОГВ-23,2-1; АОГВ-29-1 - подключение трубопроводное. Монтажный чертеж

Лит.	Масса	Масштаб
	-	-
Лист 1	Листов 2	

СПКБ "Газпроект"

Подпись и дата | Инв. N дубл. | Взам инв. N | Подпись и дата | Инв. N подл.

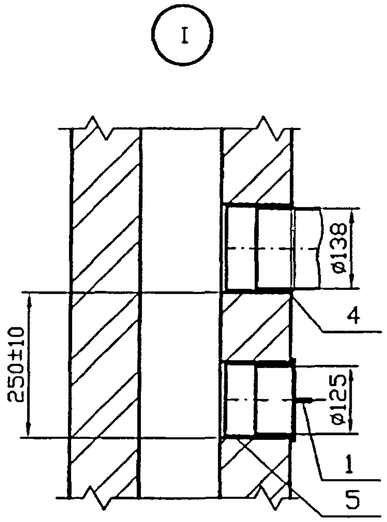

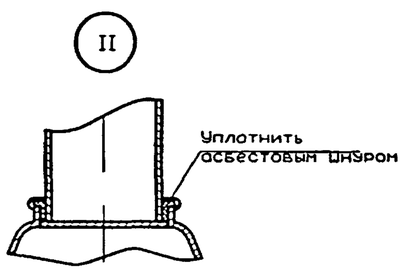

Поз.	Обозначение	Наименование	Кол	Примечание
		Документация		
	УГП0.00	Общие указания		
		Сборочные единицы		
1	УГП5.01.00	Заглушка	1	
		Детали		
2	УГП5.02-04	Колено	1	
3	УГП5.03-04	Труба соединительная	1	Кол. уточн. при проект.
4	УГП5.04-05	Патрубок	1	
5	-03	Патрубок	1	
6	УГП20.01-01	Труба	1	Длину уточн. при проект.
		Стандартные изделия		
7		Отопительный аппарат	1	
8		Кран dy20	1	
9		Муфта короткая 20		
		ГОСТ 8954-75*	2	
10		Контргайка 20		
		ГОСТ 8968-75	2	

Подпись и дата | Инв. N дубл. | Взам инв. N | Подпись и дата | Инв. N подл.

Изм.	Лист	N докум.	Подпись	Дата	УГП7.00МЧ	Лист 2

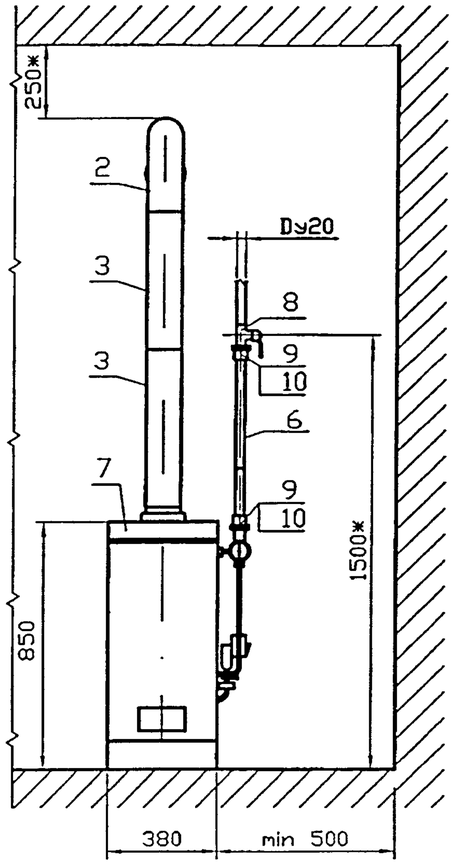

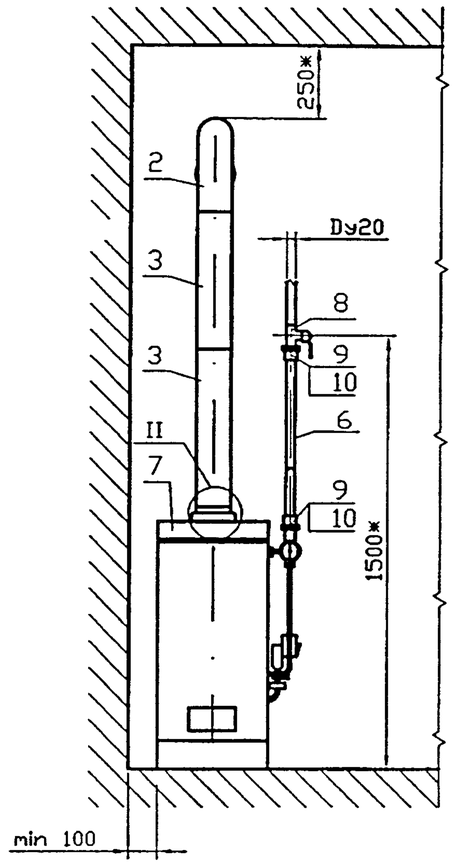

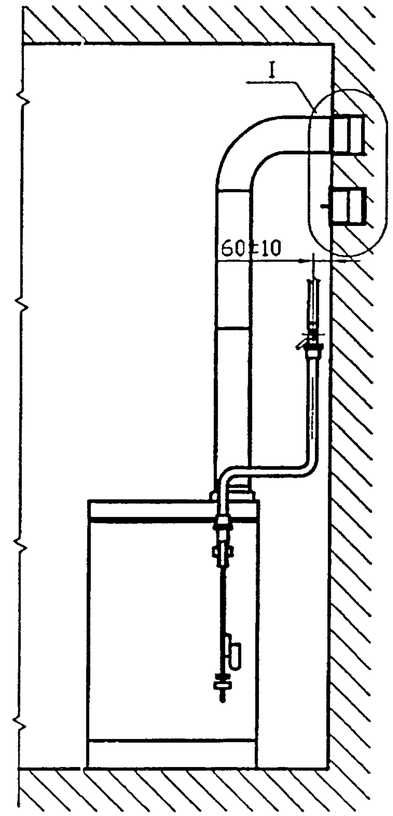

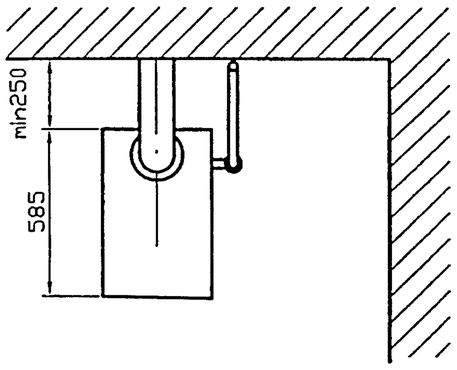

Изм.	Лист	N докум.	Подпись	Дата	УГП8.00МЧ		
Разраб.		Василенко		01.07	Установка отопительных аппаратов типа АОГВ-35-1 (исполнение 1) - подключение трубопроводное. Монтажный чертеж	Лит.	Масса: - / Масштаб: -
Разраб.		Тарасенко		01.07		Лист 1	Листов 3
Пров.		Крючков		01.07		СПКБ "Газпроект"	
Н. контр.		Панасенко		01.07			
Утв.		Корх		01.07			

Подпись и дата | Инв. N дубл. | Взам инв. N | Подпись и дата | Инв. N подл.

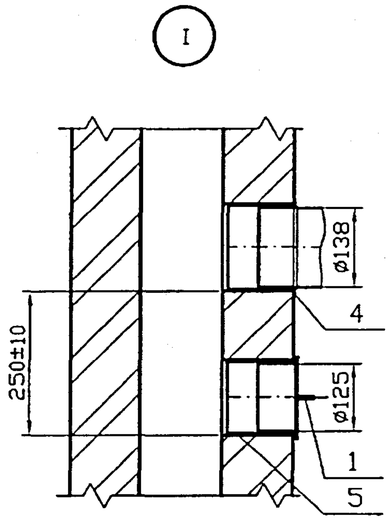

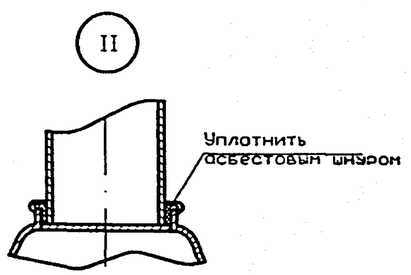

Поз.	Обозначение	Наименование	Кол	Приме-чание
		Документация		
	УГП0.00	Общие указания		
		Сборочные единицы		
1	УГП5.01.00	Заглушка	1	
		Детали		
2	УГП5.02-04	Колено	1	
3	УГП5.03-04	Труба соединительная	1	Кол. уточн. при проект.
4	УГП5.04-05	Патрубок	1	
5	-03	Патрубок	1	
6	УГП20.01-01	Труба	1	Длину уточн. при проект.
		Стандартные изделия		
7		Отопительный аппарат	1	
8		Кран dy20	1	
9		Муфта короткая 20		
		ГОСТ 8954-75*	2	
10		Контргайка 20		
		ГОСТ 8968-75	2	

Подпись и дата | Инв. N дубл. | Взам инв. N | Подпись и дата | Инв. N подл.

Изм.	Лист	N докум.	Подпись	Дата	УГП8.00МЧ	Лист 2

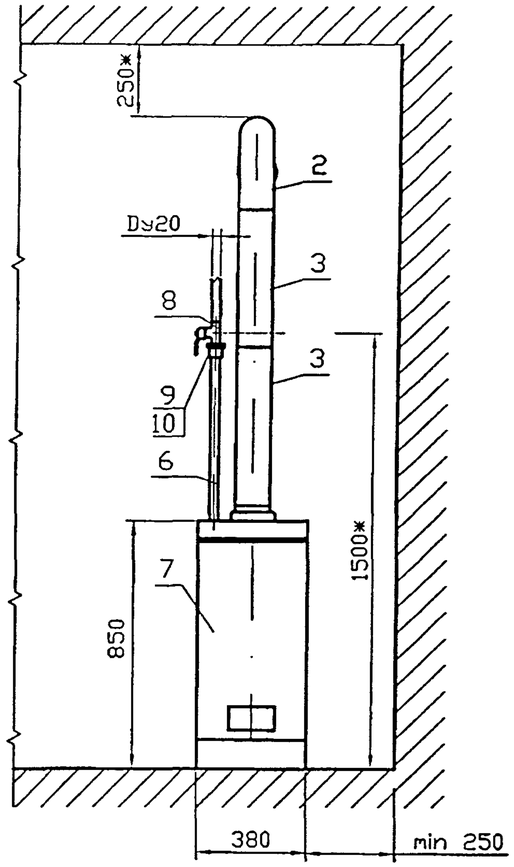

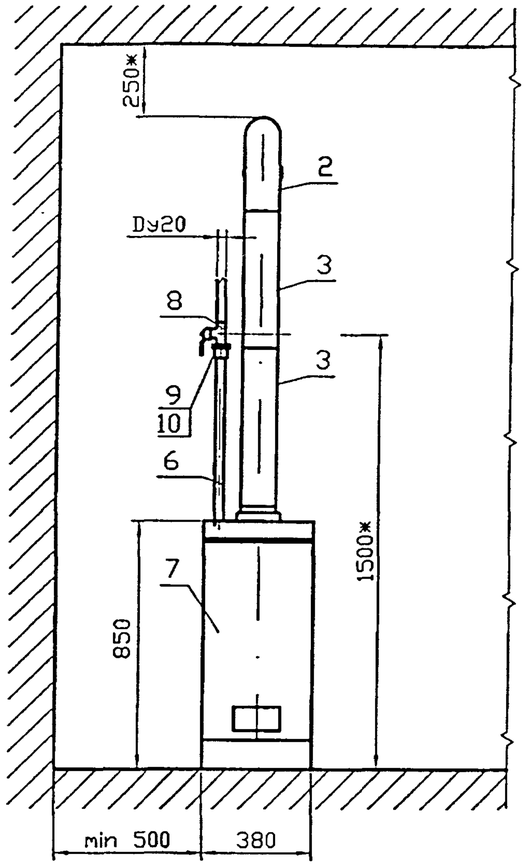

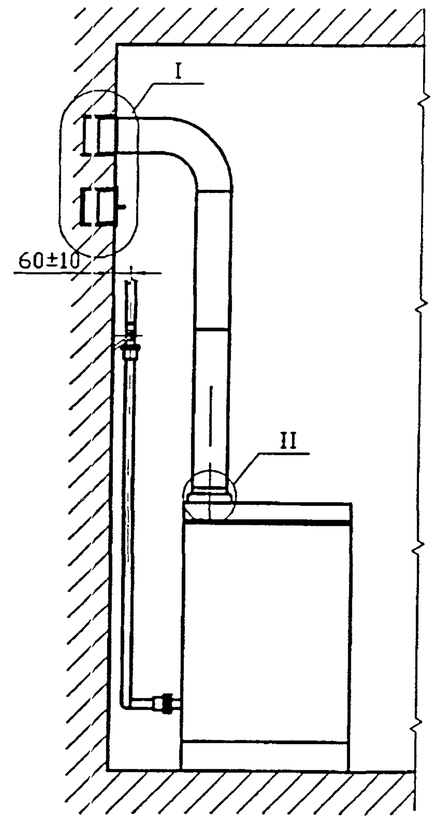

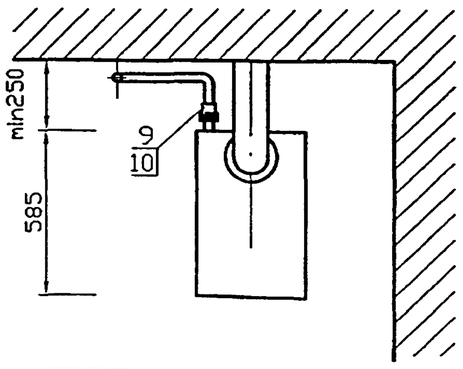

Изм.	Лист	N докум.	Подпись	Дата	УГП9.00МЧ		
Разраб.		Василенко		01.07	Установка отопительных аппаратов типа АОГВ-35-1 (исполнение 2) -подключение трубопроводное. Монтажный чертеж	Лит.	Масса: - / Масштаб: -
Разраб.		Тарасенко		01.07		Лист 1	Листов 2
Пров.		Крючков		01.07		СПКБ "Газпроект"	
Н. контр.		Панасенко		01.07			
Утв.		Корж		01.07			

Подпись и дата | Инв. N дубл. | Взам инв. N | Подпись и дата | Инв. N подл.

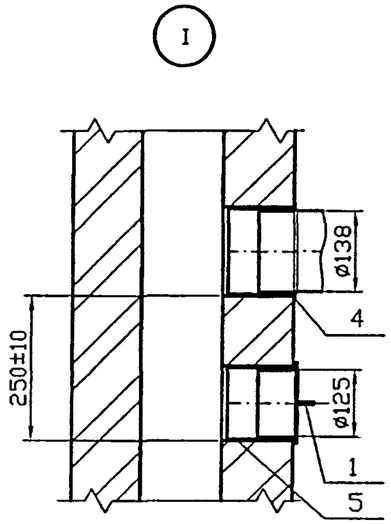

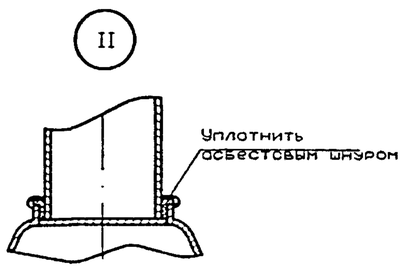

Поз.	Обозначение	Наименование	Кол	Примечание
		Документация		
	УГП0.00	Общие указания		
		Сборочные единицы		
1	УГП5.01.00	Заглушка	1	
		Детали		
2	УГП5.02-04	Колено	1	
3	УГП5.03-04	Труба соединительная	1	Кол. уточн. при проект.
4	УГП5.04-05	Патрубок	1	
5	-03	Патрубок	1	
6	УГП20.04-01	Труба	1	Длину уточн. при проект.
		Стандартные изделия		
7		Отопительный аппарат	1	
8		Кран dy20	1	
9		Муфта короткая 20		
		ГОСТ 8954-75*	2	
10		Контргайка 20		
		ГОСТ 8968-75	2	

Подпись и дата | Инв. N дубл. | Взам инв. N | Подпись и дата | Инв. N подл.

Изм.	Лист	N докум.	Подпись	Дата	УГП9.00МЧ	Лист 2

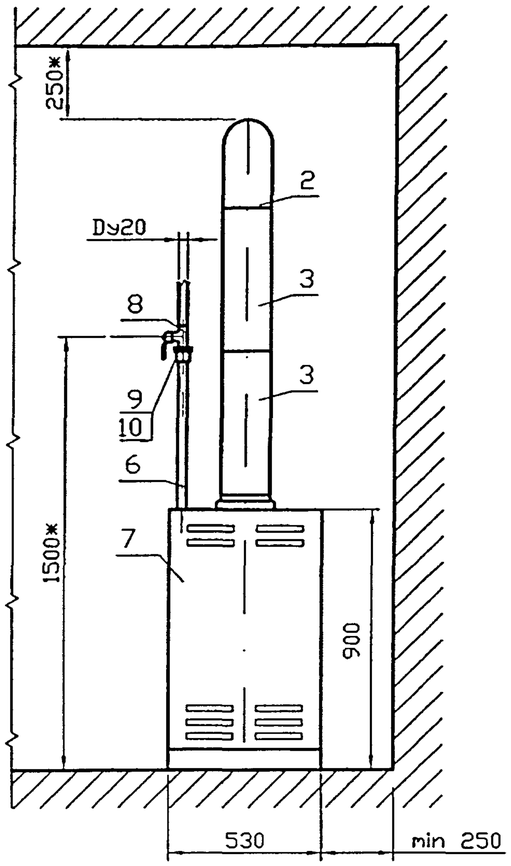

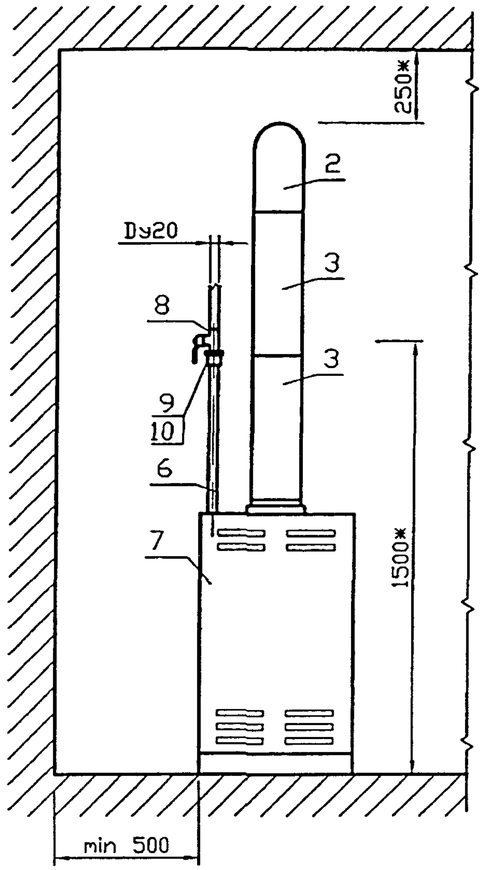

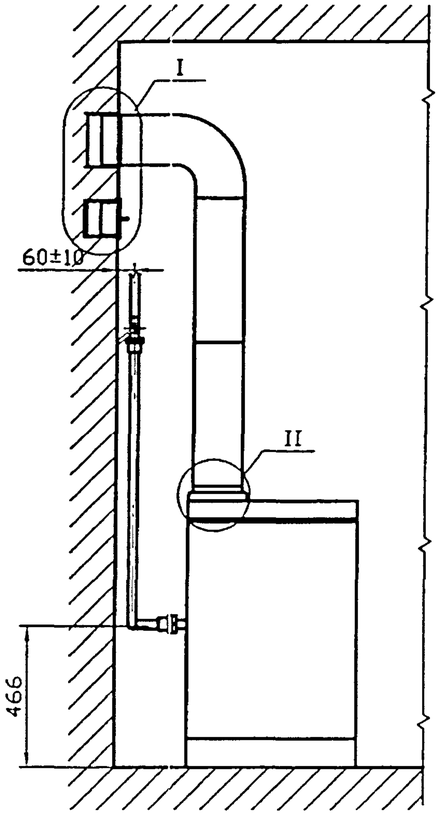

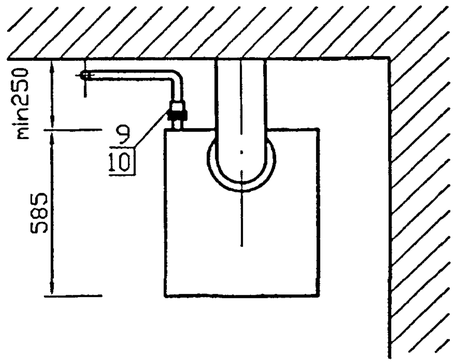

Изм.	Лист	N докум.	Подпись	Дата
Разраб.		Василенко		01.07
Разраб.		Тарасенко		01.07
Пров.		Крючков		01.07
Н. контр.		Панасенко		01.07
Утв.		Корх		01.07

УГП10.00МЧ

Установка отопительных аппаратов типа АОГВ-50-1 - подключение трубопроводное. Монтажный чертеж

Лит.	Масса	Масштаб
	-	-

Лист 1 | Листов 2

СПКБ "Газпроект"

Подпись и дата | Инв. N дубл. | Взам инв. N | Подпись и дата | Инв. N подл.

I

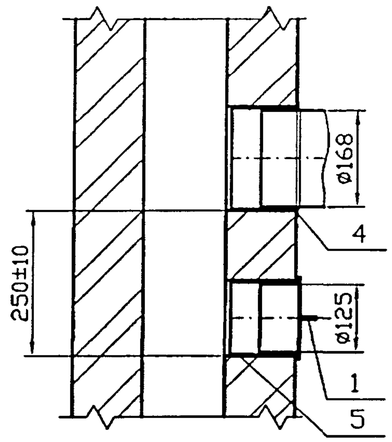

II

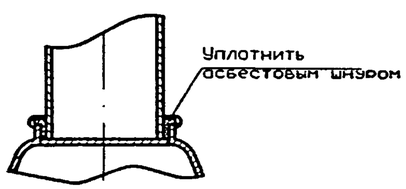

Поз.	Обозначение	Наименование	Кол	Приме-чание
		Документация		
	УГП0.00	Общие указания		
		Сборочные единицы		
1	УГП5.01.00	Заглушка	1	
		Детали		
2	УГП5.02-05	Колено	1	
3	УГП5.03-05	Труба соединительная	1	Кол. уточн. при проект.
4	УГП5.04-05	Патрубок	1	
5	-03	Патрубок	1	
6	УГП20.04-01	Труба	1	Длину уточн. при проект.
		Стандартные изделия		
7		Отопительный аппарат	1	
8		Кран ду20	1	
9		Муфта короткая 20		
		ГОСТ 8954-75*	2	
10		Контргайка 20		
		ГОСТ 8968-75	2	

Подпись и дата | Инв. N дубл. | Взам инв. N | Подпись и дата | Инв. N подл.

Изм.	Лист	N докум.	Подпись	Дата	УГП10.00МЧ	Лист 2

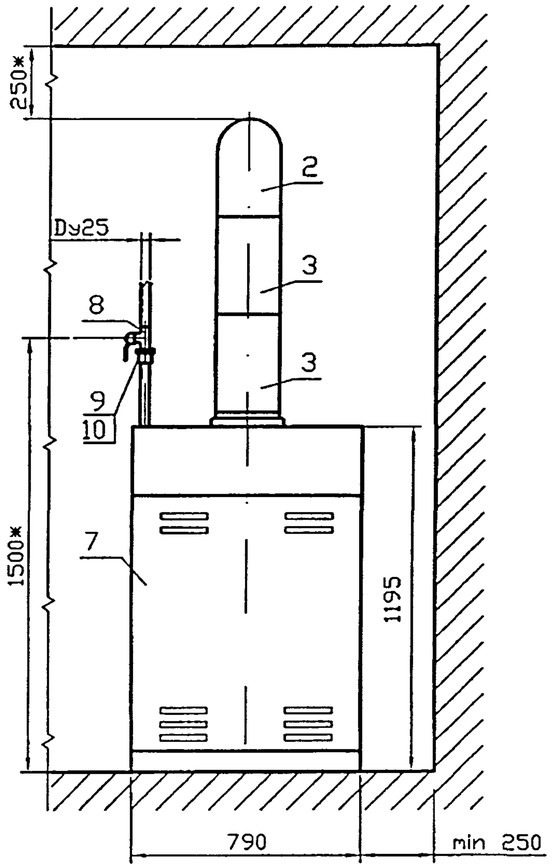

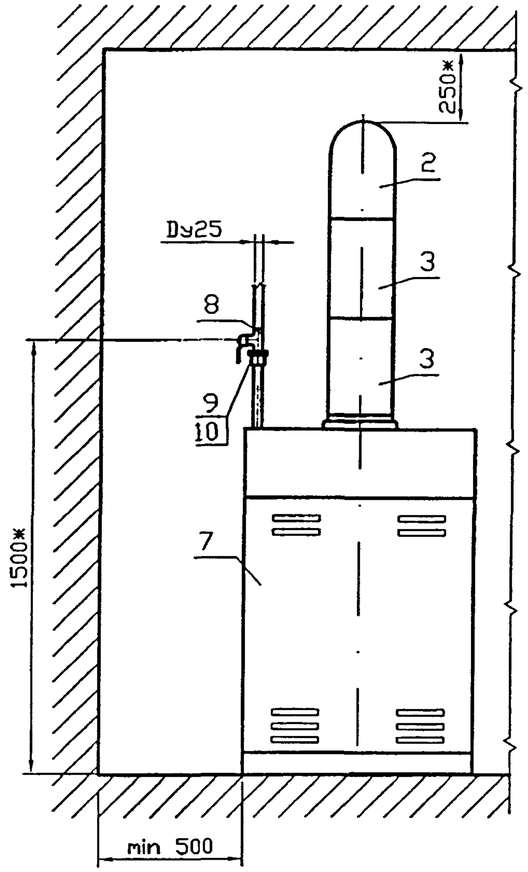

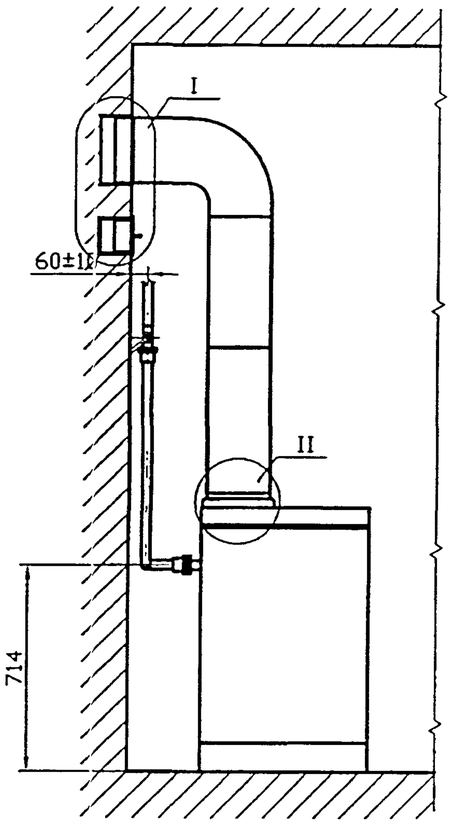

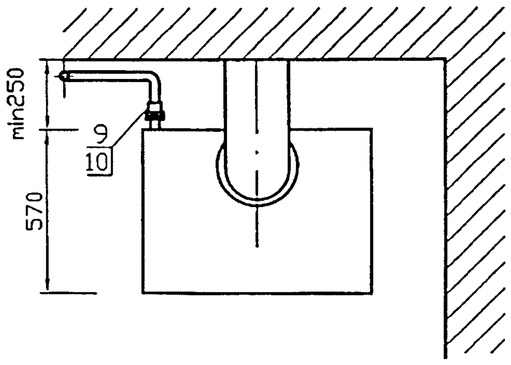

Изм.	Лист	N докум.	Подпись	Дата
Разраб.		Василенко		01.07
Разраб.		Тарасенко		01.07
Пров.		Крючков		01.07
Н. контр.		Панасенко		01.07
Утв.		Корж		01.07

УГП11.00МЧ

Установка отопительных аппаратов типа АОГВ-100-1 - подключение трубопроводное. Монтажный чертеж

Лит.	Масса	Масштаб
	-	-
Лист 1	Листов 2	

СПКБ "Газпроект"

Подпись и дата | Инв. N дубл. | Взам инв. N | Подпись и дата | Инв. N подл.

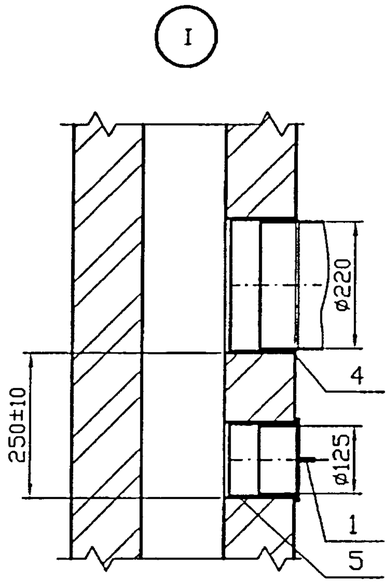

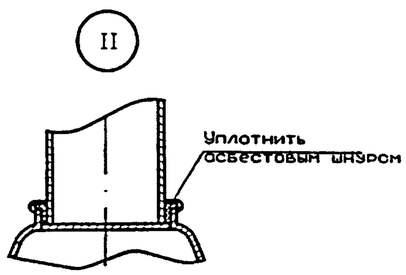

Поз.	Обозначение	Наименование	Кол	Примечание
		Документация		
	УГП0.00	Общие указания		
		Сборочные единицы		
1	УГП5.01.00	Заглушка	1	
		Детали		
2	УГП5.02-06	Колено	1	
3	УГП5.03-06	Труба соединительная	1	Кол. уточн. при проект.
4	УГП5.04-07	Патрубок	1	
5	-03	Патрубок	1	
6	УГП20.04-02	Труба	1	Длину уточн. при проект.
		Стандартные изделия		
7		Отопительный аппарат	1	
8		Кран dy25	1	
9		Муфта короткая 25		
		ГОСТ 8954-75*	2	
10		Контргайка 25		
		ГОСТ 8968-75	2	

Подпись и дата | Инв. N дубл. | Взам инв. N | Подпись и дата | Инв. N подл.

Изм.	Лист	N докум.	Подпись	Дата	УГП11.00МЧ	Лист 2

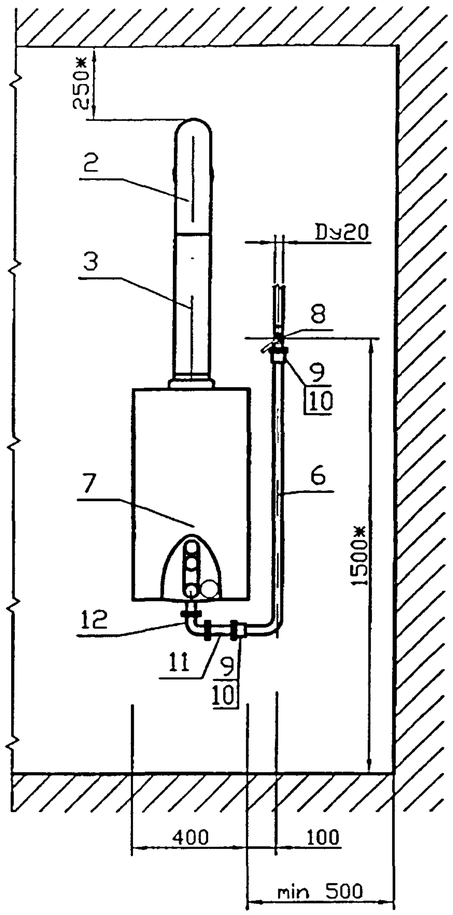

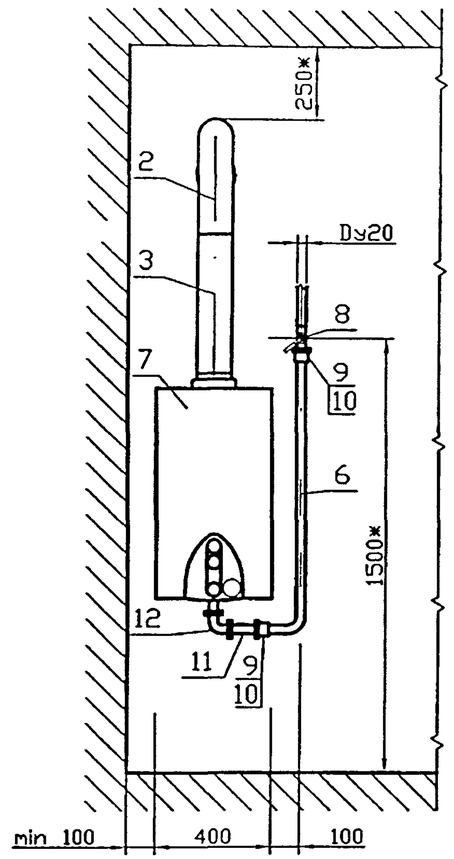

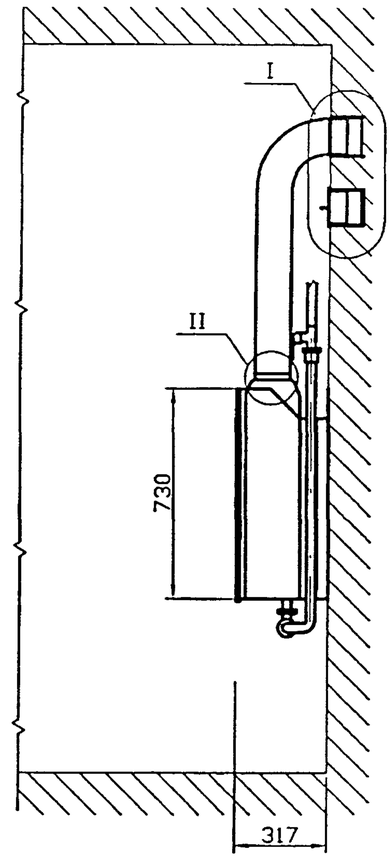

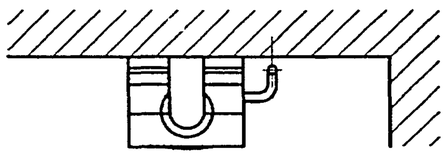

Изм.	Лист	N докум.	Подпись	Дата	УГП12.00МЧ			
Разраб.		Василенко		01.07	Установка аппаратов водонагревательных проточных типа ВПГ и настенных теплогенераторов - подключение трубопроводное. Монтажный чертеж	Лит.	Масса	Масштаб
Разраб.		Тарасенко		01.07			-	-
Пров.		Крючков		01.07		Лист 1	Листов 2	
Н. контр.		Панасенко		01.07		СПКБ "Газпроект"		
Утв.		Корх		01.07				

Подпись и дата | Инв. N дубл. | Взам инв. N | Подпись и дата | Инв. N подл.

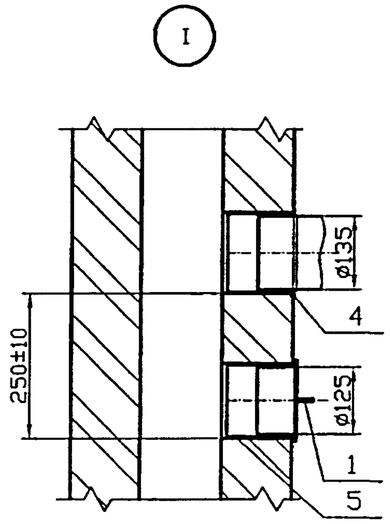

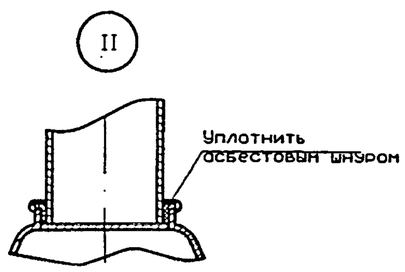

Поз.	Обозначение	Наименование	Кол	Примечание
		Документация		
	УГП0.00	Общие указания		
		Сборочные единицы		
1	УГП5.01.00	Заглушка	1	
		Детали		
2	УГП5.02-03	Колено	1	
3	УГП5.03-03	Труба соединительная	1	Кол. уточн. при проект.
4	УГП5.04-04	Патрубок	1	
5	-03	Патрубок	1	
6	УГП20.03-01	Труба	1	Длину уточн. при проект.
11	УГП20.05-01	Штуцер	1	
		Стандартные изделия		
7		Водонагревательный аппарат		
		или теплогенератор	1	
8		Кран dy20	1	
9		Муфта короткая 20		
		ГОСТ 8954-75*	2	
10		Контргайка 20		
		ГОСТ 8968-75	2	
12		Угольник 20 ГОСТ 8946-75*	1	

Подпись и дата | Инв. N дубл. | Взам инв. N | Подпись и дата | Инв. N подл.

Изм.	Лист	N докум.	Подпись	Дата

УГП12.00МЧ

Лист 2

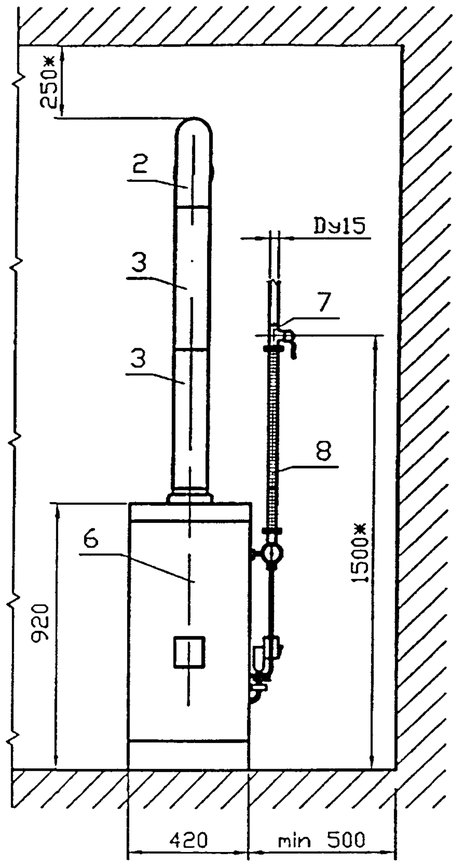

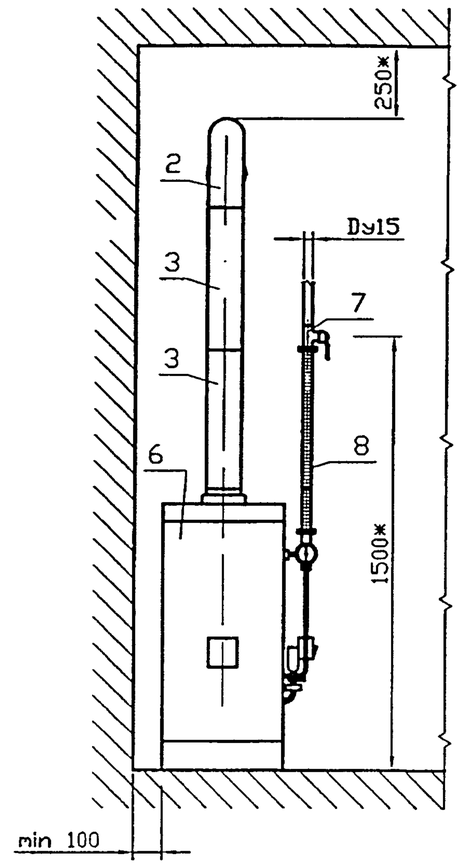

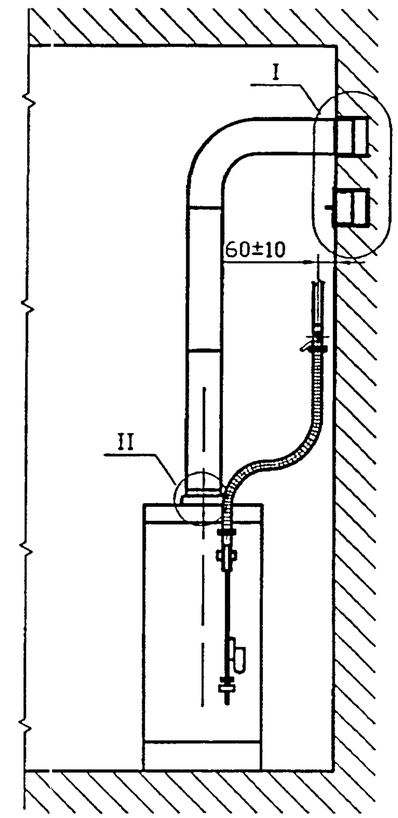

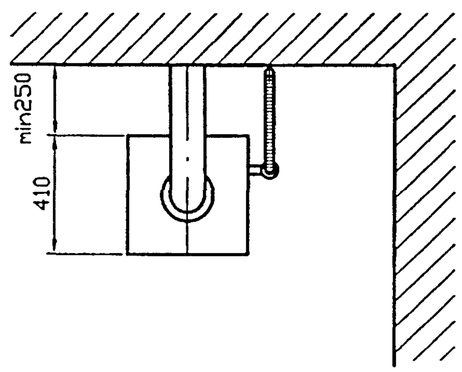

Изм.	Лист	N докум.	Подпись	Дата
Разраб.		Василенко		01.07
Разраб.		Тарасенко		01.07
Пров.		Крючков		01.07
Н. контр.		Панасенко		01.07
Утв.		Корж		01.07

УГП13.00МЧ

Установка отопительных аппаратов типа АОГВ-11,6-3 (исполнение 2)-подключение газовым металлическим шлангом. Монтажный чертеж

Лит.	Масса	Масштаб
	-	-
Лист 1	Листов 2	

СПКБ "Газпроект"

Подпись и дата | Инв. N дубл. | Взам инв. N | Подпись и дата | Инв. N подл.

I

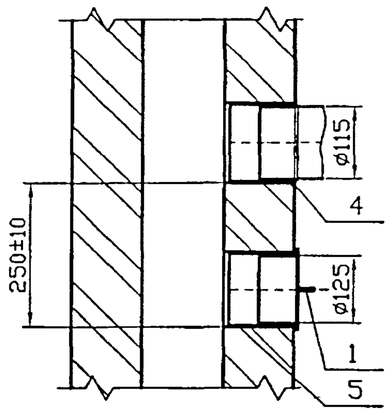

II

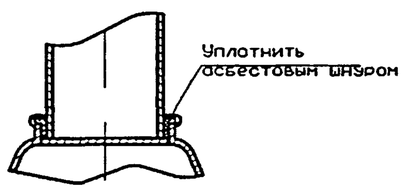

Поз.	Обозначение	Наименование	Кол	Примечание
		Документация		
	УГП0.00	Общие указания		
		Сборочные единицы		
1	УГП5.01.00	Заглушка	1	
		Детали		
2	УГП5.02-04	Колено	1	
3	УГП5.03-02	Труба соединительная	1	Кол. уточн. при проект.
4	УГП5.04-02	Патрубок	1	
5	-03	Патрубок	1	
		Стандартные изделия		
6		Отопительный аппарат	1	
7		Кран dy15	1	
8		Газовый металлический шланг		
		сильфонного типа dy15	1	Длину уточн. при проект.

Подпись и дата | Инв. N дубл. | Взам инв. N | Подпись и дата | Инв. N подл.

Изм.	Лист	N докум.	Подпись	Дата

УГП13.00МЧ

Лист 3

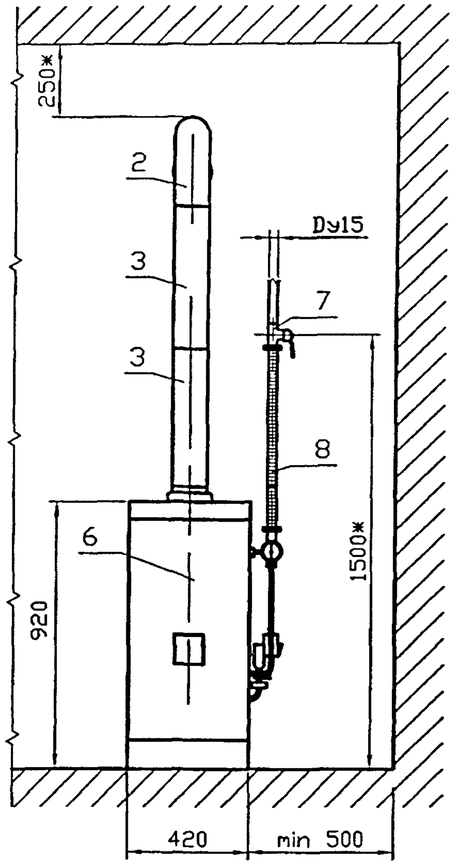

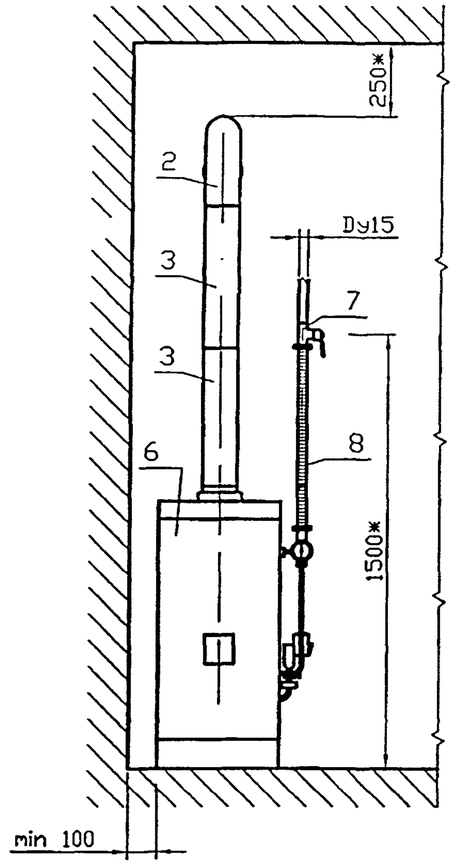

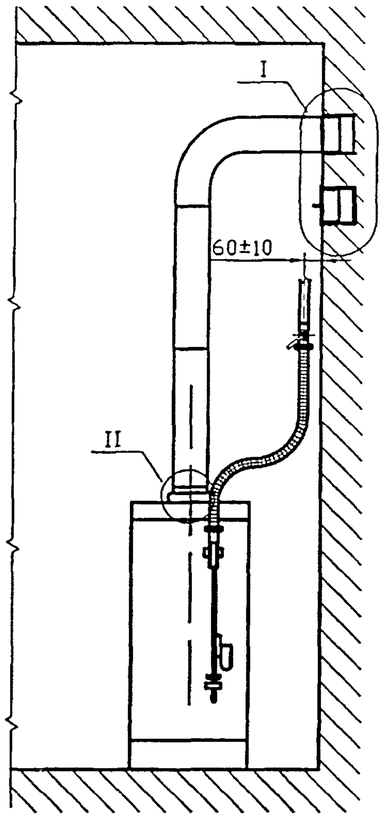

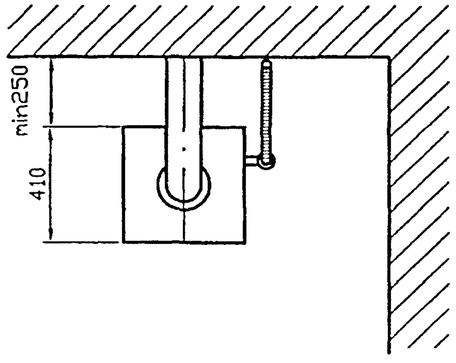

Изм.	Лист	N докум.	Подпись	Дата
Разраб.		Василенко		01.07
Разраб.		Тарасенко		01.07
Пров.		Крючков		01.07
Н. контр.		Поносенко		01.07
Утв.		Корх		01.07

УГП14.00МЧ

Установка отопительных аппаратов типа АОГВ-17,3-3 (исполнение 2)-подключение газовым металлическим шлангом. Монтажный чертеж

Лит.	Масса	Масштаб
	-	-
Лист 1	Листов 2	

СПКБ "Газпроект"

Подпись и дата | Инв. N дубл. | Взам инв. N | Подпись и дата | Инв. N подл.

I

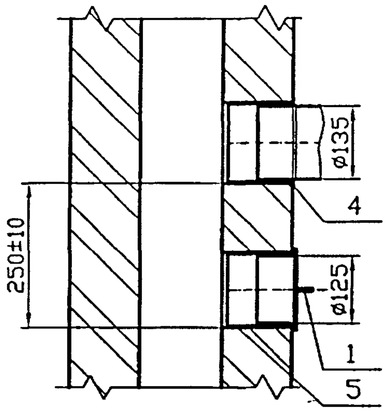

II

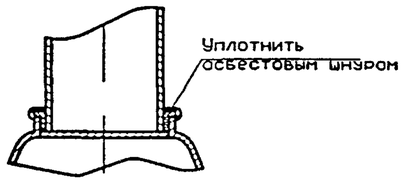

Поз.	Обозначение	Наименование	Кол	Примечание
		Документация		
	УГП0.00	Общие указания		
		Сборочные единицы		
1	УГП5.01.00	Заглушка	1	
		Детали		
2	УГП5.02-03	Колено	1	
3	УГП5.03-03	Труба соединительная	1	Кол. уточн. при проект.
4	УГП5.04-04	Патрубок	1	
5	-03	Патрубок	1	
		Стандартные изделия		
6		Отопительный аппарат	1	
7		Кран dy20	1	
8		Газовый металлический шланг		
		сильфонного типа dy20	1	Длину уточн. при проект.

Подпись и дата | Инв. N дубл. | Взам инв. N | Подпись и дата | Инв. N подл.

Изм.	Лист	N докум.	Подпись	Дата

УГП14.00МЧ

Лист 2

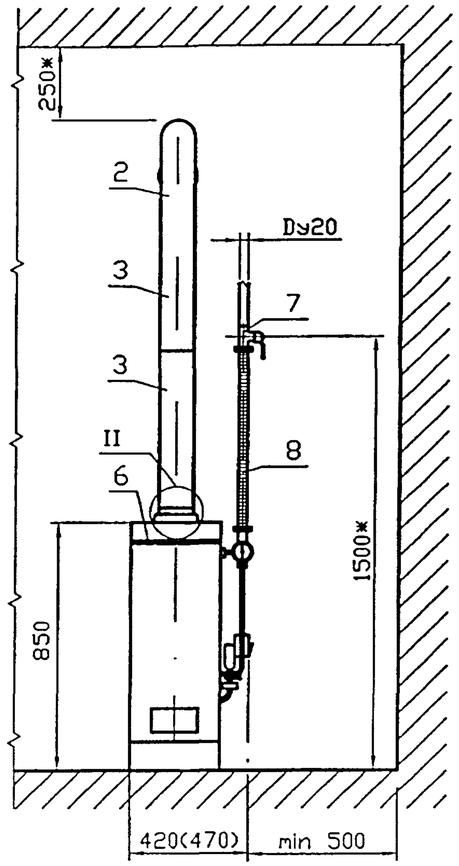

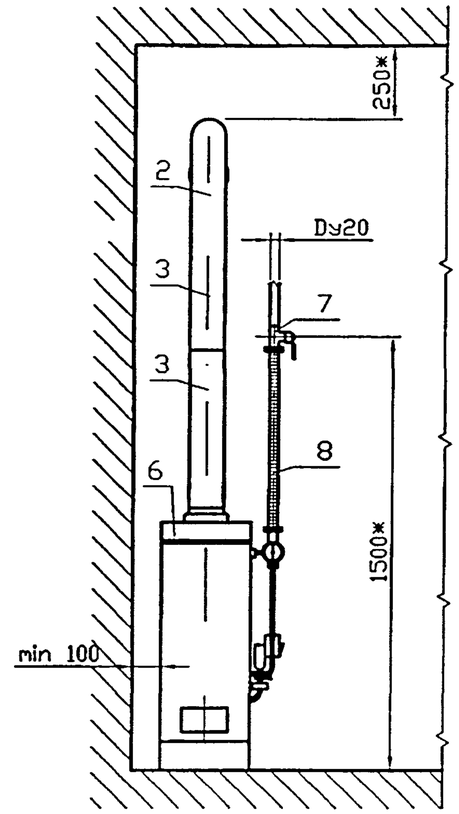

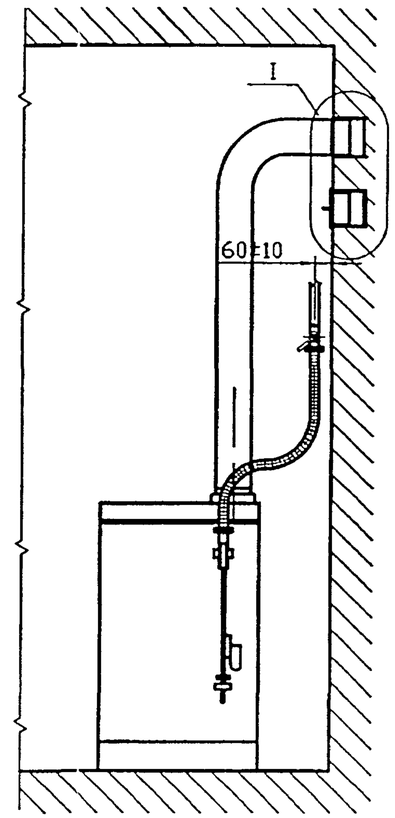

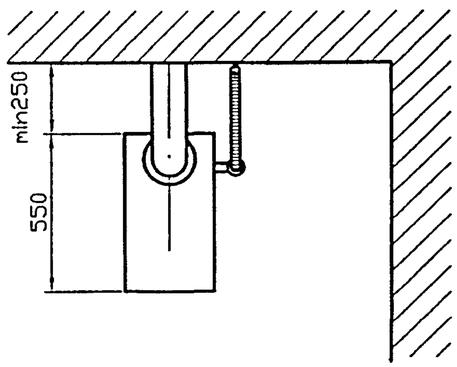

Изм.	Лист	N докум.	Подпись	Дата
Разраб.		Василенко		01.07
Разраб.		Тарасенко		01.07
Пров.		Крючков		01.07
Н. контр.		Панасенко		01.07
Утв.		Корх		01.07

УГП15.00МЧ

Установка отопительных аппаратов типа АОГВ-23,2-1; АОГВ-29-1 -подключение газовым металлическим шлангом. Монтажный чертеж

Лит.	Масса	Масштаб
	-	-
Лист 1	Листов 2	

СПКБ "Газпроект"

Инв. N подл. | Подпись и дата | Взам инв. N | Инв. N дубл. | Подпись и дата

I

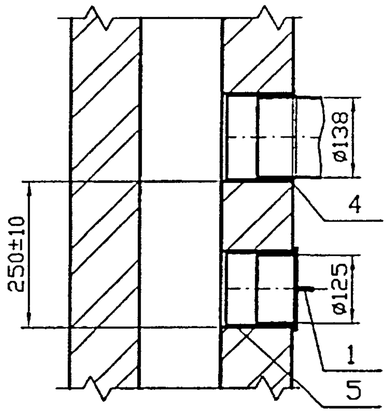

II

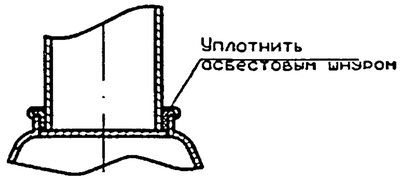

Поз.	Обозначение	Наименование	Кол	Примечание
		Документация		
	УГП0.00	Общие указания		
		Сборочные единицы		
1	УГП5.01.00	Заглушка	1	
		Детали		
2	УГП5.02-04	Колено	1	
3	УГП5.03-04	Труба соединительная	1	Кол. уточн. при проект.
4	УГП5.04-05	Патрубок	1	
5	-03	Патрубок	1	
		Стандартные изделия		
6		Отопительный аппарат	1	
7		Кран dy20	1	
8		Газовый металлический шланг		
		сильфонного типа dy20	1	Длину уточн. при проект.

Подпись и дата | Инв. N дубл. | Взам инв. N | Подпись и дата | Инв. N подл.

Изм.	Лист	N докум.	Подпись	Дата	УГП15.00МЧ	Лист 2

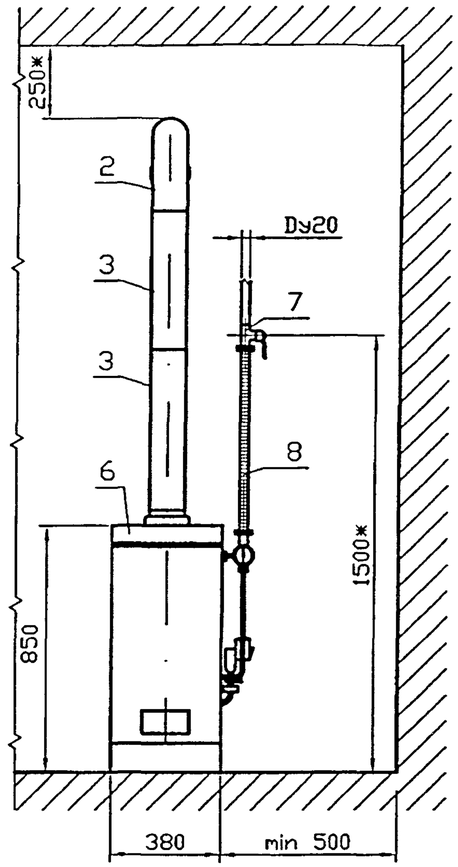

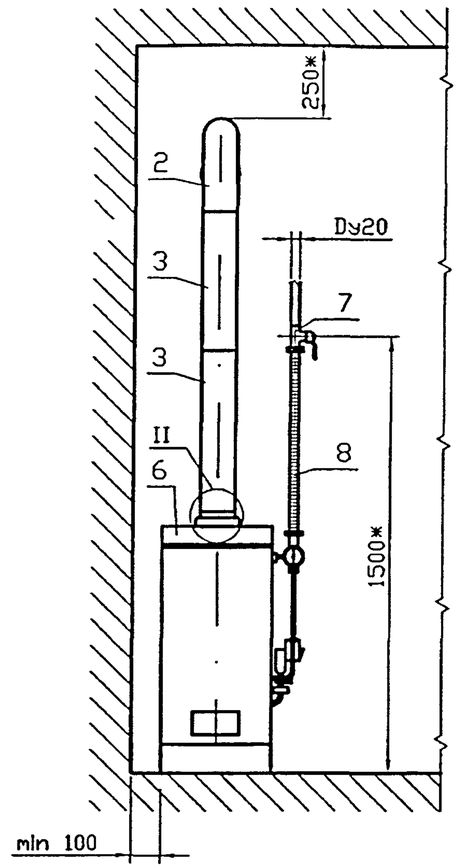

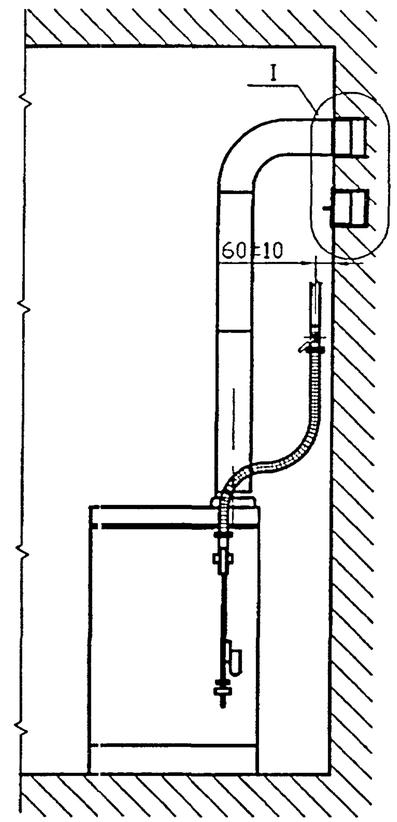

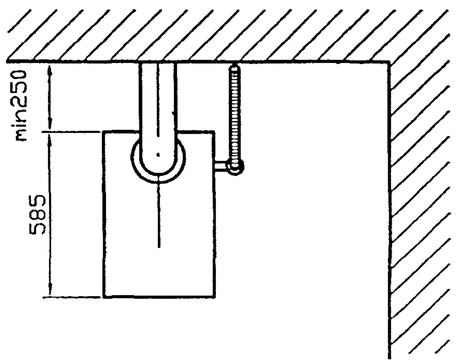

Изм	Лист	N докум.	Подпись	Дата
Разраб.		Василенко		01.07
Разраб.		Тарасенко		01.07
Пров.		Крючков		01.07
Н. контр.		Панасенко		01.07
Утв.		Корж		01.07

УГП16.00МЧ

Установка отопительных аппаратов типа АОГВ-35-1 (исполнение 1) - подключение газовым металлическим шлангом. Монтажный чертеж

Лит.	Масса	Масштаб
	-	-
Лист 1	Листов 2	

СПКБ "Газпроект"

Подпись и дата | Инв. N дубл. | Взам инв. N | Подпись и дата | Инв. N подл.

I

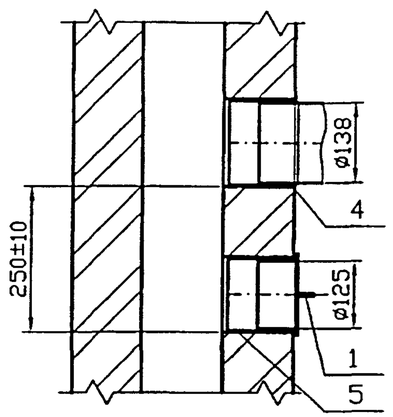

II

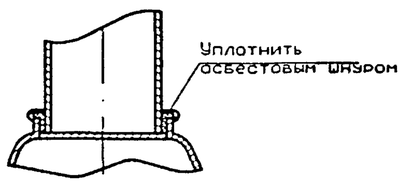

Поз.	Обозначение	Наименование	Кол	Приме-чание
		Документация		
	УГП0.00	Общие указания		
		Сборочные единицы		
1	УГП5.01.00	Заглушка	1	
		Детали		
2	УГП5.02-04	Колено	1	
3	УГП5.03-04	Труба соединительная	1	Кол. уточн. при проект.
4	УГП5.04-05	Патрубок	1	
5	-03	Патрубок	1	
		Стандартные изделия		
6		Отопительный аппарат	1	
7		Кран dy20	1	
8		Газовый металлический шланг		
		сильфонного типа dy20	1	Длину уточн. при проект.

Подпись и дата | Инв. N дубл. | Взам инв. N | Подпись и дата | Инв. N подл.

Изм.	Лист	N докум.	Подпись	Дата

УГП16.00МЧ

Лист 2

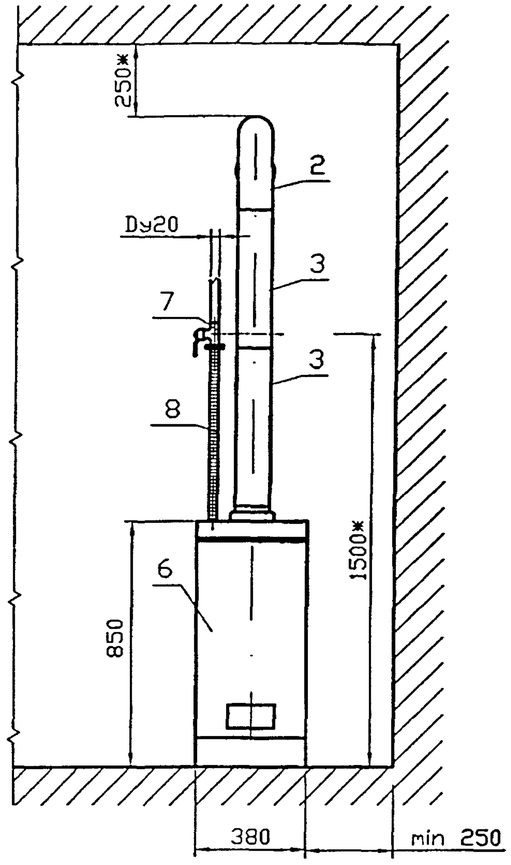

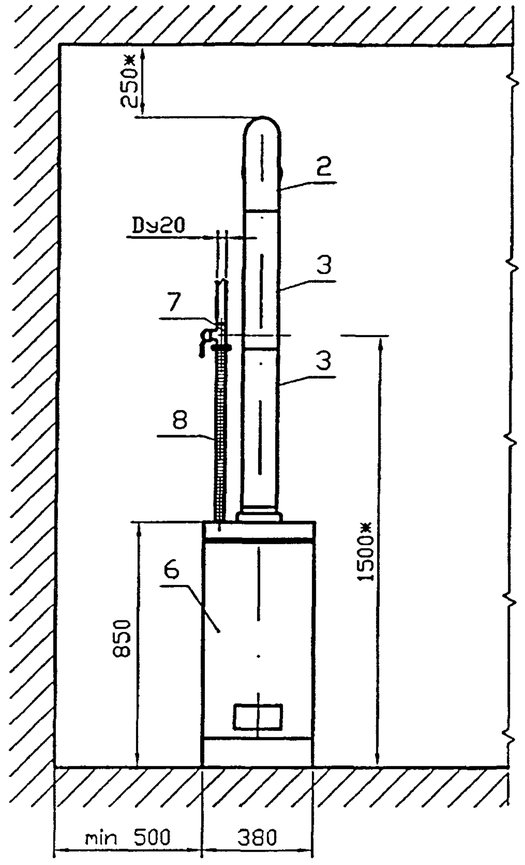

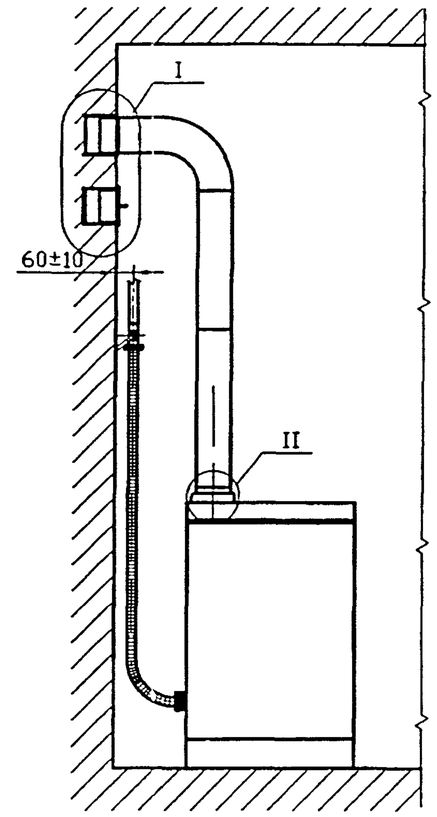

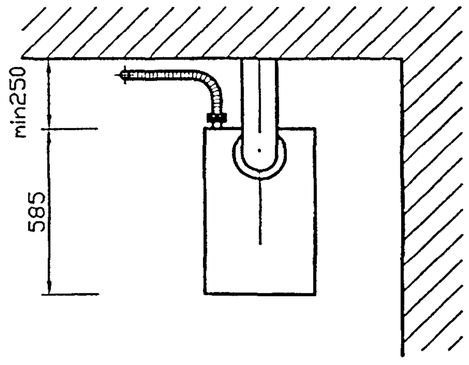

Изм.	Лист	N докум.	Подпись	Дата
Разраб.		Василенко		01.07
Разраб.		Тарасенко		01.07
Пров.		Крючков		01.07
Н. контр.		Понасенко		01.07
Утв.		Корх		01.07

УГП17.00МЧ

Установка отопительных аппаратов типа АОГВ-35-1 (исполнение 2) - подключение газовым металлическим шлангом. Монтажный чертеж

Лит.	Масса	Масштаб
	-	-
Лист 1	Листов 2	

СПКБ "Газпроект"

Инв. N подл. | Подпись и дата | Взам инв. N | Инв. N дубл. | Подпись и дата

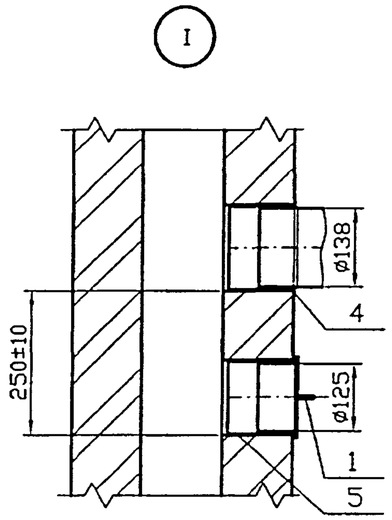

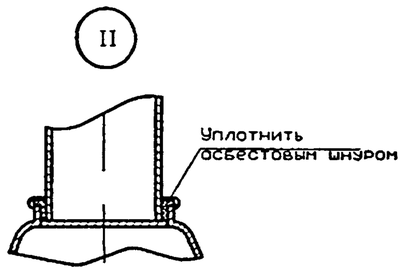

Поз.	Обозначение	Наименование	Кол	Примечание
		Документация		
	УГП0.00	Общие указания		
		Сборочные единицы		
1	УГП5.01.00	Заглушка	1	
		Детали		
2	УГП5.02-04	Колено	1	
3	УГП5.03-04	Труба соединительная	1	Кол. уточн. при проект.
4	УГП5.04-05	Патрубок	1	
5	-03	Патрубок	1	
		Стандартные изделия		
6		Отопительный аппарат	1	
7		Кран dy20	1	
8		Газовый металлический шланг		
		сильфонного типа dy20	1	Длину уточн. при проект.

Подпись и дата | Инв. N дубл. | Взам инв. N | Подпись и дата | Инв. N подл.

Изм.	Лист	N докум.	Подпись	Дата

УГП17.00МЧ

Лист 3

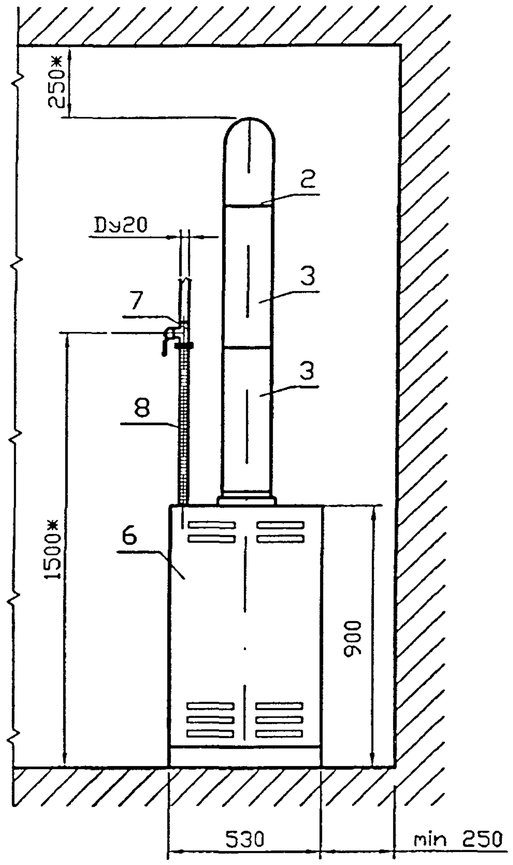

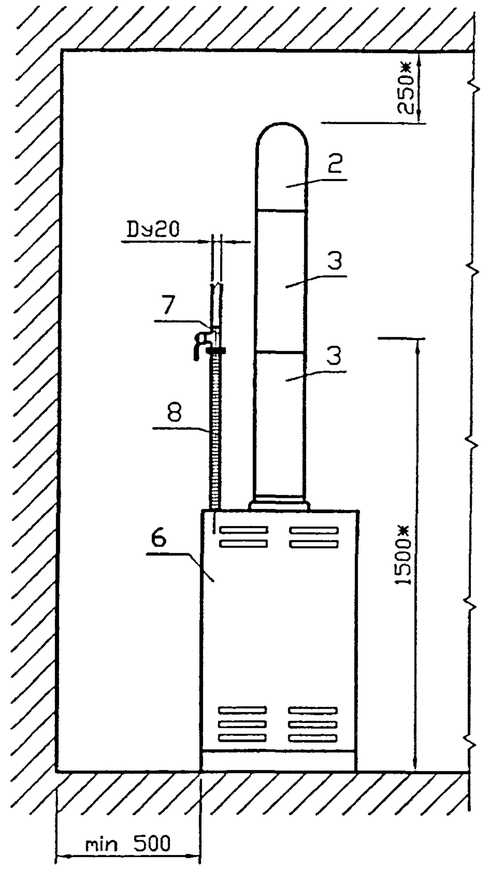

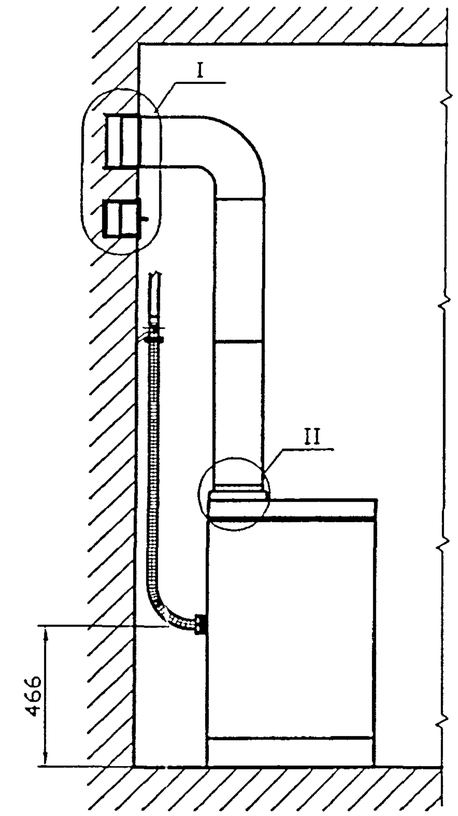

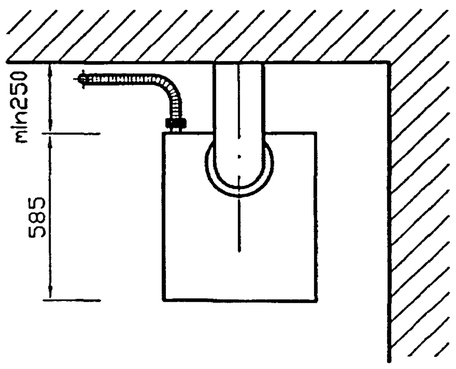

Изм.	Лист	N докум.	Подпись	Дата
Разраб.		Василенко		01.07
Разраб.		Тарасенко		01.07
Пров.		Крючков		01.07
Н. контр.		Панасенко		01.07
Утв.		Корж		01.07

УГП18.00МЧ

Установка отопительных аппаратов типа АОГВ-50-1 - подключение газовым металлическим шлангом. Монтажный чертеж

Лит.	Масса	Масштаб
	-	-
Лист 1	Листов 2	

СПКБ "Газпроект"

Подпись и дата | Инв. N дубл. | Взам инв. N | Подпись и дата | Инв. N подл.

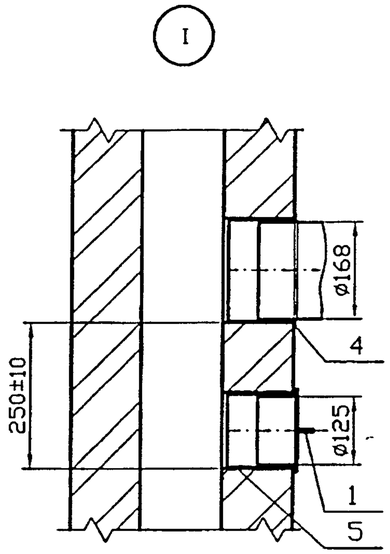

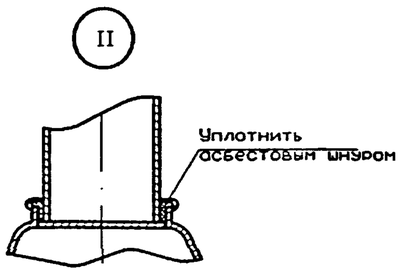

Поз.	Обозначение	Наименование	Кол	Примечание
		Документация		
	УГП0.00	Общие указания		
		Сборочные единицы		
1	УГП5.01.00	Заглушка	1	
		Детали		
2	УГП5.02-05	Колено	1	
3	УГП5.03-05	Труба соединительная	1	Кол. уточн. при проект.
4	УГП5.04-06	Патрубок	1	
5	-03	Патрубок	1	
		Стандартные изделия		
6		Отопительный аппарат	1	
7		Кран dy20	1	
8		Газовый металлический шланг		
		сильфонного типа dy20	1	Длину уточн при проект.

Подпись и дата | Инв. N дубл. | Взам инв. N | Подпись и дата | Инв. N подл.

Изм.	Лист	N докум.	Подпись	Дата	УГП18.00МЧ	Лист 2

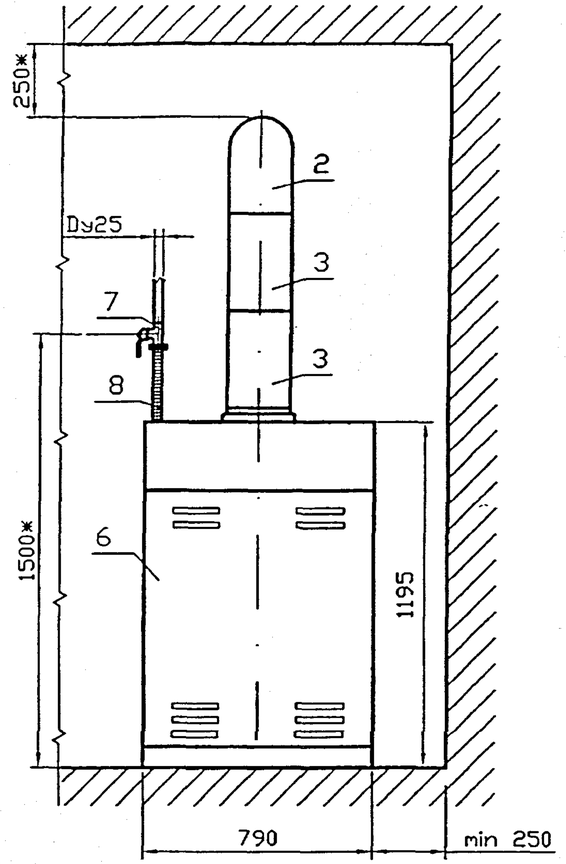

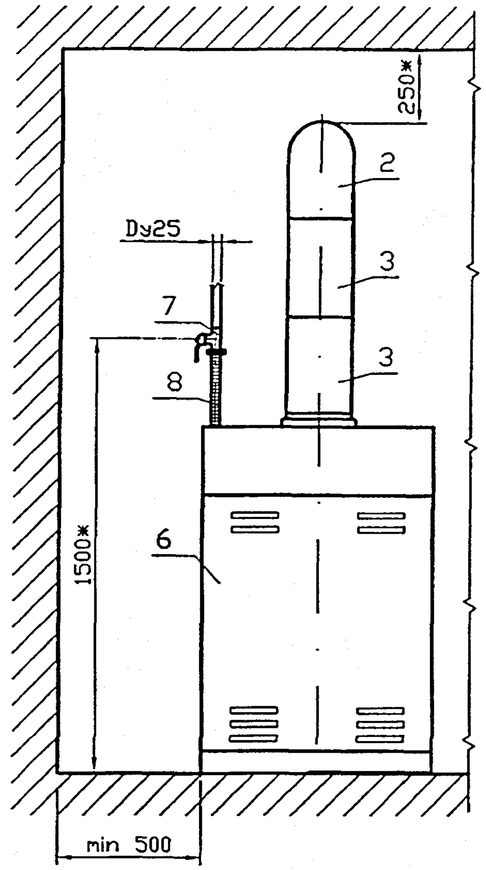

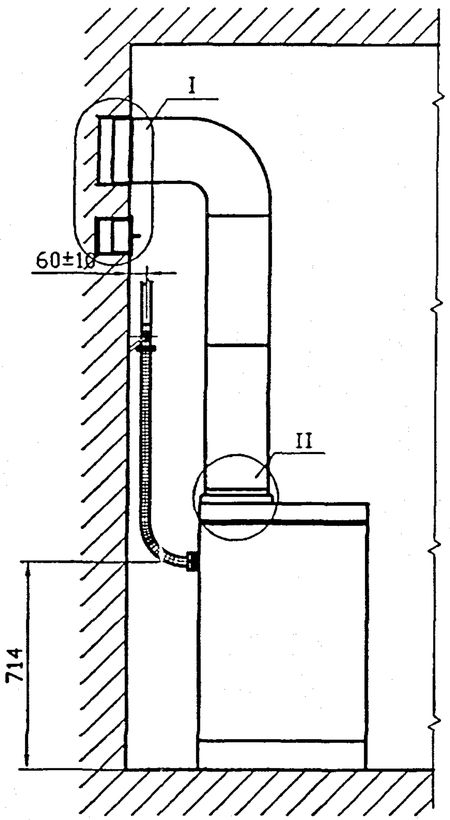

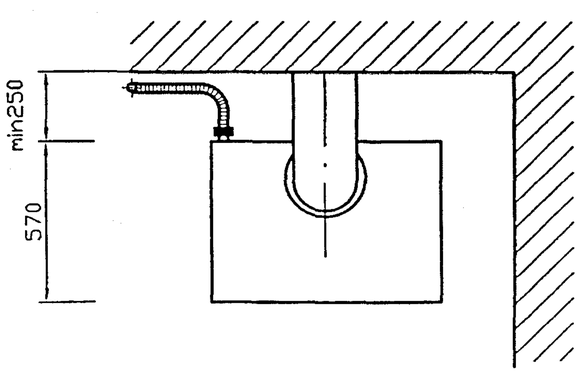

Изм.	Лист	N докум.	Подпись	Дата
Разраб.		Василенко		01.07
Разраб.		Тарасенко		01.07
Пров.		Крючков		01.07
Н. контр.		Понасенко		01.07
Утв.		Корж		01.07

УГП19.00МЧ

Установка отопительных аппаратов типа АОГВ-100-1 - подключение газовым металлическим шлангом. Монтажный чертеж

Лит.	Масса	Масштаб
	-	-
Лист 1	Листов 2	

СПКБ "Газпроект"

Подпись и дата	Инв. N дубл.	Взам инв. N	Подпись и дата	Инв. N подл.

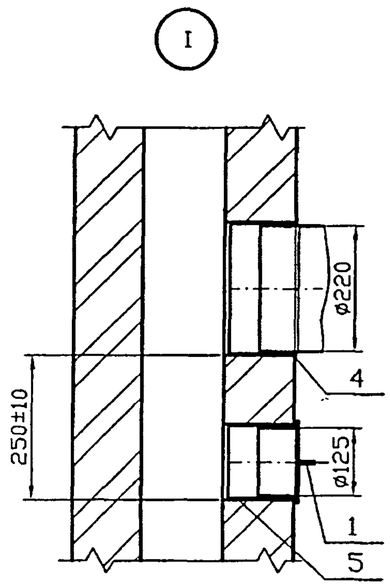

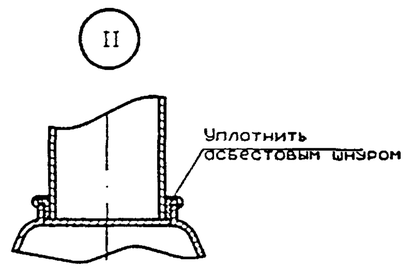

Поз.	Обозначение	Наименование	Кол	Приме-чание
		Документация		
	УГП0.00	Общие указания		
		Сборочные единицы		
1	УГП5.01.00	Заглушка	1	
		Детали		
2	УГП5.02-06	Колено	1	
3	УГП5.03-06	Труба соединительная	1	Кол. уточн. при проект.
4	УГП5.04-07	Патрубок	1	
5	-03	Патрубок	1	
		Стандартные изделия		
6		Отопительный аппарат	1	
7		Кран dy25	1	
8		Газовый металлический шланг		
		сильфонного типа dy25	1	Длину уточн. при проект.

Подпись и дата | Инв. N дубл. | Взам инв. N | Подпись и дата | Инв. N подл.

Изм.	Лист	N докум.	Подпись	Дата

УГП19.00МЧ

Лист 2

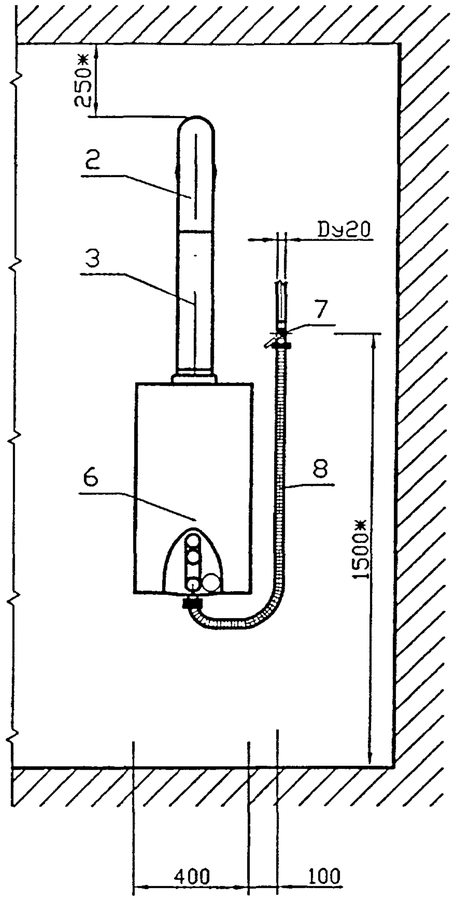

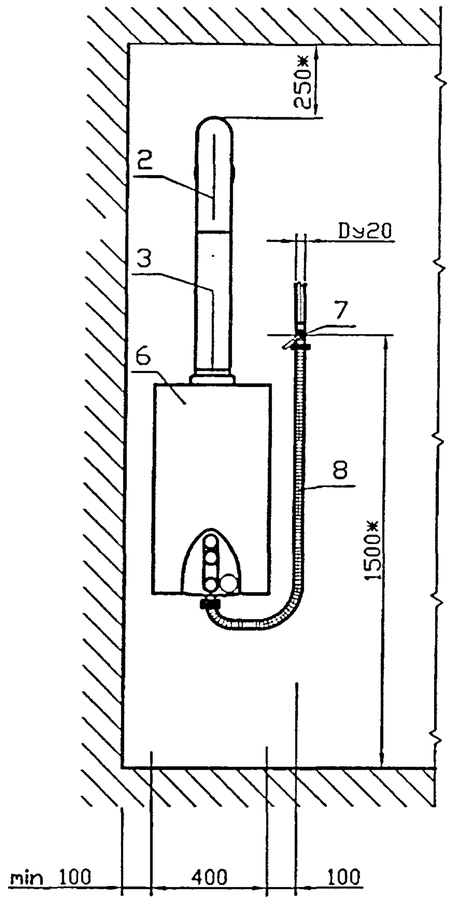

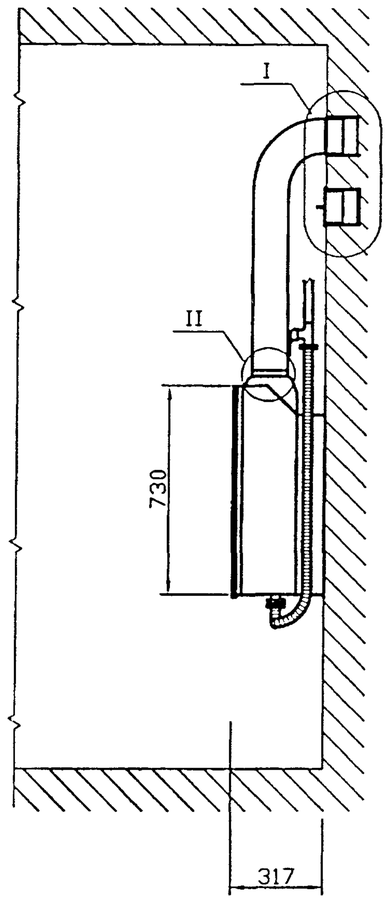

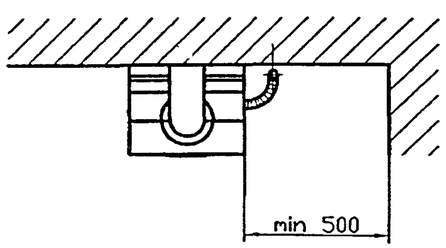

Изм.	Лист	N докум.	Подпись	Дата
Разраб.		Василенко		01.07
Разраб.		Тарасенко		01.07
Пров.		Крючков		01.07
Н. контр.		Панасенко		01.07
Утв.		Корх		01.07

УГП20.00МЧ

Установка аппаратов водонагревательных проточных типа ВПГ и настенных теплогенераторов – подключение газовым металлическим шлангом. Монтажный чертеж

Лит.	Масса	Масштаб
	-	-
Лист 1	Листов 2	

СПКБ "Газпроект"

Инв. N подл. | Подпись и дата | Взам инв. N | Инв. N дубл. | Подпись и дата

I

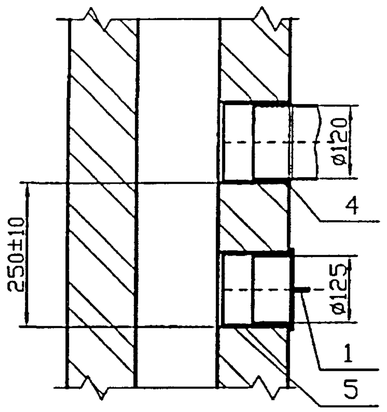

II

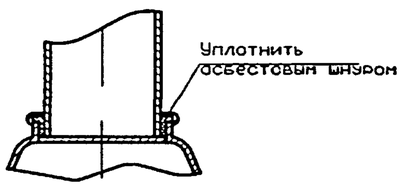

Поз	Обозначение	Наименование	Кол	Примечание
		Документация		
	УГП0.00	Общие указания		
		Сборочные единицы		
1	УГП5.01.00	Заглушка	1	
		Детали		
2	УГП5.02-03	Колено	1	
3	УГП5.03-03	Труба соединительная	1	Кол. уточн. при проект.
4	УГП5.04-04	Патрубок	1	
5	-03	Патрубок	1	
		Стандартные изделия		
6		Водонагревательный аппарат		
		или теплогенератор	1	
7		Кран dy20	1	
8		Газовый металлический шланг		
		сильфонного типа dy20	1	Длину уточн. при проект.

Подпись и дата | Инв. N дубл. | Взам инв. N | Подпись и дата | Инв. N подл.

Изм.	Лист	N докум.	Подпись	Дата	УГП20.00МЧ	Лист 2

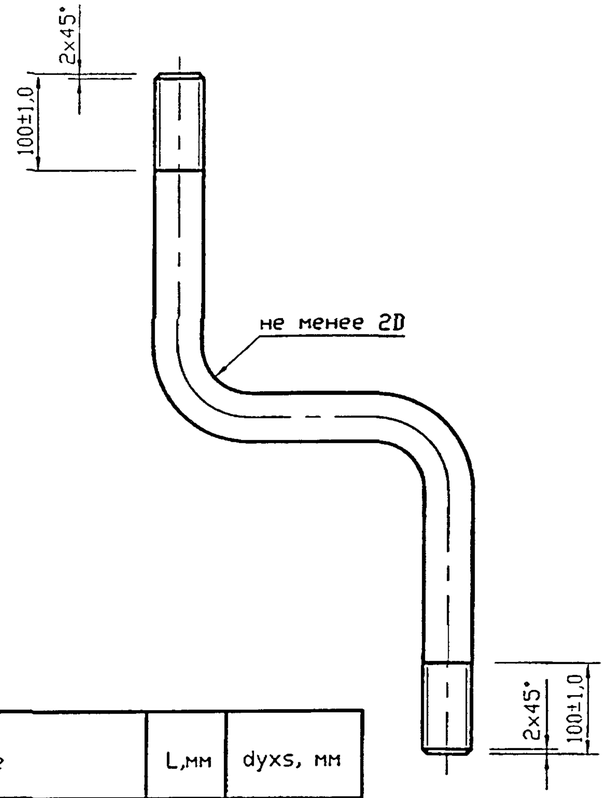

Обозначение	L,мм	dyxs, мм
УГП20.01	*	15x2,8
-01	*	20x2,8
-02	*	25x3,2

1. Подключение к чертежам УГП5.00МЧ; УГП6.00МЧ; УГП7.00МЧ; УГП8.00МЧ.
2. * Длины трубы определять после установки оборудования.
3. Разводку подсоединительной части трубопровода рекомендуется выполнять в заводских условиях, допускается изготовление по месту монтажа при условии оснащения монтажных бригад трубогибочным и резьбонарезным оборудованием.
4. Радиусы изгиба трубы не менее 2-х наружных диаметров

Изм.	Лист	N докум.	Подпись	Дата	УГП20.01			
Разраб.		Василенко		01.07	Труба	Лит.	Масса	Масштаб
Разраб.		Тарасенко		01.07			-	-
Пров.		Крючков		01.07		Лист	Листов 1	
Н. контр.		Понасенко		01.07	Труба dyxs ГОСТ 3262-75*	СПКБ "Газпроект"		
Утв.		Корж		01.07				

Подпись и дата | Инв. N дубл. | Взам инв. N | Подпись и дата | Инв. N подл.

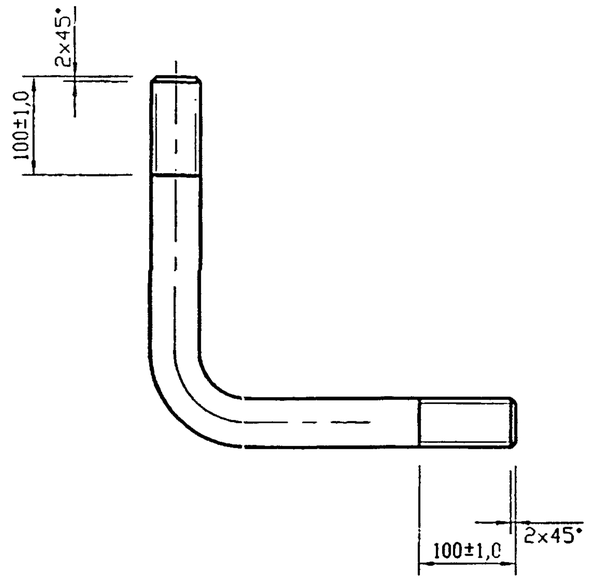

Обозначение	L,мм	dyxs, мм
УГП20.02	*	15x2,8
-01	*	20x2,8
-02	*	25x3,2

1. Подключение к чертежам УГП3.00МЧ.
2. * Длины трубы определять после установки оборудования.
3. Разводку подсоединительной части трубопровода рекомендуется выполнять в заводских условиях, допускается изготовление по месту монтажа при условии оснащения монтажных бригад трубогибочным и резьбонарезным оборудованием.
4. Радиусы изгиба трубы не менее 2-х наружных диаметров

Изм.	Лист	N докум.	Подпись	Дата	УГП20.02			
Разраб.		Василенко		01.07	Труба	Лит.	Масса	Масштаб
Разраб.		Тарасенко		01.07			-	-
Пров.		Крючков		01.07		Лист	Листов 1	
Н. контр.		Понасенко		01.07	Труба dyxs ГОСТ 3262-75*	СПКБ "Газпроект"		
Утв.		Корж		01.07				

Подпись и дата | Инв. N дубл. | Взам инв. N | Подпись и дата | Инв. N подл.

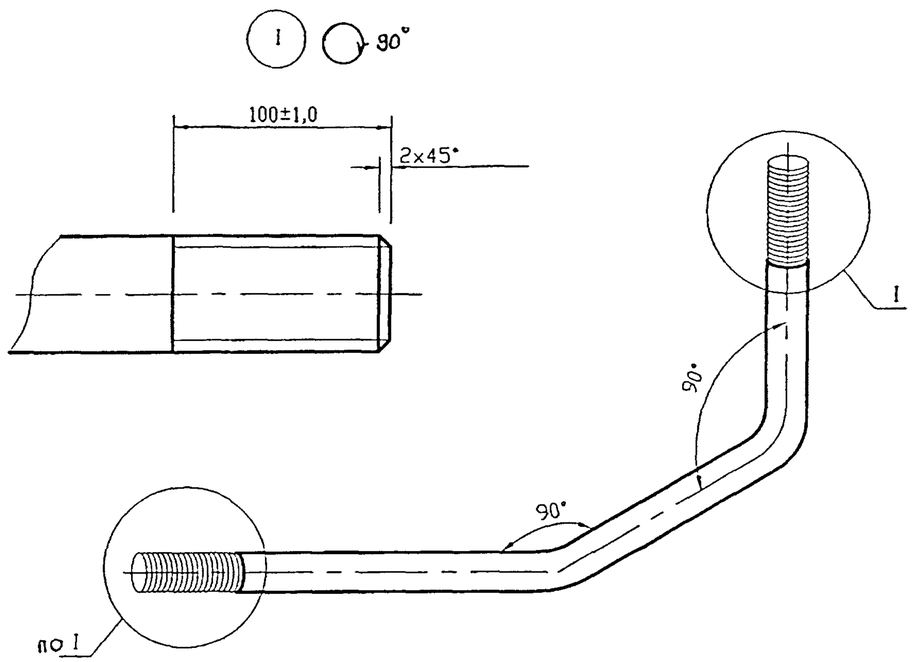

Обозначение	L,мм	dyxs, мм
УГП20.03	*	15x2,8
-01	*	20x2,8
-02	*	25x3,2

1. Подключение к чертежам УГП12.00МЧ.
2. * Длины трубы определять после установки оборудования.
3. Разводку подсоединительной части трубопровода рекомендуется выполнять в заводских условиях, допускается изготовление по месту монтажа при условии оснащения монтажных бригад трубогибочным и резьбонарезным оборудованием.
4. Радиусы изгиба трубы не менее 2-х наружных диаметров

Изм.	Лист	N докум.	Подпись	Дата	УГП20.03		
Разраб.		Василенко		01.07	Труба	Лит.	Масса: - / Масштаб: -
Разраб.		Тарасенко		01.07		Лист	Листов 1
Пров.		Крючков		01.07			
Н. контр.		Панасенко		01.07	Труба dyxs ГОСТ 3262-75*	СПКБ "Газпроект"	
Утв.		Корж		01.07			

Подпись и дата | Инв. N дубл. | Взам инв. N | Подпись и дата | Инв. N подл.

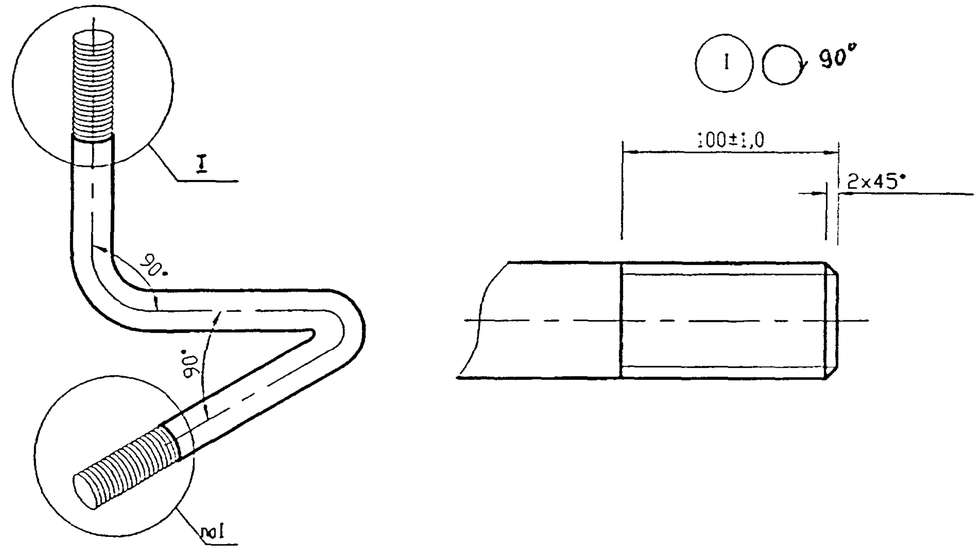

Обозначение	L,мм	dyxs, мм
УГП20.04	*	15x2,8
-01	*	20x2,8
-02	*	25x3,2

1. Подключение к чертежам УГП9.00МЧ; УГП10.00МЧ; УГП11.00МЧ.
2. * Длины трубы определять после установки оборудования.
3. Разводку подсоединительной части трубопровода рекомендуется выполнять в заводских условиях, допускается изготовление по месту монтажа при условии оснащения монтажных бригад трубогибочным и резьбонарезным оборудованием.
4. Радиусы изгиба трубы не менее 2-х наружных диаметров

Изм.	Лист	N докум.	Подпись	Дата	УГП20.04		
Разраб.		Василенко		01.07	Труба	Лит.	Масса: - / Масштаб: -
Разраб.		Тарасенко		01.07		Лист	Листов 1
Пров.		Крючков		01.07			
Н. контр.		Панасенко		01.07	Труба dyxs ГОСТ 3262-75*	СПКБ "Газпроект"	
Утв.		Корж		01.07			

Подпись и дата | Инв. N дубл. | Взам инв. N | Подпись и дата | Инв. N подл.

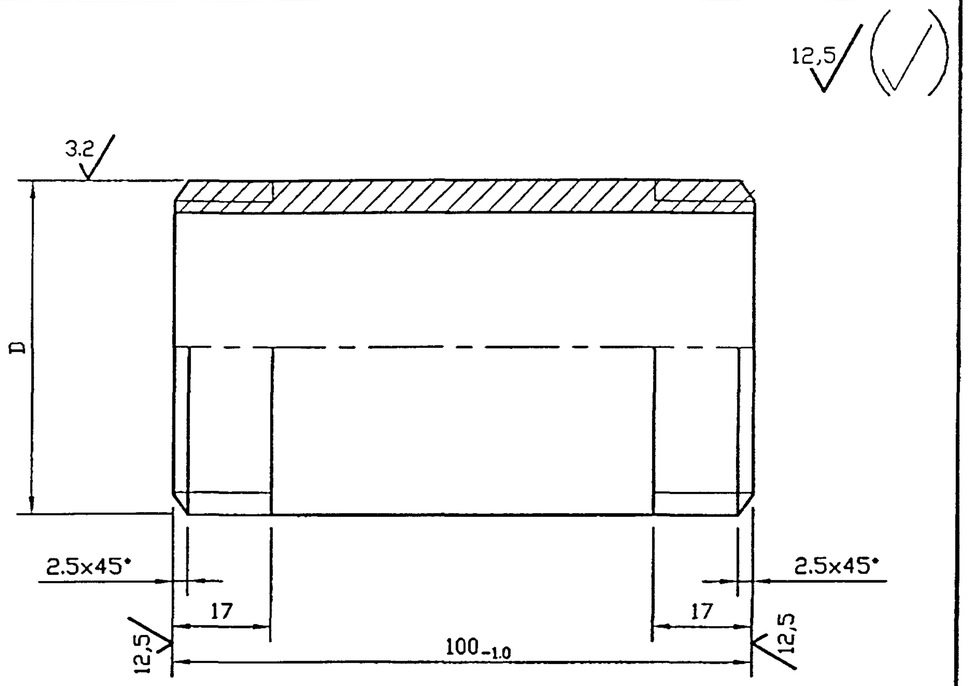

Обозначение	dyxs, мм	Масса ед., кг
УГП20.05	15x2,8	0.13
-01	20x2,8	0.17
-02	25x3,2	0.24

Изм.	Лист	N докум.	Подпись	Дата	УГП20.05			
Разраб.		Василенко		01.07	Штуцер	Лит.	Масса	Масштаб
Разраб.		Тарасенко		01.07			См. табл.	—
Пров.		Крючков		01.07		Лист	Листов 1	
Н. контр.		Панасенко		01.07	Труба dy x S ГОСТ 3262-75*	СПКБ "Газпроект"		
Утв.		Корж		01.07				

Подпись и дата | Инв. N дубл. | Взам инв. N | Подпись и дата | Инв. N подл.

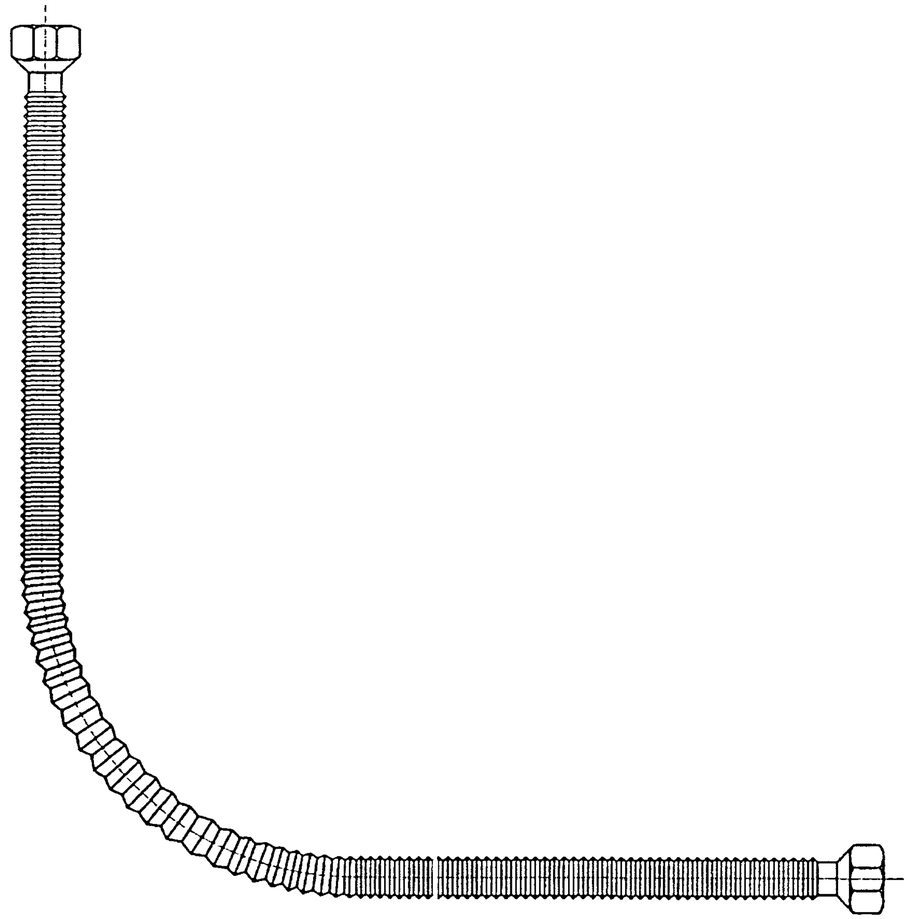

1. Газовый металлический шланг сильфонного типа заводского изготовления (с двумя накидными гайками) dy 15, dy 20, dy 25 длиной 1,0...3,0 м устанавливать из условий технической возможности подключения.
2. Требование паспорта: гнутые отводы металлических шлангов при монтаже радиусом на величину не меньшую двух наружных диаметров выполнять в исключительных случаях, рекомендуется выдерживать радиус не менее пяти наружных диаметров

Изм.	Лист	N докум.	Подпись	Дата	УГП20.06			
Разраб.		Василенко		01.07	Газовый шланг металлический сильфонного типа	Лит.	Масса	Масштаб
Разраб.		Тарасенко		01.07			—	—
Пров.		Крючков		01.07		Лист	Листов 1	
Н. контр.		Панасенко		01.07		СПКБ "Газпроект"		
Утв.		Корж		01.07				