ТИПОВЫЕ СТРОИТЕЛЬНЫЕ КОНСТРУКЦИИ, ИЗДЕЛИЯ И УЗЛЫ

СЕРИЯ 5.905-31.07

УЗЛЫ И ДЕТАЛИ КРЕПЛЕНИЯ ГАЗОПРОВОДОВ

Выпуск 1

Узлы и детали. Рабочие чертежи

ЦП0655

ТИПОВЫЕ СТРОИТЕЛЬНЫЕ КОНСТРУКЦИИ, ИЗДЕЛИЯ И УЗЛЫ

СЕРИЯ 5.905-31.07

УЗЛЫ И ДЕТАЛИ КРЕПЛЕНИЯ ГАЗОПРОВОДОВ

Выпуск 1

Узлы и детали. Рабочие чертежи

Разработаны
ОАО "МосгазНИИпроект"

Утверждены и
введены в действие
ОАО "МосгазНИИпроект"
с 15.12.2007г.
приказ от 11.12.2007г. N65

Главный
инженер
института Б. А. Глодский

Ц 00653 2

Обозначение	Наименование	Стр.
УКГ0.00 ОД	Общие указания	4
УКГ1.00	Крепление газопровода Ду 15-40 к кирпичной или деревянной стене	5
УКГ1.00 МЧ	Крепление газопровода Ду 15-40 к кирпичной или деревянной стене. Монтажный чертеж	6
УКГ1.01	Крюк	7
УКГ2.00	Крепление газопровода Ду 50-300 к кирпичной стене	8
УКГ2.00 СБ	Крепление газопровода Ду 50-300 к кирпичной стене. Сборочный чертеж	9
УКГ2.01	Уголок	10
УКГ3.00	Крепление горизонтального газопровода Ду 50-250 к железобетонной колонне	11
УКГ3.00 СБ	Крепление горизонтального газопровода Ду 50-250 к железобетонной колонне. Сборочный чертеж	14
УКГ3.01	Стяжка	15
УКГ3.02	Уголок	16
УКГ3.03	Уголок	17
УКГ4.00	Крепление горизонтального газопровода Ду 300-500 к железобетонной колонне	18
УКГ4.00 СБ	Крепление горизонтального газопровода Ду 300-500 к железобетонной колонне. Сборочный чертеж	19
УКГ5.00	Крепление вертикального газопровода Ду 50-500 к железобетонной колонне	20
УКГ5.00 СБ	Крепление вертикального газопровода Ду 50-500 к железобетонной колонне. Сборочный чертеж	24
УКГ5.01	Уголок	25
УКГ6.00	Крепление горизонтального газопровода Ду 50-300 к металлическим конструкциям	27
УКГ6.00 СБ	Крепление горизонтального газопровода Ду 50-300 к металлическим конструкциям. Сборочный чертеж	28
УКГ7.00	Крепление горизонтального газопровода Ду 400, Ду500 к металлическим конструкциям	29
УКГ7.00 СБ	Крепление горизонтального газопровода Ду 400, Ду500 к металлическим конструкциям. Сборочный чертеж	30
УКГ7.01	Уголок	29
УКГ8.00	Крепление вертикального газопровода Ду 50-500 к металлическим конструкциям	31
УКГ8.00 СБ	Крепление вертикального газопровода Ду 50-500 к металлическим конструкциям. Сборочный чертеж	32
УКГ9.00	Крепление горизонтального газопровода Ду 50-200 на отдельно стоящей опоре	33
УКГ9.00 СБ	Крепление горизонтального газопровода Ду 50-200 на отдельно стоящей опоре. Сборочный чертеж	34
УКГ9.01.00	Опора	35
УКГ9.01.00 СБ	Опора. Сборочный чертеж	36
УКГ9.01.01	Основание	36
УКГ9.01.02	Полка	37
УКГ9.01	Болт фундаментный	37

Изм.	Лист	N докум.	Подп.	Дата
Разраб.		Небозина		
Провер.		Ямева		
Н.контр.		Чепыков		
Утв.		Чепыков		

5.905-31.07.1

Содержание

Литера	Лист	Листов
Р	1	2

ОАО МосгазНИИпроект

Подп. и дата | Инв. N дубл. | Взам. инв. N | Подп. и дата | Инв. N подл.

5.905-31.07. в.1

Ц0065 3

Обозначение	Наименование	Стр.
УКГ10.00	Крепление горизонтального газопровода	
	Ду 250-1000 на отдельно стоящей опоре	38
УКГ10.00 СБ	Крепление горизонтального газопровода	
	Ду 250-1000 на отдельно стоящей опоре.	
	Сборочный чертеж	40
УКГ10.01	Хомут	39
УКГ10.01.00	Опора	41
УКГ10.01.00 СБ	Опора. Сборочный чертеж	43
УКГ10.01.01	Уголок	44
УКГ10.01.02	Уголок	42
УКГ11.00	Крепление вспомогательного газопровода	
	к основному	45
УКГ11.00 СБ	Крепление вспомогательного газопровода	
	к основному. Сборочный чертеж	48
УКГ12.00	Крепление вспомогательных газопроводов	
	к основному	49
УКГ12.00 СБ	Крепление вспомогательных газопроводов	
	к основному. Сборочный чертеж	54
УКГ12.01	Уголок	56
УКГ13.00	Крепление газопровода Ду 15-100 к	
	несущим стояком	58
УКГ13.00 СБ	Крепление газопровода Ду 15-100 к	
	несущим стояком. Сборочный чертеж	59
УКГ13.01	Уголок	59
УКГ14.00	Опора неподвижная для газопровода	
	Ду 200-1200	60
УКГ14.00 СБ	Опора неподвижная для газопровода	
	Ду 200-1200. Сборочный чертеж	61
УКГ14.01	Полка	62
УКГ14.02	Швеллер	62

Подп. и дата | Инв. N дубл. | Взам. инв. N | Подп. и дата | Инв. N подл.

1. Введение.

1.1. Настоящие рабочие чертежи разработаны взамен серии 5.905-8 "Узлы и детали крепления газопроводов"

1.2. Основные технические и конструктивные решения при разработке рабочих чертежей приняты на основании следующих нормативных документов: СНиП 42-01-2002 "Газораспределительные системы", "Правила безопасности в газовом хозяйстве", СНиП 2.04.12-86 "Расчет на прочность стальных трубопроводов".

1.3. Настоящие рабочие чертежи разработаны на:
- крепление горизонтальных и вертикальных газопроводов, Dy 15...40 к кирпичным и деревянным стенам;
- крепление горизонтальных и вертикальных газопроводов Dy 50...300 к кирпичной стене;
- крепление горизонтальных и вертикальных газопроводов Dy 50...500 к железобетонным колоннам;
- крепление горизонтальных и вертикальных газопроводов Dy 50...500 к металлическим конструкциям;
- крепление горизонтальных газопроводов Dy 50...1000 на отдельно стоящих опорах;
- крепление вспомогательных газопроводов (одного или двух) к основному;
- крепление газопроводов Dy 15...100 к панельным и блочным стенам;
- крепление горизонтальных газопроводов Dy 200...1000 на неподвижной опоре;

2. Назначение и область применения.

2.1. Рабочие чертежи типовой документации предназначены для проектирования и монтажа надземных газопроводов с давлением природного газа до 1,2 МПа (12 кгс/см^2).

2.2. При проектировании газопроводов применяются трубы электросварные прямошовные по ГОСТ 10704-91 и ГОСТ 10706-76.

3. Рекомендации по проектированию и монтажу.

3.1. При креплении горизонтальных газопроводов к кирпичным стенам, железобетонным колоннам или металлическим конструкциям следует принимать расстояние между опорами не более 6 м.

3.2. Допустимые расстояния между отдельно стоящими опорами следует определять при проектировании в соответствии с СНиП 2.04.12-86 "Расчет на прочность стальных трубопроводов".

3.3. Крепление вспомогательных газопроводов (одного или двух) к основному возможно при проверке несущей способности основного газопровода и его опор.

3.4. Крепление газопроводов к панельным и блочным стенам производить дюбелями при помощи монтажного пистолета в соответствии с "Техническим описанием и инструкцией по эксплуатации на пистолет монтажный поршневой ПЦ 52-1".
Расстояние от края бетонной панели до дюбеля не менее 150 мм.

3.5. На неподвижной опоре допускается крепить трубы с толщиной стенки не менее 6 мм.

3.6. Защита узлов и деталей от коррозии должна соответствовать требованиям СНиП 2.03.11-85 "Защита строительных конструкций от коррозии".

3.7. При привязке узлов к местным условиям строительства следует проверить несущую способность строительных конструкций, к которым крепится газопровод

Изм.	Лист	N докум.	Подп.	Дата	УКГ0.00 ОД		
Разраб.		Небозенко			Общие указания	Литера	Лист	Листов
Провер.		Ямев						1
Н.контр.		Чепиков				ОАО МосгазНИИпроект	
Утв.		Чепиков					

Подп. и дата | Инв. N дубл. | Взам. инв. N | Подп. и дата | Инв. N подл.

Инв. N подл.	Подп. и дата	Взам. инв. N	Инв. N дубл.	Подп. и дата

5.905-31.07. в.1

Формат	Зона	Поз.	Обозначение	Наименование	Количество на исп. УКГ1.00										Примечание
					-	01	02	03	04						
				Документация											
А3			УКГ1.00 МЧ	Монтажный чертеж	X	X	X	X	X						
				Детали											
А3		1	УКГ1.01	Крюк	1										
			-01	Крюк		1									
			-02	Крюк			1								
			-03	Крюк				1							
			-04	Крюк					1						

Изм.	Лист	N докум.	Подп.	Дата
Разраб.		Небозино		
Пров.		Янцев		
Н.контр.		Чепиков		
Утв.		Чепиков		

УКГ1.00

Крепление газопровода Ду 15...40 к кирпичной или деревянной стене

Лит.	Лист	Листов
		1

ОАО МосгазНИИпроект

5

Инв. N 3904

УКГ1.00 МЧ

5.905-31.07. в.1

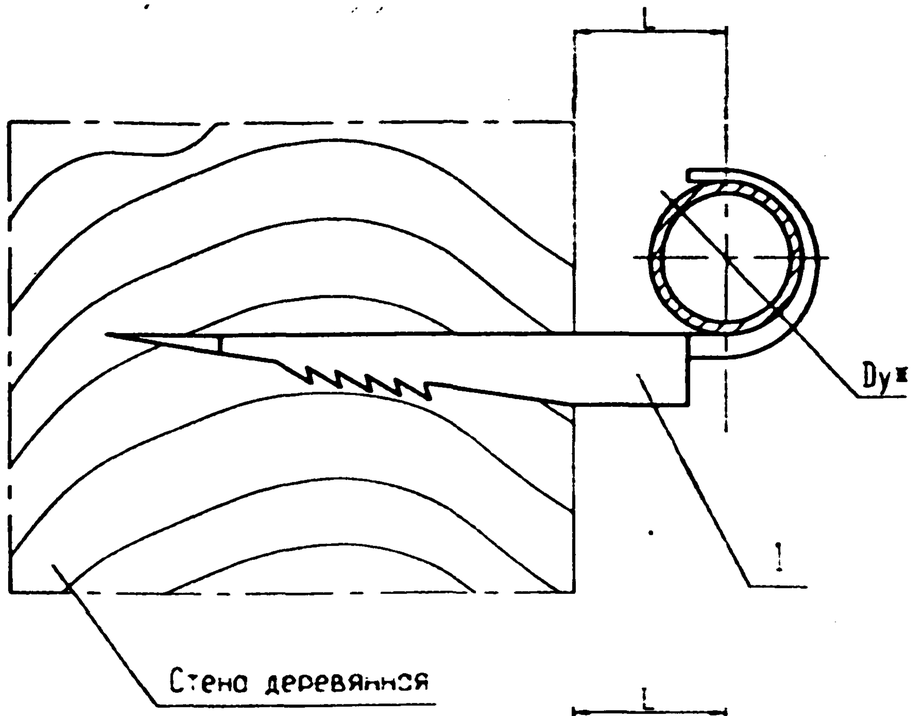

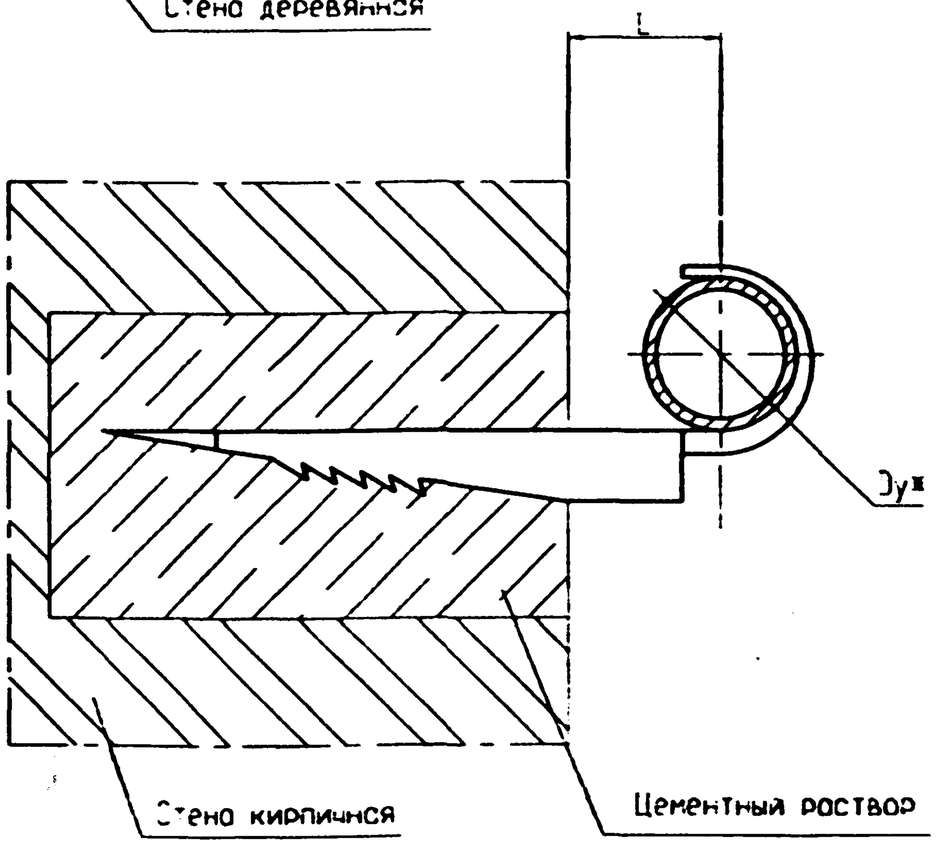

Обозначение	Dy*,мм	L, мм	Масса, кг
УКГ1.00 МЧ	15	26 ± 1	0,03
-01	20	28 ± 1	0,037
-02	25	33 ± 1	0,052
-03	32	36 ± 1	0,075
-04	40	42 ± 1	0,085

1. Масса дана без учета строительных материалов.
2. *Размеры для справок

Изм.	Лист	N докум.	Подп.	Дата	УКГ1.00 МЧ
Разраб.		Неболино			Крепление газопровода Ду 15...40 к кирпичной стене или деревянной стене. Монтажный чертеж
Провер.		Яцев			Лит. / Масса / Масшт. — см. табл. / —
Т.контр.					Лист / Листов 1
Н.контр.		Чепыков			ОАО МосгазНИИпроект
Утв.		Чепыков			

Подп. и дата | Инв. N дубл. | Взам. инв. N | Подп. и дата | Инв. N подл.

Ц 00653

50

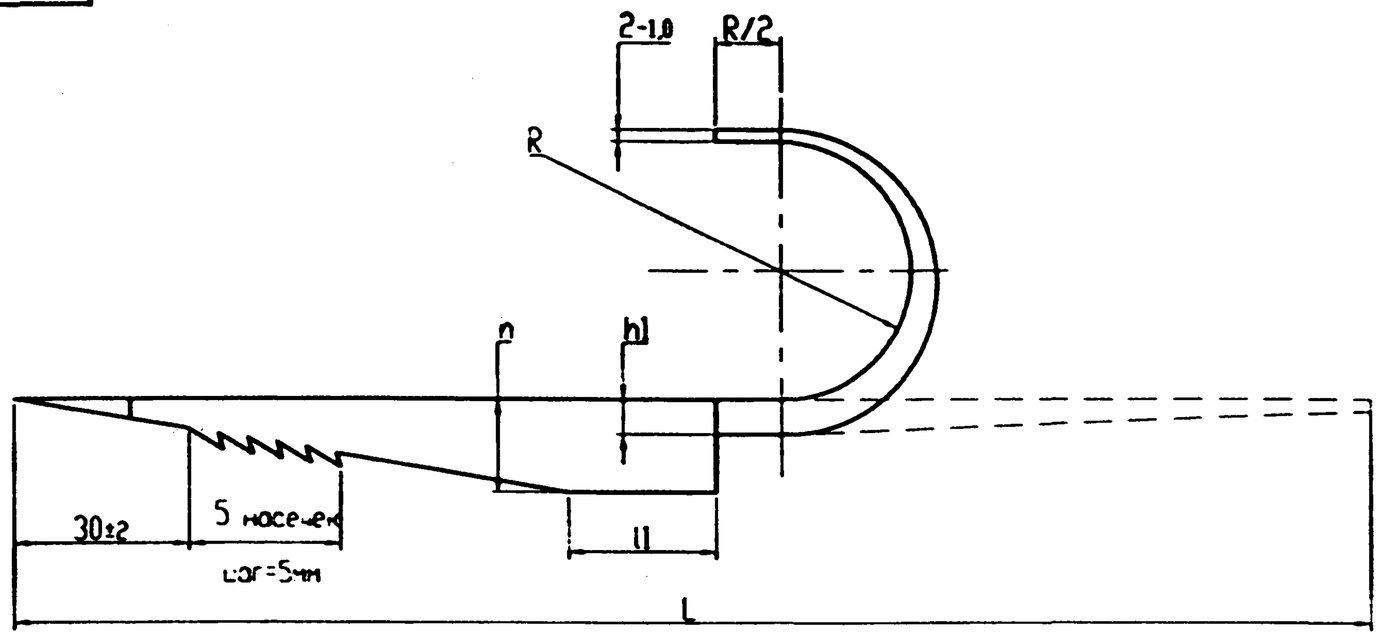

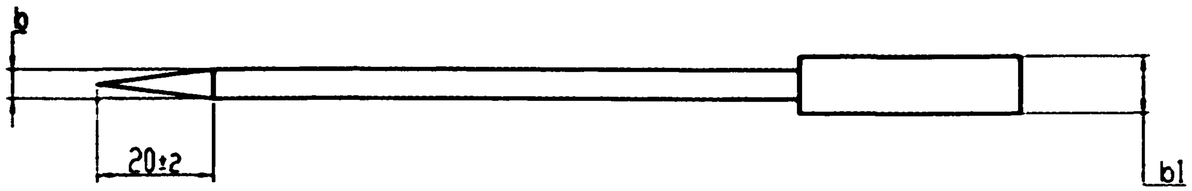

Обозначение	b, мм	b1, мм	n, мм	h1, мм	l, мм	l1, мм	L, мм	R, мм	Масса,кг
УКГ1.01	4 -0,75	8 -0,9	12 -1,1	4 -0,75	100-2,2	20 0,6	150 -1	13 +0,55	0,03
-01							165 -1	16 +0,55	0,037
-02	5 -0,75	10 -0,9			120 -2,2	25 0,65	195 -1,15	17 +0,55	0,052
-03			16 -1,1	6 -0,75			220-1,15	22 +0,65	0,075
-04					140-2,5	30 0,65	245-1,15	24 +0,65	0,085

Размеры для справок

Изм.	Лист	N докум.	Подп.	Дата	
Разраб.		Неизвестно			
Провер.		Янев			
Т.контр.					
Н.контр.		Чепиков			
Утв.		Чепиков			

УКГ1.01

Крюк

Лит.	Масса	Масшт.
	см. табл.	-
Лист	Листов 1	

Ст3 ГОСТ 380-88*

ОАО МосгазНИИпроект

Ц 01653 8

Подп. и дата | Инв. N дубл. | Взам. инв. N | Подп. и дата | Инв. N подл.

Инв.Nподл.	Подп. и дата	Взам. инв. N	Инв. N дубл.	Подп. и дата

Формат	Зона	Поз.	Обозначение	Наименование	Количество на исп. УКГ2.00 -	01	02	03	04	05	06	07			Примечание
				Документация											
А3			УКГ2.00 СБ	Сборочный чертеж	X	X	X	X	X	X	X	X			
				Детали											
А3		1	УКГ2.01	Уголок	1										
			-01	Уголок		1									
			-02	Уголок			1								
			-03	Уголок				1							
			-04	Уголок					1						
			-05	Уголок						1					
			-06	Уголок							1				
			-07	Уголок								1			

Изм.	Лист	N докум.	Подп.	Дата	УКГ2.00		
Разраб.		Неровина			Крепление газопроводо Ду 50...300 к кирпичной стене	Лит.	Лист 1 / Листов 2
Пров.		Янцев				ОАО МосгазНИИпроект	
Н.контр.		Чепиков					
Утв.		Чепиков					

Инв.Nподл.	Подп. и дата	Взам. инв. N	Инв. N дубл.	Подп. и дата

Формат	Зона	Поз.	Обозначение	Наименование	Количество на исп. УКГ2.00 -	01	02	03	04	05	06	07			Примечание
				Стандартные изделия											
		2		Гайка М10.5 ГОСТ 5915-70	4										
				Гайка М12.5 ГОСТ 5915-70		4	4	4							
				Гайка М16.5 ГОСТ 5915-70					4						
				Гайка М20.5 ГОСТ 5915-70						4	4	4			
		3		Хомут 60-Ст3сп ГОСТ 24137-80	1										
				Хомут 80-Ст3сп ГОСТ 24137-80		1									
				Хомут 90-Ст3сп ГОСТ 24137-80			1								
				Хомут 110-Ст3сп ГОСТ 24137-80				1							
				Хомут 160 Ст3сп ГОСТ 24137-80					1						
				Хомут 225-Ст3сп ГОСТ 24137-80						1					
				Хомут 275-Ст3сп ГОСТ 24137-80							1				
				Хомут 330-Ст3сп ГОСТ 24137-80								1			

Изм.	Лист	N докум.	Подп.	Дата	УКГ2.00	Лист 2

УКГ2.00 СБ

5.905-31.07. в.1

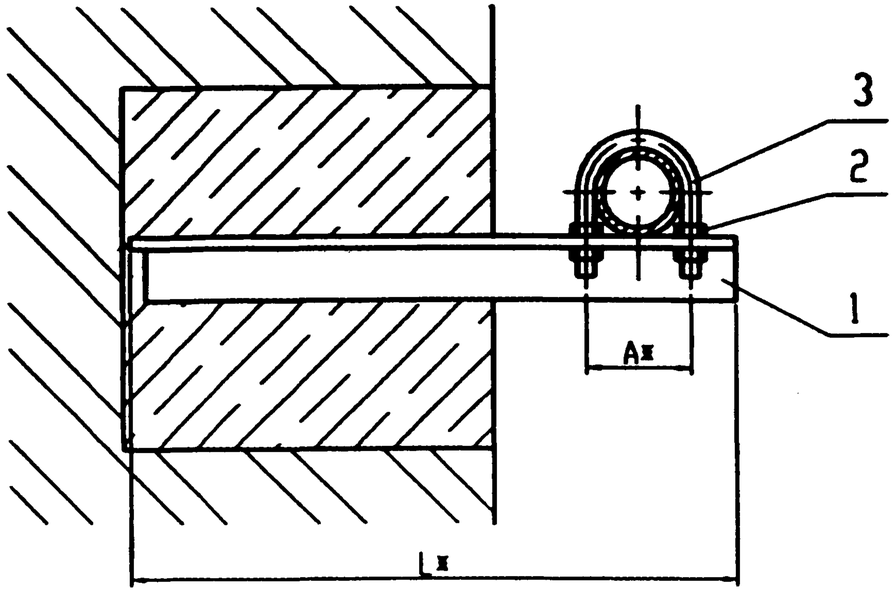

Обозначение	Dy*,мм	A*, мм	L1,мм	L2, мм	L*,мм	Масса,кг
УКГ2.00 СБ	50	70	100^{+5}	250^{+10}	432	1,6
-01	65	92	100^{+5}		451	1,8
-02	80	102	150^{+5}		515	2,0
-03	100	122	150^{+5}		534	2,6
-04	150	176	200^{+5}	380^{+10}	767	6,5
-05	200	245	200^{+5}		829	9,9
-06	250	295	200^{+5}		883	18,0
-07	300	350	200^{+5}		935	22,5

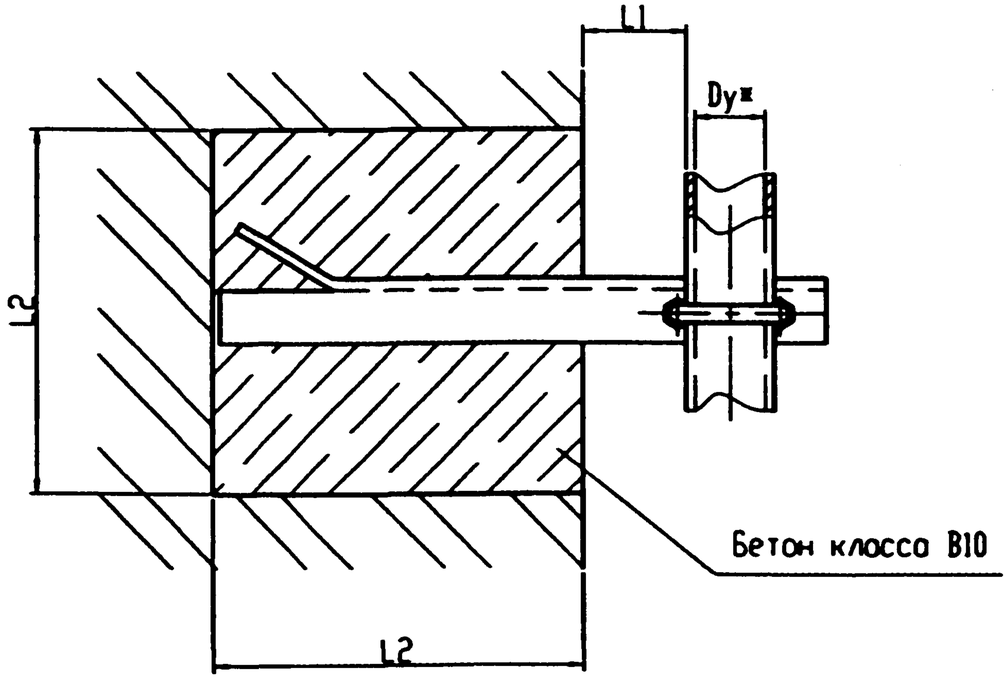

*Размеры для справок

Изм.	Лист	N докум.	Подп.	Дата	УКГ2.00 СБ		
Разраб.		Неьомина			Крепление газопровода Ду 50...300 к кирпичной стене. Сборочный чертеж	Лит.	Масса / Масшт.
Провер.		Фиев					см. табл. / –
Т.контр.						Лист	Листов 1
Н.контр.		Чепиков				ОАО МосгазНИИпроект	
Утв.		Чепиков					

Подп. и дата | Инв. N дубл. | Взам. инв. N | Подп. и дата | Инв. N подл.

Ц00635 10

12,5 (√)

5.905-31.07. в.1

УКГ2.01

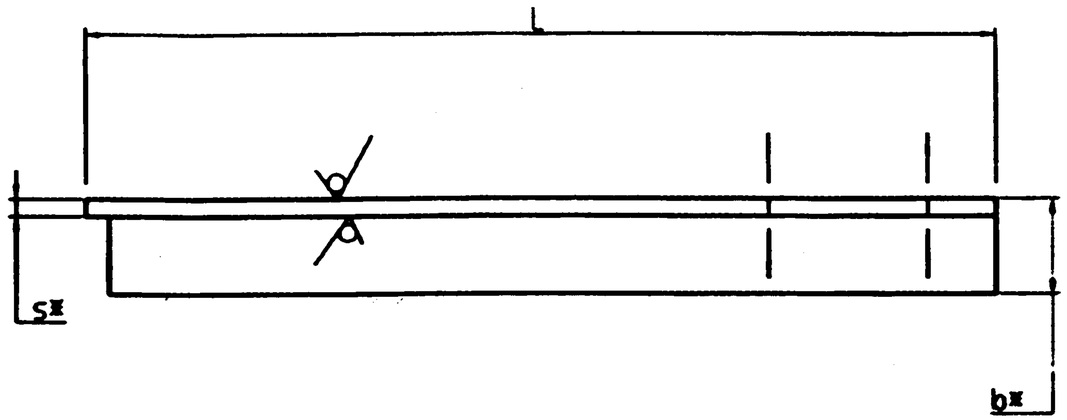

Обозначение	A, мм	d, мм	C, мм	L, мм	bxbxs*,мм	Масса,кг
УКГ2.01	70 ±1	$12^{+0,4}$	25 ±0,3	432	45x45x5	1,46
-01	92 ±1	$15^{+0,4}$		451	45x45x5	1,52
-02	102 ±1			515	45x45x5	1,73
-03	122 ±1		30 ±0,3	534	56x56x5	2,27
-04	176±1	$19^{+0,5}$	40 ±0,3	767	70x70x7	5,67
-05	245±1	$24^{+0,5}$	45 ±0,3	829	80x80x8	7,99
-06	295±1		75 ±0,4	883	125x125x10	16,86
-07	350±1		90 ±0,5	935	140x140x10	20,05

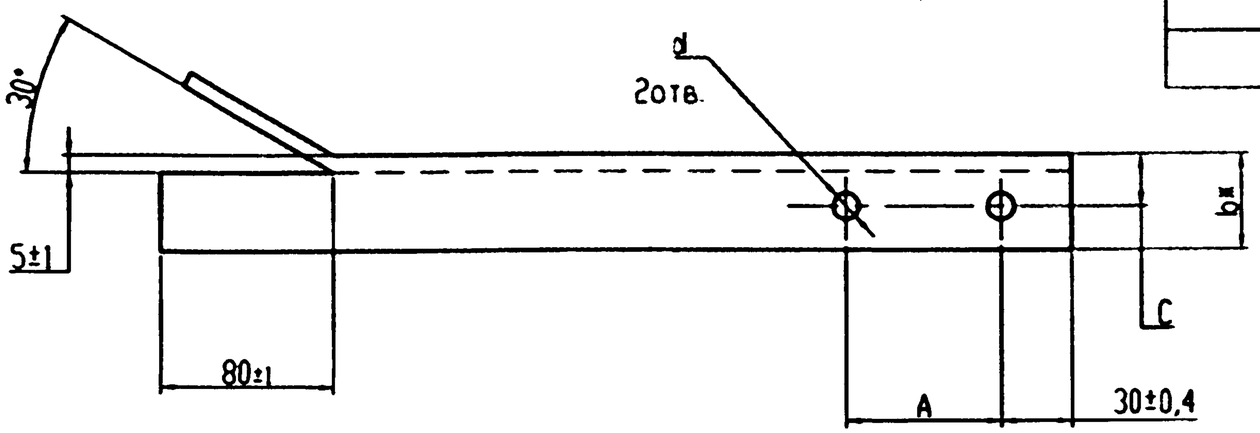

*Размеры для справок

Изм.	Лист	N докум.	Подп.	Дата	УКГ2.01	
Разраб.	Неговно				Уголок	Лит. / Масса / Масшт.
Провер.	Фиев					см. табл. / –
Т.контр.						Лист / Листов 1
Н.контр.	Чепиков				Уголок Б-bxbxs ГОСТ 8509-93 / Ст3сп ГОСТ 535-88*	ОАО МосгоэНИИпроект
Утв.	Чепиков					

Подп. и дата | Инв. N дубл. | Взам. инв. N | Подп. и дата | Инв. N подл.

Ц 00653

Формат	Зона	Поз.	Обозначение	Наименование	Количество на исп.УКГ3.00 -	01	02	03	04	05	06	07	08	09	Примечание
				Документация											
А3			УКГ3.00 СБ	Сборочный чертеж	X	X	X	X	X	X	X	X	X	X	
				Детали											
А3		1	УКГ3.01	Стяжка	2		2								
			-01	Стяжка		2									
			-02	Стяжка				2		2	2		2	2	
			-03	Стяжка					2			2			
А3		2	УКГ3.02	Уголок	1	1									
			-01	Уголок			1								
			-02	Уголок				1	1						
			-03	Уголок						1					
			-04	Уголок							1	1			
			-05	Уголок									1		
			-06	Уголок										1	

Исполнения 10....17 см. листы 3,4
18...20 см. лист 5

Изм.	Лист	N докум.	Подп.	Дата
Разраб.		Неровко		
Пров.		Яцеев		
Н.контр.		Чепиков		
Утв.		Чепиков		

УКГ3.00

Крепление горизонтального газопровода Ду 50...250 к железобетонной колонне

Лит.	Лист	Листов
	1	5

ОАО МосгазНИИпроект

Инв.Nподл. | Подп. и дата | Взам. инв. N | Инв. N дубл. | Подп. и дата

Формат	Зона	Поз.	Обозначение	Наименование	Количество на исп.УКГ3.00 -	01	02	03	04	05	06	07	08	09	Примечание
А3		3	УКГ3.03 -01	Уголок	1	1									
			-02	Уголок			1								
			-05	Уголок				1	1		1	1			
			-06	Уголок						1			1		
			-08	Уголок										1	
Б4		4	УКГ3.04	Уголок L=180-5											
			Уголок	Б-45х45х5 ГОСТ 8509-93											
				Ст3сп ГОСТ 535-88*	4	4	4	4	4	4					
			-01	Уголок L=190-5											
			Уголок	Б-56х56х5 ГОСТ 8509-93											
				Ст3сп ГОСТ 535-88*							4	4	4	4	
				Стандартные изделия											
		5		Гайка М10.5 ГОСТ 5915-70	12	12	12								
				Гайка М12.5 ГОСТ 5915-70				12	12	12	12	12	12	12	
				Хомут 60-Ст3сп ГОСТ 24137-80	1	1	1								
				Хомут 80-Ст3сп ГОСТ 24137-80				1	1	1					
				Хомут 90-Ст3сп ГОСТ 24137-80							1	1	1		
				Хомут 110-Ст3сп ГОСТ 24137-80										1	

Инв.№подл.	Подп. и дата	Взам. инв. N	Инв. N дубл.	Подп. и дата

Формат	Зона	Поз.	Обозначение	Наименование	Количество на исп. УКГ3.00 10	11	12	13	14	15	16	17			Примечание
				Документация											
А3			УКГ3.00 СБ	Сборочный чертеж	X	X	X	X	X	X	X	X			
				Детали											
А3		1	УКГ3.01 -02	Стяжка		2									
			-03	Стяжка	2										
			-04	Стяжка			2		2						
			-05	Стяжка				2							
			-06	Стяжка						2		2			
			-07	Стяжка							2				
А3		2	УКГ3.02 -06	Уголок	1										
			-07	Уголок		1									
			-08	Уголок			1	1							
			-09	Уголок					1						
			-10	Уголок						1	1				
			-11	Уголок								1			
А3		3	УКГ3.03 -08	Уголок	1										
			-09	Уголок		1									
			-11	Уголок			1	1							
			-12	Уголок					1						

Изм.	Лист	N докум.	Подп.	Дата	УКГ3.00	Лист 3

Инв.№подл.	Подп. и дата	Взам. инв. N	Инв. N дубл.	Подп. и дата

Формат	Зона	Поз.	Обозначение	Наименование	Количество на исп. УКГ3.00 10	11	12	13	14	15	16	17			Примечание
А3		3	УКГ3.03 -12	Уголок					1						
			-14	Уголок						1	1				
			-15	Уголок								1			
Б4		4	УКГ3.04 -01	Уголок											
			Уголок	Б-56х56х5 ГОСТ 8509-93											
				Ст3сп ГОСТ 535-88*											
				L=190-5	4	4									
			-02	Уголок											
			Уголок	Б-80х80х8 ГОСТ 8509-93											
				Ст3сп ГОСТ 535-88*											
				L=220-5			4	4	4	4	4	4			
				Стандартные изделия											
		5		Гайка М12.5 ГОСТ 5915-70	12	12									
				Гайка М16.5 ГОСТ 5915-70			12	12	12						
				Гайка М20.5 ГОСТ 5915-70						12	12	12			
		6		Хомут 110-Ст3сп ГОСТ 24137-80	1	1									
				Хомут 160-Ст3сп ГОСТ 24137-80			1	1	1						
				Хомут 225-Ст3сп ГОСТ 24137-80						1	1	1			

Изм.	Лист	N докум.	Подп.	Дата	УКГ3.00	Лист 4

Инв.N подл.	Подп. и дата	Взам. инв. N	Инв. N дубл.	Подп. и дата

Формат	Зона	Поз.	Обозначение	Наименование	Количество на исп. УКГ3.00 18	19	20	Примечание
				Документация				
А3			УКГ3.00 СБ	Сборочный чертеж	X	X	X	
				Детали				
А3		1	УКГ3.01 -08	Стяжка	2		2	
			-09	Стяжка		2		
А3		2	УКГ3.02 -12	Уголок	1	1		
			-13	Уголок			1	
А3		3	УКГ3.03 -17	Уголок	1	1		
			-18	Уголок			1	
Б4		4	УКГ3.04 -03	Уголок L=240-5				
			Уголок	Б-100х100х10 ГОСТ 8509-93				
				Ст3сп ГОСТ 535-88*	4	4	4	
				Стандартные изделия				
		5		Гайка М20.5 ГОСТ 5915-70	12	12	12	
		6		Хомут 275-Ст3сп ГОСТ 24137-80	1	1	1	

Изм.	Лист	N докум.	Подп.	Дата	УКГ3.00	Лист 5

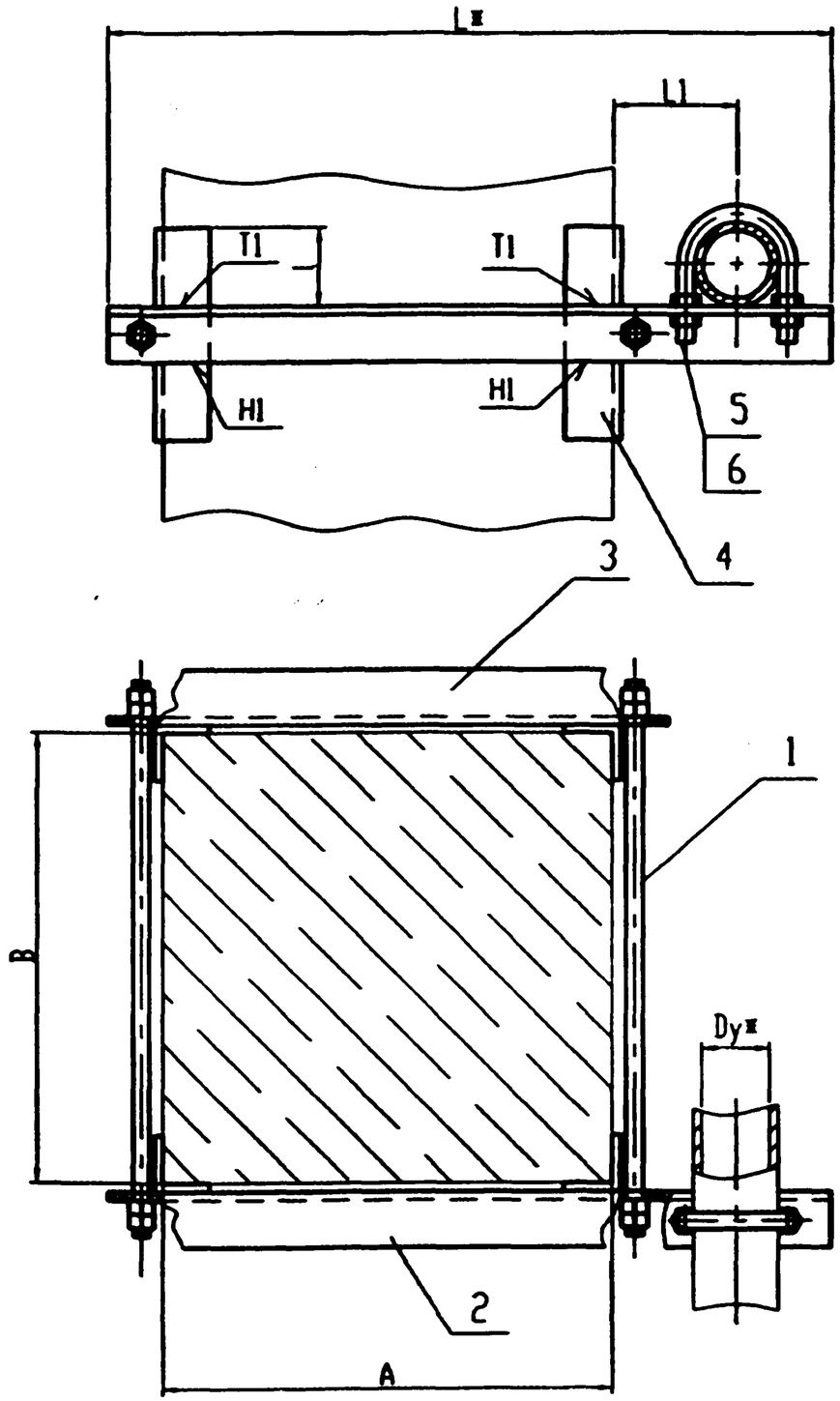

Обозначение	Dy*,мм	AxB, мм	L1, мм	L*,мм	l, мм	Масса,кг
УКГ3.00 СБ	50	400x400	100^{+5}	616	$67,5^{\pm1}$	7,04
-01		400x600				7,28
-02		600x400		816		8,38
-03	65	400x400		629	$65^{\pm1}$	8,28
-04		400x600				8,64
-05		600x400		829		9,79
-06	80	400x400		634	$70^{\pm1}$	8,32
-07		400x600				8,68
-08		600x400		834		9,82
-09	100	400x400	150^{+5}	694	$67^{\pm1}$	9,71
-10		400x600				10,07
-11		600x400		894		11,41
-12	150	400x400	200^{+5}	775	$75^{\pm1}$	18,52
-13		400x600				19,15
-14		600x400		975		21,5
-15	200	400x400	250^{+5}	883	$70^{\pm1}$	27,0
-16		400x600				28,0
-17		600x400		1083		30,9
-18	250	400x400	300^{+5}	960		42,2
-19		400x600				43,2
-20		600x400		1160		47,5

1. Сварные швы по ГОСТ 5264-80.
2. *Размеры для справок

Изм.	Лист	N докум.	Подп.	Дата	УКГ3.00 СБ
Разраб.		Неганова			Крепление горизонтального газопровода Ду 50...250 к железобетонной колонне. Сборочный чертеж
Провер.		Ежов			Лит. / Масса / Масшт. — / сп. табл. / —
Т.контр.					Лист / Листов 1
Н.контр.		Чепанов			ОАО МосгазНИИпроект
Утв.		Чепанов			

Подп. и дата | Инв. N дубл. | Взам. инв. N | Подп. и дата | Инв. N подл.

УКГ3.01

5.905-31.07. в.1

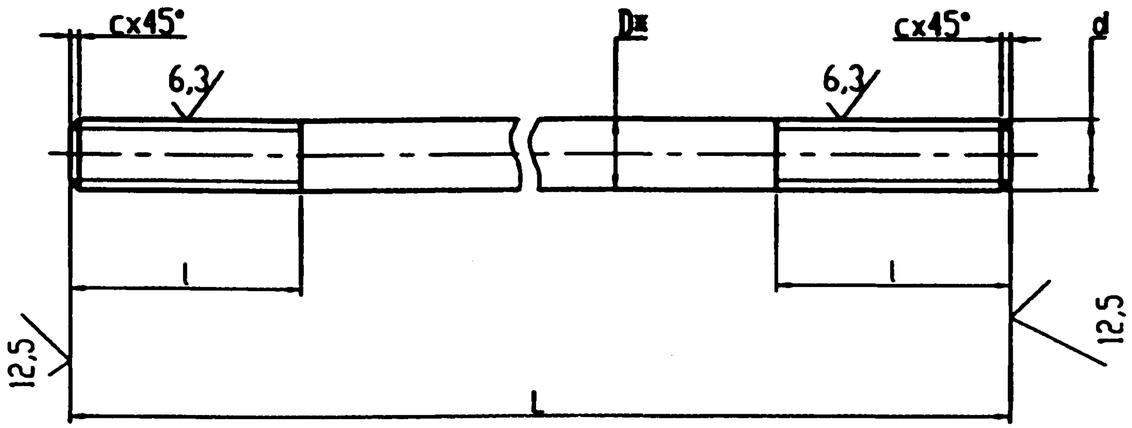

Обозначение	d, мм	D*, мм	L, мм	l, мм	c, мм	Масса, кг
УКГ3.01	M10-8g	10	485 -1,55	35 +3	1,6	0,3
-01			685 -2,0			0,43
-02	M12-8g	12	490-1,55	40 +3,5		0,44
-03			690 -1,55			0,62
-04	M16-8g	16	510-1,75	45 +4	2,0	0,79
-05			710 -2,0			1,11
-06	M20-8g	20	530 -1,75	50 +5	2,5	1,29
-07			730-2,0			1,78
-08			585-1,75	55 +6		1,31
-09			735-2,0			1,81
-10	M24-8g	24	550 -1,75			1,34
-11			750 -2,0			1,83
-12			560-1,75			1,36
-13			760 -2,0			1,86

*Размеры для справок

Изм.	Лист	N докум.	Подп.	Дата
Разраб.	Неговно			
Провер.	Ямев			
Т.контр.				
Н.контр.	Чепиков			
Утв.	Чепиков			

УКГ3.01

Стяжка

Лит.	Масса	Масшт.
	см. табл.	–

Лист | Листов 1

Круг В-0 ГОСТ 2590-88 / Ст3 ГОСТ 535-88*

ОАО МосгазНИИпроект

Подп. и дата | Инв. N дубл. | Взам. инв. N | Подп. и дата | Инв. N подл.

Ц00655 16

5.905-31.07. в.1

УКГ3.02

12,5

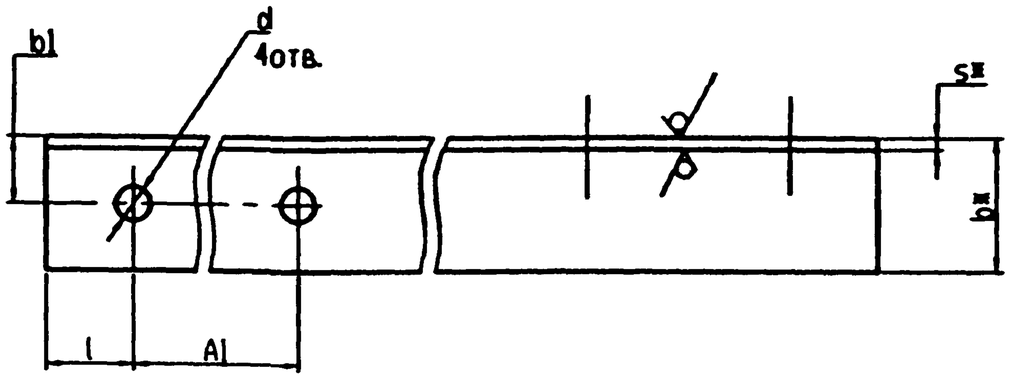

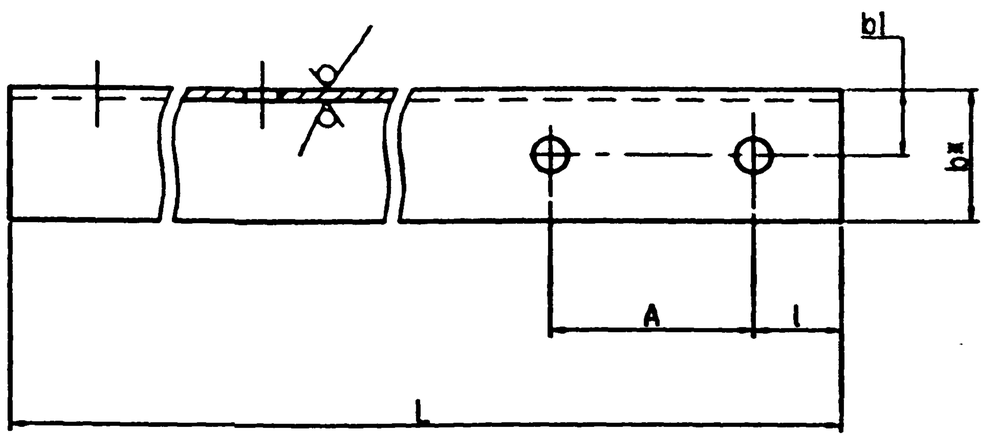

Обозначение	A, мм	A1, мм	b1, мм	d, мм	L, мм	l, мм	bxbxs*	Масса, кг
УКГ3.02	70±1	442±0,8	25±0,3	12 +0,4	616-1,8	30±0,3	45x45x5	2,08
-01		642±1			816-2,3			2,75
-02	92±1	445±0,8	30±0,3	15 +0,4	629-1,8		50x50x5	2,37
-03		645±1			829-2,3			3,13
-04	102±1	445±0,8			634-2,0			2,39
-05		645±1			834-2,3			3,14
-06	122±1	445±0,8			694-2,0		56x56x5	2,29
-07		645±1			894-2,3			3,8
-08	176±1	453±0,8	40±0,3	19 +0,5	775-2,0		70x70x7	5,79
-09		653±1			975-2,3			7,27
-10	245±1	460±0,8	45±0,3	24 +0,5	883-2,3	40±0,3	80x80x8	8,52
-11		660±1			1283-3,1			10,45
-12	295±1	464±0,8	60±0,4		960-2,3		100x100x10	14,48
-13		664±1			1160-2,6			17,5
-14	350±1	464±0,8	75±0,4		1037-2,6		125x125x10	19,8
-15		664±1			1237-2,6			23,6
-16	454±1	468±0,8		28 +0,5	1191-2,6			22,8
-17		668±1			1391-3,1			26,6
-18	564±1	472±0,8	90±0,4		1348-3,1		160x160x12	39,6
-19		672±1			1548-3,1			45,5

*Размеры для справок

Изм.	Лист	N докум.	Подп.	Дата	УКГ3.02
Разраб.		Неговно			Уголок
Провер.		Фиев			
Т.контр.					
Н.контр.		Чепиков			Уголок Б-bxbxs ГОСТ 8509-93 / Ст3сп ГОСТ 535-88*
Утв.		Чепиков			

Лит.	Масса	Масшт.
	см. табл.	-
Лист	Листов 1	

ОАО МосгозНИИпроект

Подп. и дата | Инв. N дубл. | Взам. инв. N | Подп. и дата | Инв. N подл.

УКГ3.03

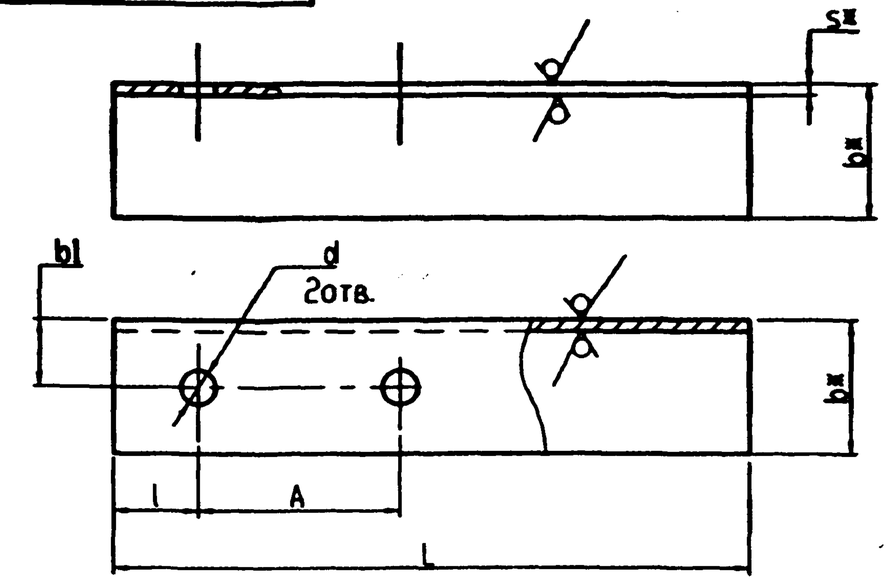

Обозначение	A, мм	bl, мм	d, мм	L, мм	l, мм	bxbxs*	Масса,кг
УКГ3.03 -19	444±1,0	75±0,4	$24^{+0,5}$	524-1,8	40±0,3	125x125x10	9,93
-20	644±1,0			724-2,0			13,75
-21	444±1,1			1037-2,6			19,9
-22	644±1,0			1237-2,6			23,7
-23	350±1,0			660-2,0			12,6
-24	350±1,0			680-2,0			13,0
-25	454±1,0		$28^{+0,5}$	802-2,3			15,3
-26	468±1,0			548-1,8			10,5
-27	668±1,0			748-2,0			14,33
-28	468±1,0			1191-2,6			23,0
-29	668±1,0			1391-3,1			26,7
-30	564±1,0			958-2,3			18,3
-31	472±1,0	100±0,4		552-1,8		160x160x12	16,1
-32	672±1,0			752-2,0			22,0
-33	472±1,0			1348-3,1			39,6
-34	672±1,0			1548-3,1			45,5

12,5

Обозначение	A, мм	bl, мм	d, мм	L, мм	l, мм	bxbxs*	Масса,кг
УКГ3.03	442±0,8	25±0,3	$12^{+0,4}$	220-1,2	30±0,3	45x45x5	0,75
-01	642±1			502-1,8			1,7
-02	445±0,8			702-2,0			2,4
-03	645±1	30±0,3	$15^{+0,4}$	231-1,2		50x50x5	0,87
-04	445±0,8			236-1,2			0,92
-05	645±1			505-1,8			1,9
-06	445±0,8			705-2,0			2,7
-07	645±1			296-1,3		56x56x5	1,27
-08	453±0,8			505-1,8			2,13
-09	653±1			705-2,0			2,9
-10	460±0,8	40±0,3	$19^{+0,5}$	883-2,3		70x70x7	2,9
-11	660±1			1283-3,1			3,8
-12	464±0,8			960-2,3			5,25
-13	664±1	45±0,3	$24^{+0,5}$	1160-2,6	40±0,3	80x80x8	4,73
-14	464±0,8			1037-2,6			5,02
-15	664±1			1237-2,6			6,95
-16	468±0,8	60±0,4		1191-2,6		100x100x10	8,6
-17	668±1			1391-3,1			7,85
-18	472±0,8			1348-3,1			10,9

*Размеры для справок

Изм. Лист N докум. Подп. Дата				УКГ3.03	
Разраб. Неборко			Уголок	Лит.	Масса / Масшт.
Провер. Фиев					см. табл. / -
Т.контр.				Лист	Листов 1
Н.контр. Чернов			Уголок Б-bxbxs ГОСТ 8509-93 / Ст3сп ГОСТ 535-88*	ОАО МосгазНИИпроект	
Утв. Чернов					

Инв.№подл.	Подп. и дата	Взам. инв. N	Инв. N дубл.	Подп. и дата

Формат	Зона	Поз.	Обозначение	Наименование	Количество на исп. УКГ4.00 -	01	02	03	04	05	06	07	08		Примечание
				Документация											
А3			УКГ4.00 СБ	Сборочный чертеж	X	X	X	X	X	X	X	X	X		
				Детали											
Б4		1	УКГ4.01	Уголок											
			Уголок	Б-125х125х10 ГОСТ 8509-93											
				Ст3сп ГОСТ 535-88*											
				L=300-5	4	4	4	4	4	4	4	4	4		
А3		2	УКГ3.01 -08	Стяжка	2		2								
			-09	Стяжка		2									
			-10	Стяжка				2		2					
			-11	Стяжка					2						
			-12	Стяжка							2		2		
			-13	Стяжка								2			

Изм.	Лист	N докум.	Подп.	Дата	УКГ4.00		
Разраб.		Неволина			Крепление горизонтального газопровода Ду300...500 к железобетонной колонне	Лит.	Лист 1 / Листов 2
Пров.		Янцев				ОАО МосгазНИИпроект	
Н.контр.		Чепыков					
Утв.		Чепыков					

Инв.№подл.	Подп. и дата	Взам. инв. N	Инв. N дубл.	Подп. и дата

Формат	Зона	Поз.	Обозначение	Наименование	Количество на исп. УКГ4.00 -	01	02	03	04	05	06	07	08		Примечание
А3		3	УКГ3.02 -14	Уголок	1	1									
			-15	Уголок			1								
			-16	Уголок				1	1						
			-17	Уголок						1					
			-18	Уголок							1	1			
			-19	Уголок									1		
А3		4	УКГ3.03 -21	Уголок	1	1									
			-22	Уголок			1								
			-28	Уголок				1	1						
			-29	Уголок						1					
			-33	Уголок							1	1			
			-34	Уголок									1		
				Стандартные изделия											
		5		Гайка М20.5 ГОСТ 5915-70	12	12	12								
				Гайка М24.5 ГОСТ 5915-70				12	12	12	12	12	12		
		6		Хомут 330-Ст3сп ГОСТ 24137-80	1	1	1								
				Хомут 430-Ст3сп ГОСТ 24137-80				1	1	1					
				Хомут 540-Ст3сп ГОСТ 24137-80							1	1	1		

Изм.	Лист	N докум.	Подп.	Дата	УКГ4.00	Лист 2

Инв. № 8350

УКГ4.00 СБ

5.905-31.07. в.1

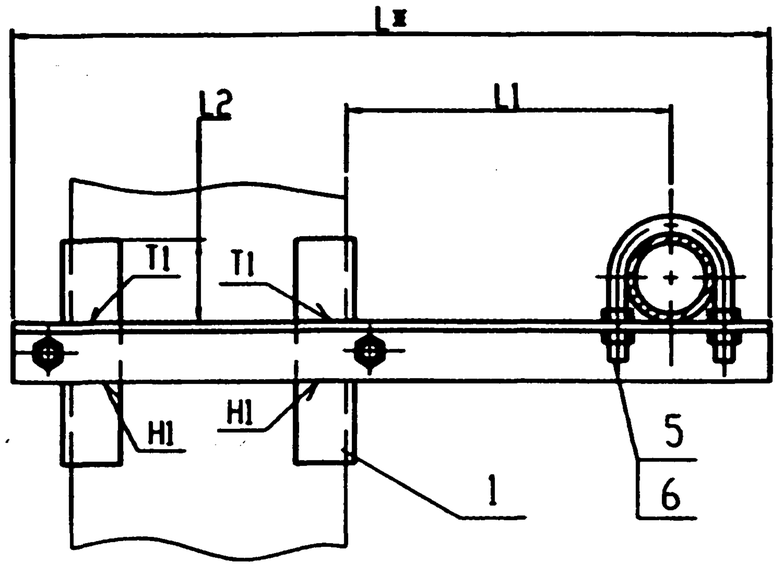

Обозначение	Dy*,мм	AxB, мм	L1, мм	L*,мм	L2, мм	Масса,кг
УКГ4.00 СБ	300	400x400	350^{+5}	1037	$87{,}5\pm1$	65,3
-01		400x600				66,3
-02		600x400		1237		73,0
-03	400	400x400	450^{+5}	1191		73,8
-04		400x600				74,8
-05		600x400		1391		81,5
-06	500	400x400	550^{+5}	1348	70 ± 1	116,0
-07		400x600				117,0
-08		600x400		1548		127,8

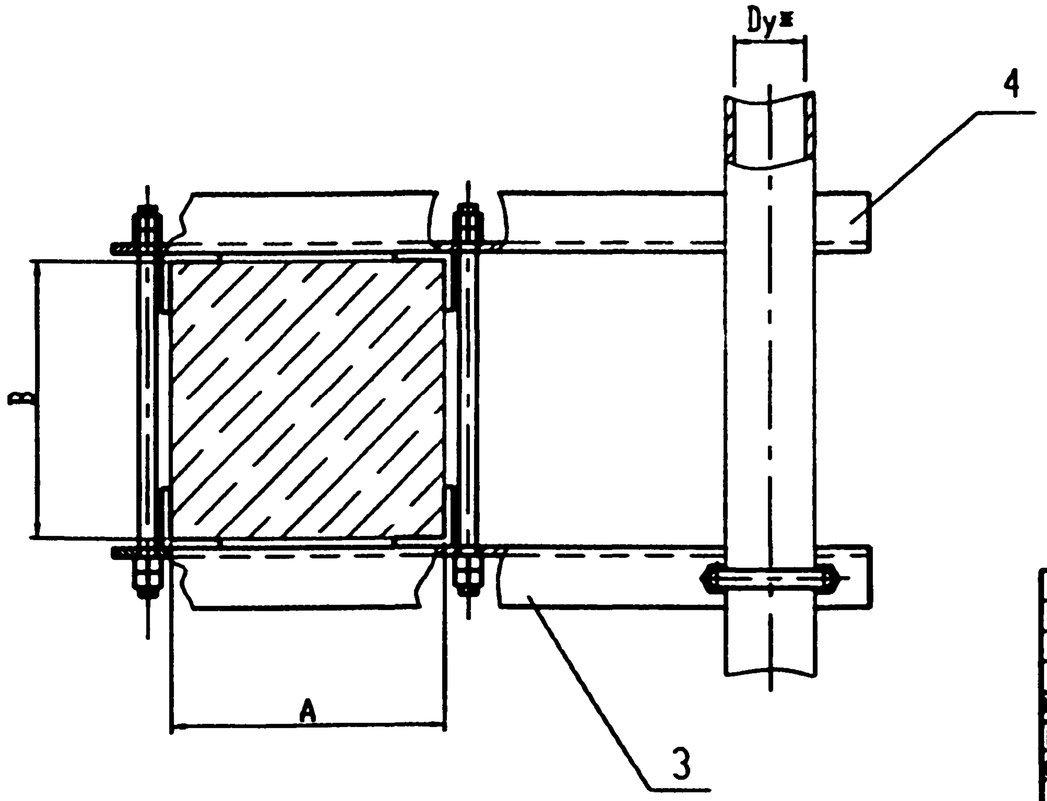

1. Сварные швы по ГОСТ 5264-80.
2. *Размеры для справок

Изм. Лист N докум. Подп. Дата			УКГ4.00 СБ	
Разраб. Неговина			Крепление горизонтального газопровода Ду 300...500 к железобетонной колонне. Сборочный чертеж	Лит. / Масса / Масшт. / сн. / табл. / –
Провер. Ямев				Лист / Листов 1
Т.контр.				ОАО МосгазНИИпроект
Н.контр. Четыков				
Утв. Четыков				

Подп. и дата | Инв. N дубл. | Взам. инв. N | Подп. и дата | Инв. N подл.

Ц00653 20

Инв.№подл.	Подп. и дата	Взам. инв. N	Инв. N дубл.	Подп. и дата

Формат	Зона	Поз.	Обозначение	Наименование	Количество на исп. УКГ5.00 -	01	02	03	04	05	06	07			Примечание
				Документация											
А3			УКГ5.00 СБ	Сборочный чертеж	Х	Х	Х	Х	Х	Х	Х	Х			
				Детали											
А3		1	УКГ5.01	Уголок	1	1									
			-01	Уголок			1								
			-03	Уголок				1	1						
			-04	Уголок						1					
			-06	Уголок							1	1			
Б4		2	УКГ5.02	Уголок											
			Уголок	Б-50х50х5 ГОСТ 8509-93											
				Ст3сп ГОСТ 535-88*											
				L=180-5	4	4	4	4	4	4	4	4			

Исполнения: 08....15 см. листы 3,4
16....23 см. листы 5,6
24...29 см. листы 7,8

Изм.	Лист	N докум.	Подп.	Дата
Разраб.		Неворина		
Пров.		Янцев		
Н.контр.		Чепиков		
Утв.		Чепиков		

УКГ5.00

Крепление вертикального газопровода Ду 50...500 к железобетонной колонне

Лит.	Лист	Листов
	1	8

ОАО МосгазНИИпроект

Инв.№подл.	Подп. и дата	Взам. инв. N	Инв. N дубл.	Подп. и дата

Формат	Зона	Поз.	Обозначение	Наименование	Количество на исп. УКГ5.00 -	01	02	03	04	05	06	07			Примечание
А3		3	УКГ3.01	Стяжка	2		2								
			-01	Стяжка		2									
			-02	Стяжка				2		2	2				
			-03	Стяжка					2			2			
А3		4	УКГ3.03 -01	Уголок	1	1									
			-02	Уголок			1								
			-05	Уголок				1	1		1	1			
			-06	Уголок						1					
				Стандартные изделия											
		5		Гайка М10.5 ГОСТ 5915-70	12	12	12								
				Гайка М12.5 ГОСТ 5915-70				12	12	12	12	12			
		6		Хомут 60-Ст3сп ГОСТ 24137-80	1	1	1								
				Хомут 80-Ст3сп ГОСТ 24137-80				1	1	1					
				Хомут 90-Ст3сп ГОСТ 24137-80							1	1			

Изм.	Лист	N докум.	Подп.	Дата

Альбом 24

Формат	Зона	Поз	Обозначение	Наименование	Количество на исп. УКГ5.00 08	09	10	11	12	13	14	15			Примечание
				Документация											
А3			УКГ5.00 СБ	Сборочный чертеж	Х	Х	Х	Х	Х	Х	Х	Х			
				Детали											
А3		1	УКГ5.01 -07	Уголок	1										
			-10	Уголок		1	1								
			-11	Уголок				1							
			-15	Уголок					1	1					
			-16	Уголок							1				
			-20	Уголок								1			
Б4		2	УКГ5.02	Уголок L=180 -5	4										
			Уголок	Б-50х50х5 ГОСТ 8509-93											
				Ст3сп ГОСТ 535-88*											
			-01	Уголок L=210 -5		4	4	4	4	4	4	4			
			Уголок	Б-70х70х7 ГОСТ 8509-93											
				Ст3сп ГОСТ 535-88*											
А3		3	УКГ3.01 -02	Стяжка	2	2		2							

Формат	Зона	Поз	Обозначение	Наименование	Количество на исп. УКГ5.00 08	09	10	11	12	13	14	15			Примечание
А3		3	УКГ3.01 -03	Стяжка			2								
			-04	Стяжка					2		2				
			-05	Стяжка						2					
			-06	Стяжка								2			
А3		4	УКГ3.03 -06	Уголок	1										
			-08	Уголок		1	1								
			-09	Уголок				1							
			-11	Уголок					1	1					
			-12	Уголок							1				
			-14	Уголок								1			
				Стандартные изделия											
		5		Гайка М12.5 ГОСТ 5915-70	12	12	12	12							
				Гайка М16.5 ГОСТ 5915-70					12	12	12				
				Гайка М20.5 ГОСТ 5915-70								12			
		6		Хомут 90-Ст3сп ГОСТ 24137-80	1										
				Хомут 110-Ст3сп ГОСТ 24137-80		1	1	1							
				Хомут 160-Ст3сп ГОСТ 24137-80					1	1	1				
				Хомут 225-Ст3сп ГОСТ 24137-80								1			

22 11/10153

Инв.№подл.	Подп. и дата	Взам. инв. N	Инв. N дубл.	Подп. и дата

Формат	Зона	Поз.	Обозначение	Наименование	Количество на исп. УКГ5.00 16	17	18	19	20	21	22	23			Примечание
				Документация											
А3			УКГ5.00 СБ	Сборочный чертеж	X	X	X	X	X	X	X	X			
				Детали											
А3		1	УКГ5.01 -20	Уголок	1										
			-21	Уголок		1									
			-25	Уголок			1	1							
			-26	Уголок					1						
			-30	Уголок						1	1				
			-31	Уголок								1			
Б4		2	УКГ5.02 -01	Уголок L=210-5	4	4									
			Уголок	Б-70х70х7 ГОСТ 8509-93											
				Ст3сп ГОСТ 535-88*											
			-02	Уголок L=240-5			4	4	4	4	4	4			
			Уголок	Б-70х70х7 ГОСТ 8509-93											
				Ст3сп ГОСТ 535-88*											
А3		3	УКГ3.01 -06	Стяжка		2									
			-07	Стяжка	2										

Изм.	Лист	N докум.	Подп.	Дата	УКГ5.00	Лист 5

Инв.№подл.	Подп. и дата	Взам. инв. N	Инв. N дубл.	Подп. и дата

Формат	Зона	Поз.	Обозначение	Наименование	Количество на исп. УКГ5.00 16	17	18	19	20	21	22	23			Примечание
А3		3	УКГ3.01 -08	Стяжка			2		2	2		2			
			-09	Стяжка				2			2				
А3		4	УКГ3.03 -14	Уголок	1										
			-15	Уголок		1									
			-17	Уголок			1	1							
			-18	Уголок					1						
			-19	Уголок						1	1				
			-20	Уголок								1			
				Стандартные изделия											
		5		Гайка М20.5 ГОСТ 5915-70	12	12	12	12	12	12	12	12			
		6		Хомут 225-Ст3сп ГОСТ 24137-80	1	1									
				Хомут 275-Ст3сп ГОСТ 24137-80			1	1	1						
				Хомут 330-Ст3сп ГОСТ 24137-80						1	1	1			

Изм.	Лист	N докум.	Подп.	Дата	УКГ5.00	Лист 6

Инв. 11055 33

Формат	Зона	Поз.	Обозначение	Наименование	Количество на исп. УКГ5.00 24	25	26	27	28	29					Примечание
				Документация											
А3			УКГ5.00 СБ	Сборочный чертеж	X	X	X	X	X	X					
				Детали											
А3		1	УКГ5.01 -35	Уголок	1	1									
			-36	Уголок			1								
			-40	Уголок				1	1						
			-41	Уголок						1					
Б4		2	УКГ5.02 -03	Уголок L=270-5	4	4	4								
			Уголок	Б-125х125х10 ГОСТ 8509-93											
				Ст3сп ГОСТ 535-88*											
			-04	Уголок L=300-5				4	4	4					
			Уголок	Б-160х160х12 ГОСТ 8509-93											
				Ст3сп ГОСТ 535-88*											
А3		3	УКГ3.01 -10	Стяжка	2		2								
			-11	Стяжка		2									
			-12	Стяжка				2		2					
			-13	Стяжка					2						

Формат	Зона	Поз.	Обозначение	Наименование	Количество на исп. УКГ5.00 24	25	26	27	28	29					Примечание
А3		4	УКГ3.03 -26	Уголок	1	1									
			-27	Уголок			1								
			-31	Уголок				1	1						
			-32	Уголок						1					
				Стандартные изделия											
		5		Гайка М24.5 ГОСТ 5915-70	12	12	12	12	12	12					
		6		Хомут 430-Ст3сп ГОСТ 24137-80	1	1	1								
				Хомут 540-Ст3сп ГОСТ 24137-80				1	1	1					

Копировал

5.905-31.07. в.1

УКГ5.00 СБ

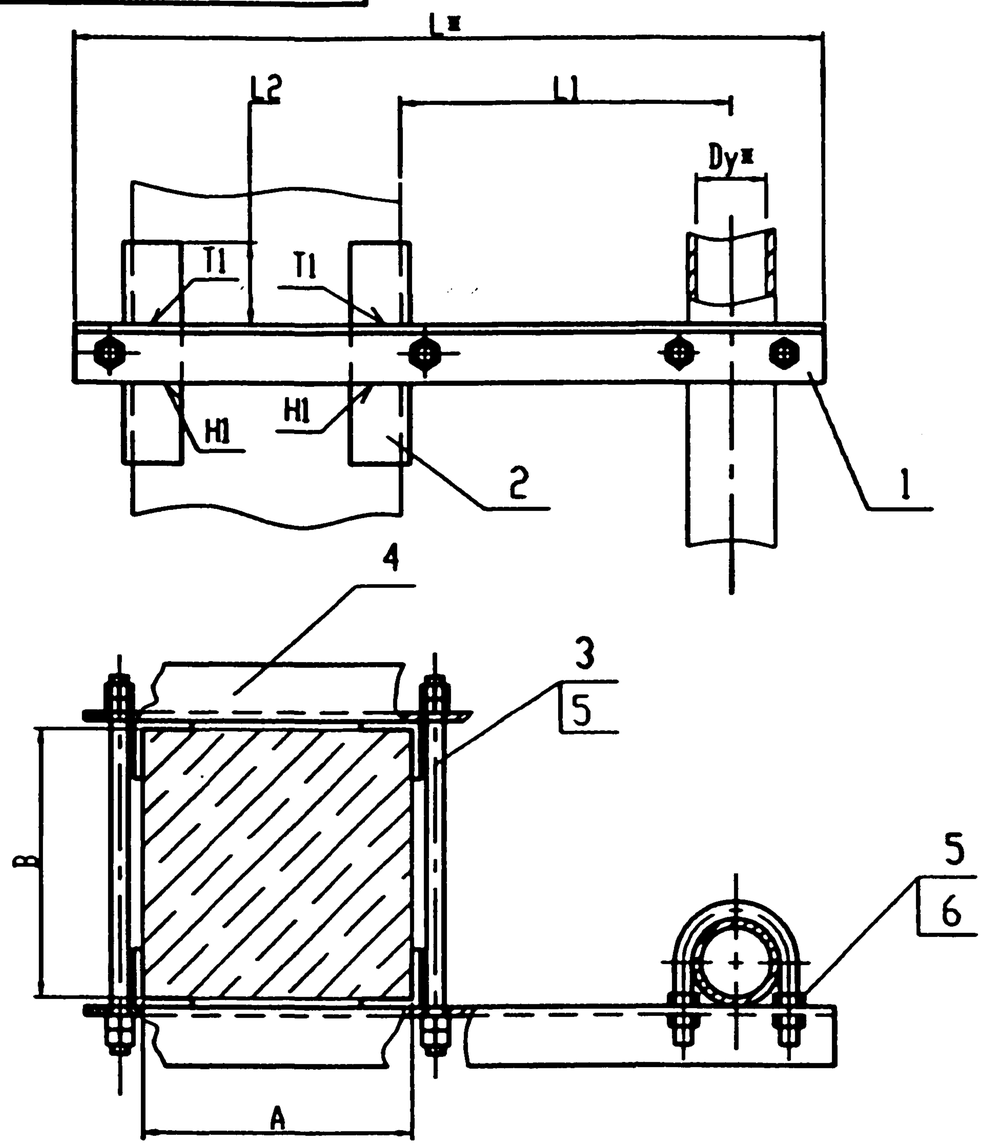

Обозначение	Dy*,мм	AxB, мм	L1, мм	L*,мм	L2, мм	Масса,кг
УКГ5.00 СБ -24	400	400x400	450 +5	1191	72,5±1	61,5
-25		400x600				62,5
-26		600x400		1391		69,13
-27	500	400x400	550 +5	1348	70±1	92,3
-28		400x600				93,2
-29		600x400		1548		105,0

Обозначение	Dy*,мм	AxB, мм	L1, мм	L*,мм	L2, мм	Масса,кг
УКГ5.00 СБ	50	400x400	100 +5	616	67,5±1	7,04
-01		400x600				7,28
-02		600x400		816		8,38
-03	65	400x400		629	65±1	8,28
-04		400x600				8,64
-05		600x400		829		9,79
-06	80	400x400		634		8,32
-07		400x600				8,68
-08		600x400		834		9,82
-09	100	400x400	150 +5	694	77±1	9,71
-10		400x600				10,07
-11		600x400		894		11,41
-12	150	400x400	200 +5	775	70±1	18,52
-13		400x600				19,15
-14		600x400		975		21,48
-15	200	400x400	250 +5	883	65±1	27,0
-16		400x600				28,0
-17		600x400		1083		30,88
-18	250	400x400	300 +5	960	70±1	42,2
-19		400x600				43,2
-20		600x400		1160		47,48
-21	300	400x400	350 +5	1037	57,5±1	55,56
-22		400x600				56,54
-23		600x400		1237		64,2

1. Сварные швы по ГОСТ 5264-80.
2. *Размеры для справок

Изм.	Лист	N докум.	Подп.	Дата
Разраб.		Нельзина		
Провер.		Яцко		
Т.контр.				
Н.контр.		Чепыков		
Утв.		Чепыков		

УКГ5.00 СБ

Крепление вертикального газопровода Ду 50...500 к железобетонной колонне. Сборочный чертеж

Лит.	Масса	Масшт.
	см. табл.	–
Лист	Листов 1	

ОАО МосгазНИИпроект

Подп. и дата | Инв. N дубл. | Взам. инв. N | Подп. и дата | Инв. N подл.

Ц-01655 25

УКГ5.01

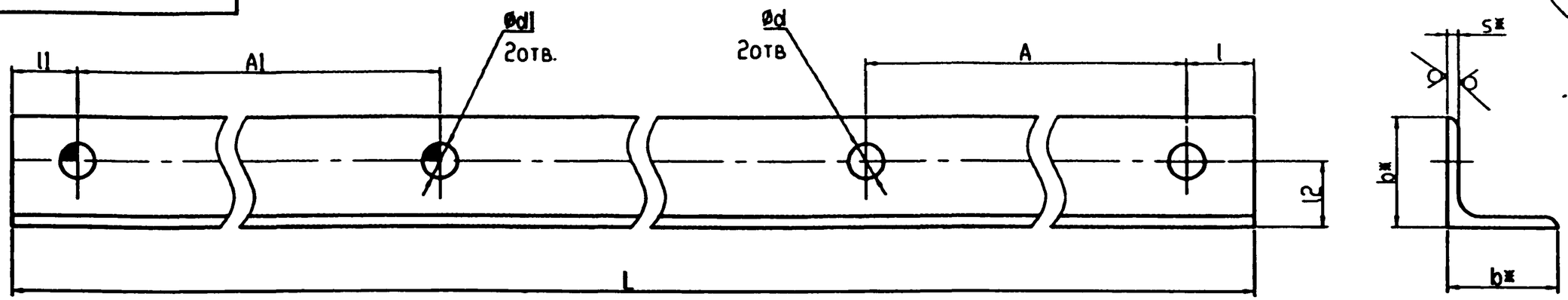

Обозначение	A, мм	A1, мм	d, мм	d1, мм	L, мм	l, мм	l1, мм	l2, мм	bxbxs*, мм	Массо, кг
УКГ5.01	70±1	442±1	$12^{+0,4}$	$12^{+0,4}$	616-1,8	30±0,3	30±0,3	25±0,3	45x45x5	2,08
-01		642±1			816-2,3					2,75
-02		36±1		$10^{+0,36}$	220-1,15		44±0,3			2,08
-03	92±1	445±1	$15^{+0,4}$	$15^{+0,4}$	629-1,8	30±0,3	30±0,3	30±0,3	50x50x5	2,08
-04		645±1			829-2,3					2,08
-05		36±1		$10^{+0,36}$	240-1,15		42±0,3			2,08
-06	102±1	445±1		$15^{+0,4}$	634-2,0		30±0,3			2,08
-07		645±1			834-2,3					2,08
-08		36±1		$10^{+0,36}$	250-1,15		42±0,3			2,08
-09		40±1			250-1,15		38±0,3			2,08
-10	122±1	445±1		$15^{+0,4}$	694-2,0		30±0,3		56x56x5	2,08
-11		645±1			894-2,3					2,08
-12		40±1		$10^{+0,36}$	275-1,3		38±0,3		50x50x5	2,08
-13		53±1			300-1,4		45±0,3			2,08

*Размеры для справок

Изм.	Лист	N докум.	Подп.	Дата	УКГ5.01
Разраб.	Неборко				Уголок
Провер.	Ямев				
Т.контр.					
Н.контр.	Чепиков				Уголок 6-bxbxs ГОСТ 8509-93 / Ст3сп ГОСТ 535-88*
Утв.	Чепиков				

Лит.	Массо	Масшт.
	см. табл.	-
Лист 1	Листов 2	

ОАО МосгазНИИпроект

Подп. и дата | Инв. N дубл. | Взам. инв. N | Подп. и дата | Инв. N подл.

УКГ5.01

5.905-31.07. в.1

Обозначение	A, мм	A1, мм	d, мм	d1, мм	L, мм	l, мм	l1, мм	l2, мм	bxbxs*, мм	Масса, кг
УКГ5.01 -14	122±1	70±1	15 +0,4	12 +0,4	320-1,4	30±0,3	38±0,3	30±0,3	50x50x5	1,20
-15	176±1	453±1	19 +0,4	19 +0,5	775-2,0		30±0,3	40±0,3	70x70x7	5,79
-16		653±1			975-2,3					7,27
-17		40±1		10 +0,36	335-1,4		44±0,3	35±0,3	63x63x5	1,58
-18		53±1			350-1,4		41±0,3			1,66
-19		70±1		12 +0,4	330-1,4		44±0,3			1,8
-20	245±1	460±1	24+0,4	24+0,5	883-2,3	40±0,3	40±0,3	45±0,3	80x80x8	8,52
-21		660±1			1283-3					10,4
-22		40±1		10 +0,36	405-1,5	30±0,3	45±0,3		75x75x5	2,31
-23		53±1			420-1,5		42±0,3			2,4
-24		70±1		12 +0,4	450-1,5		45±0,3			2,57
-25	295±1	464±1		24+0,5	960-2,3	40±0,3	40±0,3	60±0,3	100x100x10	14,5
-26		664±1			1160-2,6					17,5
-27		40±1		10 +0,36	455-1,5	30±0,3	45±0,3	45±0,3	75x75x5	2,6
-28		53±1			470-1,5		42±0,3			2,7
-29		70±1		12 +0,4	500-1,5		45±0,3			2,86
-30	350±1	464±1		24+0,5	1037-2,6	40±0,3	40±0,3	75±0,3	125x125x10	19,8
-31		664±1			1237-2,6					23,6
-32		40±1	28+0,4	10 +0,36	505-1,7	30±0,3	45±0,3	45±0,3	75x75x5	2,9
-33		53±1			530-1,7		47±0,3			3,02
-34		70±1		12 +0,4	550-1,7		40±0,3			3,14
-35	454±1	468±1		28+0,5	1191-2,6	40±0,3		75±0,3	125x125x10	22,8
-36		668±1			1391-3					26,6
-37		40±1		10 +0,36	615-1,7	30±0,3	46±0,3	50±0,3	90x90x6	5,07
-38		53±1			630-1,7		43±0,3			5,2
-39		70±1		12 +0,4	660-2		46±0,3			5,45
-40	564±1	472±1		28+0,5	1348-3	40±0,3	40±0,3	90±0,3	160x160x12	39,6
-41		672±1			1548-3					45,5
-42		40±1		10 +0,36	725-2	30±0,3	46±0,3	50±0,3	90x90x6	5,98
-43		53±1			740-2		43±0,3			6,1
-44		70±1		12 +0,4	770-2		46±0,3			6,35

Подп. и дата | Инв. N дубл. | Взам. инв. N | Подп. и дата | Инв. N подл.

Изм. | Лист | N докум. | Подп. | Дата

УКГ5.01

Лист 2

Ц20635 27

Инв.№подл.	Подп. и дата	Взам. инв. N	Инв. N дубл.	Подп. и дата

Формат	Зона	Поз.	Обозначение	Наименование	Количество на исп. УКГ6.00 -	01	02	03	04	05	06	07			Примечание
				Документация											
А3			УКГ6.00 СБ	Сборочный чертеж	X	X	X	X	X	X	X	X			
				Детали											
А3		1	УКГ3.02	Уголок	1										
			-03	Уголок		1									
			-04	Уголок			1								
			-07	Уголок				1							
			-10	Уголок					1						
			-13	Уголок						1					
			-16	Уголок							1				
			-24	Уголок								1			

Изм.	Лист	N докум.	Подп.	Дата	УКГ6.00		
Разраб.		Неделько			Крепление горизонтального газопровода Ду 50...300 к металлическим конструкциям	Лит.	Лист 1 / Листов 2
Пров.		Янцев				ОАО МосгазНИИпроект	
Н.контр.		Чепиков					
Утв.		Чепиков					

Инв.№подл.	Подп. и дата	Взам. инв. N	Инв. N дубл.	Подп. и дата

Формат	Зона	Поз.	Обозначение	Наименование	Количество на исп. УКГ6.00 -	01	02	03	04	05	06	07			Примечание
				Стандартные изделия											
		2		Гайка ГОСТ 5915-70											
				М10.5	4										
				М12.5		4	4	4							
				М16.5					4						
				М20.5						4	4	4			
		3		Хомут ГОСТ 24137-80											
				65-Ст3сп	1										
				80-Ст3сп		1	1								
				110-Ст3сп				1							
				160-Ст3сп					1						
				225-Ст3сп						1					
				275-Ст3сп							1				
				330-Ст3сп								1			

Изм.	Лист	N докум.	Подп.	Дата	УКГ6.00	Лист 2

УКГ6.00 СБ

5.905-31.07. в.1

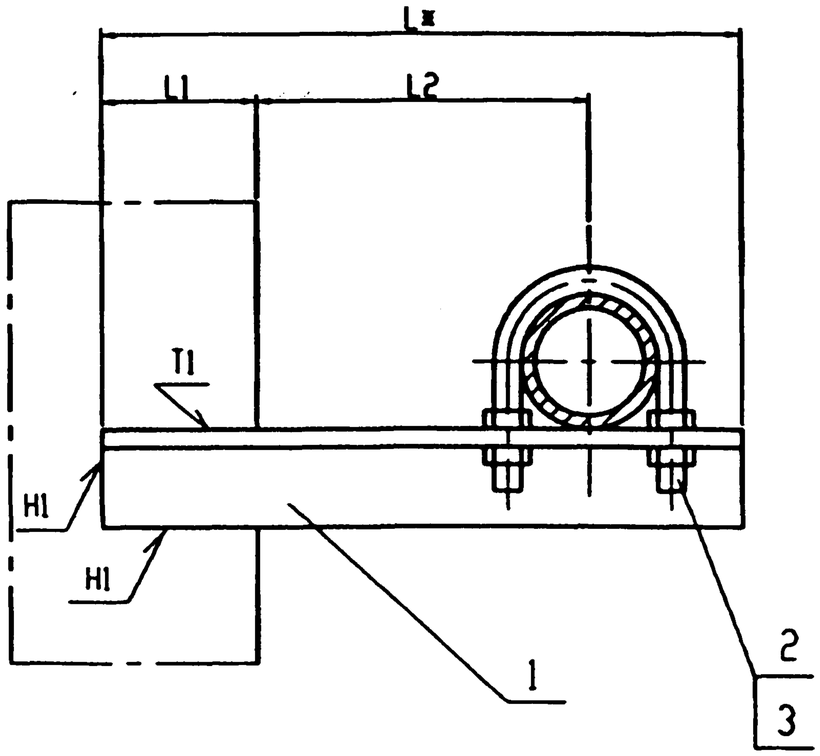

Обозначение	Dy*,мм	L2, мм	L1, мм	L*, мм	Mcco,кг
УКГ6.00 СБ	50	100^{+5}	55_{-5}	220	0,86
-01	65			231	1,15
-02	80			236	1,19
-03	100	150^{+5}		296	1,6
-04	150	200^{+5}	75_{-5}	393	3,79
-05	200	250^{+5}		488	6,63
-06	250	300^{+5}	85_{-5}	563	10,87
-07	300	350^{+5}	105_{-5}	670	15,49

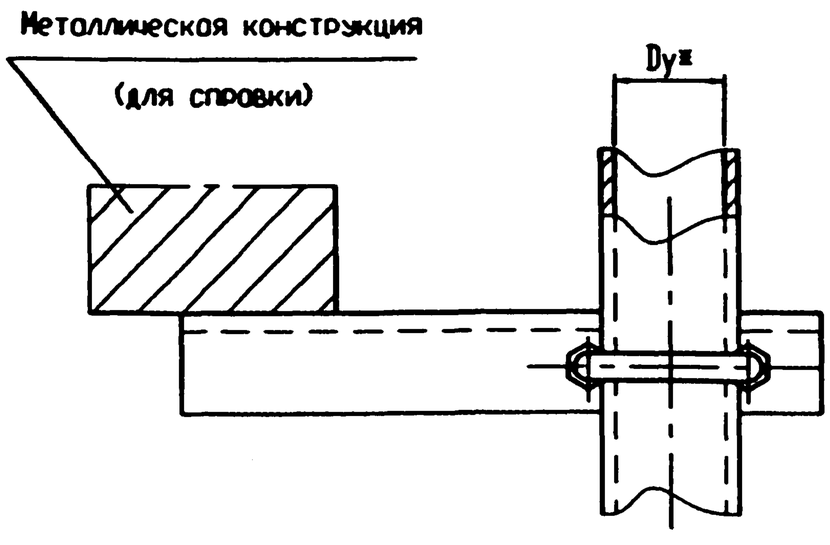

1. Сварные швы по ГОСТ 5264-80.
2. *Размеры для справок

Изм.	Лист	N докум.	Подп.	Дата	УКГ6.00 СБ
Разраб.		Небовенко			Крепление горизонтального газопровода Ду 50...300 к металлическим конструкциям. Сборочный чертеж
Провер.		Янета			Лит. / Масса / Масшт. — см. табл. / —
Т.контр.					Лист / Листов 1
Н.контр.		Чепиков			ОАО МосгазНИИпроект
Утв.		Чепиков			

Подп. и дата | Инв. N дубл. | Взам. инв. N | Подп. и дата | Инв. N подл.

Ц 00633 29

Инв.N подл.	Подп. и дата	Взам. инв. N	Инв. N дубл.	Подп. и дата

5.905-31.07. в.1

Формат	Зона	Поз.	Обозначение	Наименование	Количество на исп. УКГ7.00 -	01									Примечание
				Документация											
А3			УКГ7.00 СБ	Сборочный чертеж											
				Детали											
А4		1	УКГ7.01	Уголок	1										
			-01	Уголок		1									
А3		2	УКГ3.02 -25	Уголок	1										
			-30	Уголок		1									
				Стандартные изделия											
		3		Гайка М24..5 ГОСТ 5915-70	4	4									
		4		Хомут 430-ВСт3 ГОСТ 24137-80	1										
				Хомут 540-ВСт3 ГОСТ 24137-80		1									

Изм.	Лист	N докум.	Подп.	Дата	УКГ7.00			
Разраб.		Нефедкин			Крепление горизонтального газопровода Ду400, Ду500 к металлическим конструкциям	Лит.	Лист	Листов 1
Пров.		Чепиков				ОАО МосгазНИИпроект		
Н.контр.		Чепиков						
Утв.		Чепиков						

Инв. N подл. | Подп. и дата | Взам. инв. N | Инв. N дубл. | Подп. и дата

УКГ7.01

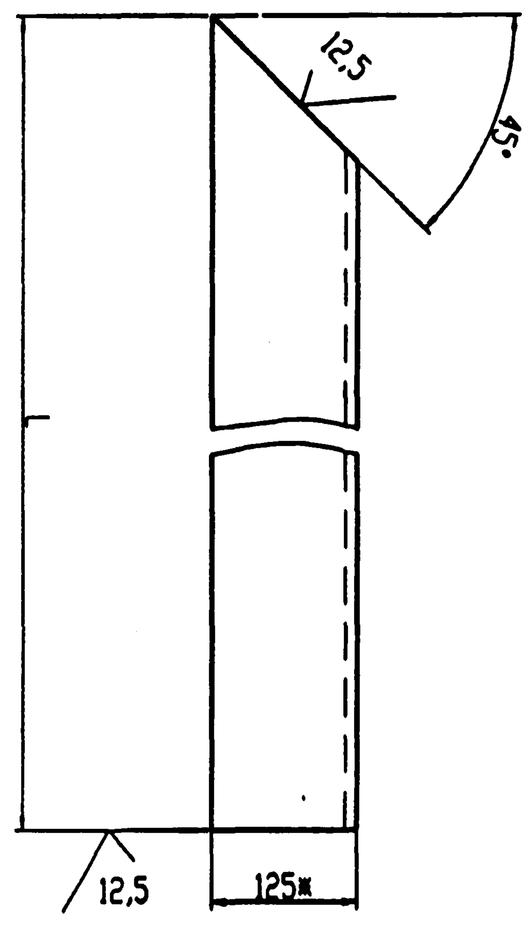

Обозначение	L, мм	Масса, кг
УКГ7.01	760 -2,0	14,23
-01	940 -2,3	15,56

Изм.	Лист	N докум.	Подп.	Дата	УГОЛОК	Лит.	Масса	Масшт.
Разраб.		Нефедкин						
Пров.		Ямпа				Сл.		1:5
Т.контр.						Пов.л.		
Н.контр.		Чепиков			Уголок Б-125х125х10 ГОСТ 8509-93 / Ст3сп ГОСТ 535-88	Лист	Листов 1	
Утв.		Чепиков				ОАО МосгазНИИпроект		

УКГ7.01

УКГ7.00 СБ

5.905-31.07. в.1

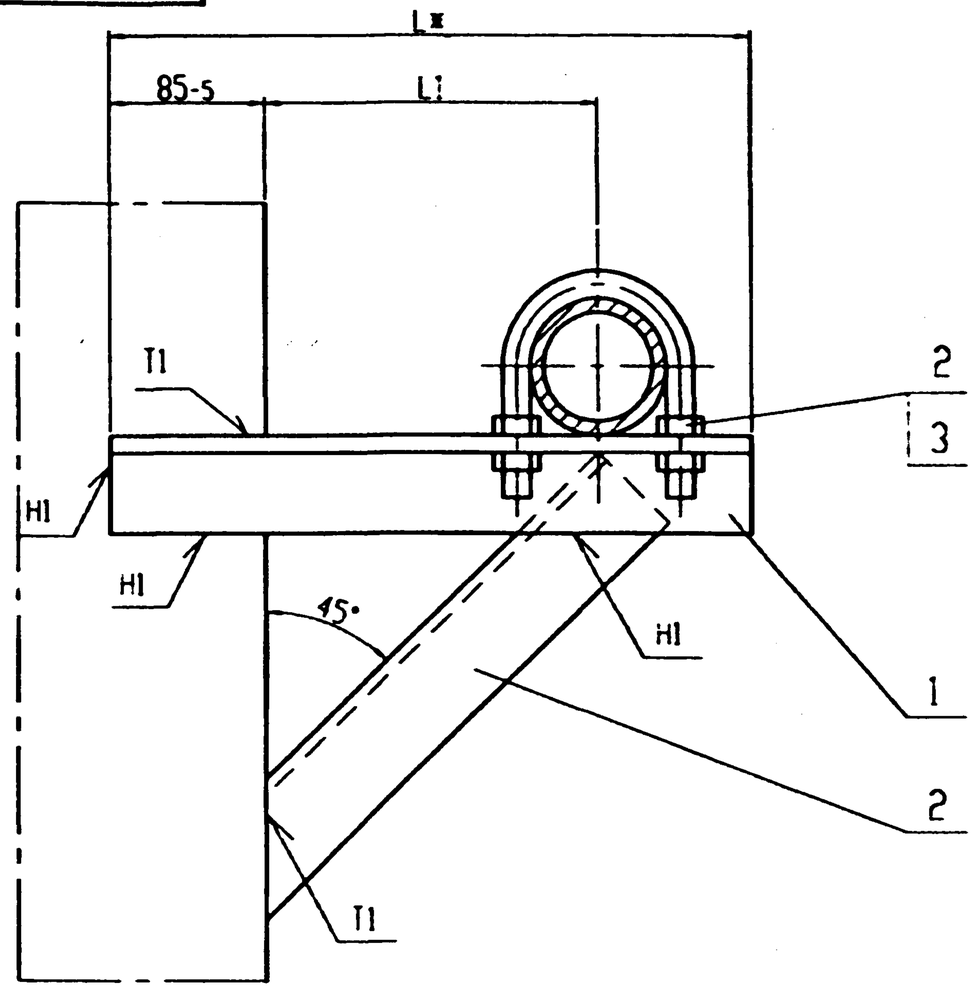

Обозначение	Dy*,мм	L1, мм	L*, мм	Масса,кг
УКГ7.00 СБ	400	450^{+5}	802	34,46
-01	500	550^{+5}	958	39,77

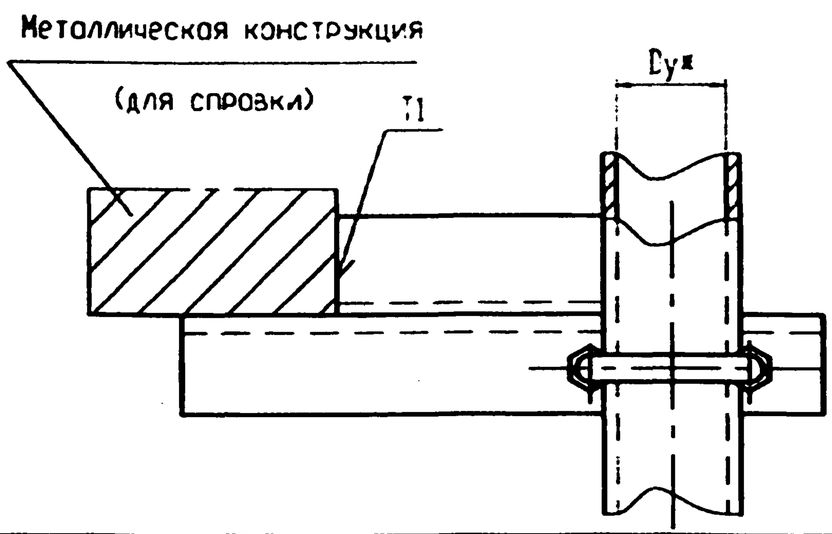

1. Сварные швы по ГОСТ 5264-80.
2. *Размеры для справок

Изм.	Лист	N докум.	Подп.	Дата	УКГ7.00 СБ
Разраб.		Неделько			Крепление горизонтального газопровода Ду400,Ду500 к металлическим конструкциям. Сборочный чертеж
Провер.		Янев			Лит. / Масса / Масшт. — см. табл. —
Т.контр.					Лист / Листов 1
Н.контр.		Чепыков			ОАО МосгазНИИпроект
Утв.		Чепыков			

Подп. и дата | Инв. N дубл. | Взам. инв. N | Подп. и дата | Инв. N подл.

ЦД0655 31

Инв.N подл.	Подп. и дата	Взам. инв. N	Инв. N дубл.	Подп. и дата

Формат	Зона	Поз.	Обозначение	Наименование	Количество на исп. УКГ8.00 -	01	02	03	04	05	06	07	08	09	Примечание
				Документация											
А3			УКГ8.00 СБ	Сборочный чертеж	X	X	X	X	X	X	X	X	X	X	
				Детали											
А3		1	УКГ2.02	Уголок	1										
			-03	Уголок		1									
			-04	Уголок			1								
			-07	Уголок				1							
			-10	Уголок					1						
			-13	Уголок						1					
			-16	Уголок							1				
			-24	Уголок								1			
			-25	Уголок									1		
			-30	Уголок										1	

Изм.	Лист	N докум.	Подп.	Дата	УКГ8.00		
Разраб.		Небовино			Крепление вертикального газопровода Ду 50..500 к металлическим конструкциям	Лит.	Лист 1 / Листов 2
Пров.		Янцев				ОАО МосгазНИИпроект	
Н.контр.		Черников					
Утв.		Черников					

Инв.N подл.	Подп. и дата	Взам. инв. N	Инв. N дубл.	Подп. и дата

Формат	Зона	Поз.	Обозначение	Наименование	Количество на исп. УКГ8.00 -	01	02	03	04	05	06	07	08	09	Примечание
				Стандартные изделия											
		2		Гайка ГОСТ 5915-70											
				М10.5	4										
				М12.5		4	4	4							
				М16.5					4						
				М20.5						4	4	4			
				М24.5									4	4	
		3		Хомут ГОСТ 24137-80											
				65-Ст3сп	1										
				80-Ст3сп		1	1								
				110-Ст3сп				1							
				160-Ст3сп					1						
				225-Ст3сп						1					
				275-Ст3сп							1				
				330-Ст3сп								1			
				430-Ст3сп									1		
				540-Ст3сп										1	

Изм.	Лист	N докум.	Подп.	Дата	УКГ8.00	Лист 2

Альбом 5.905-31.07 в.1

УКГ8.00 СБ

5.905-31.07. в.1

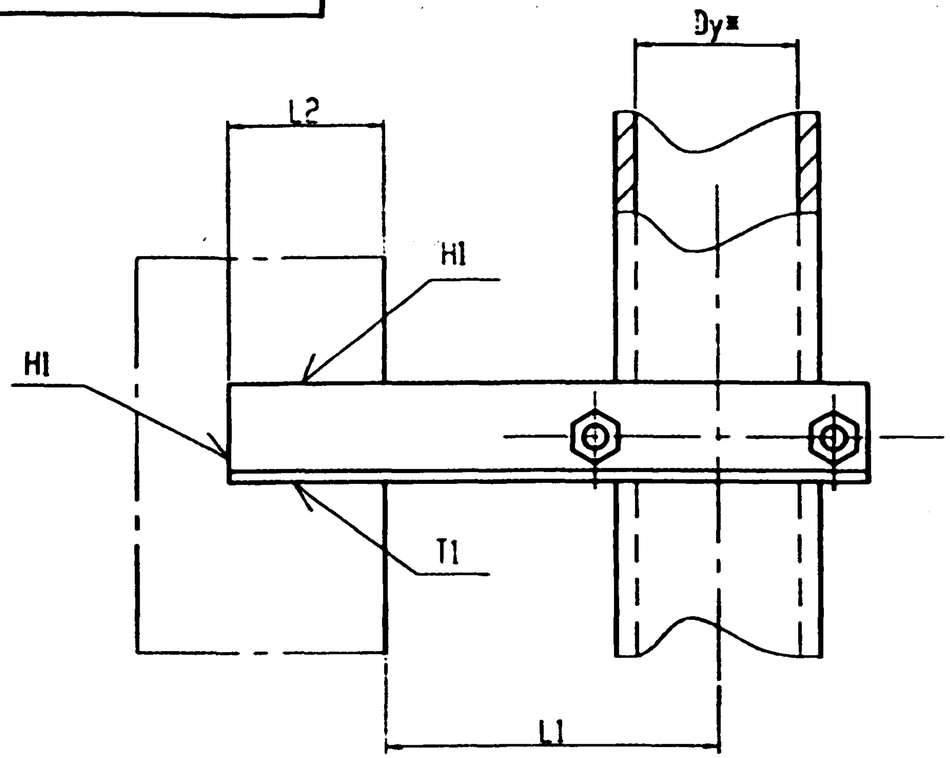

Обозначение	Dy*,мм	L1, мм	L2, мм,	L*, мм	Масса,кг
УКГ8.00 СБ	50		55-5	220	0,86
-01	65	100^{+5}		231	1,15
-02	80			236	1,19
-03	100	150^{+5}		296	1,6
-04	150	200^{+5}	75-5	393	3,79
-05	200	250^{+5}		478	6,63
-06	250	300^{+5}	85-5	563	10,8
-07	300	350^{+5}		650	15,1
-08	400	450^{+5}		802	20,2
-09	500	550^{+5}		957	24,2

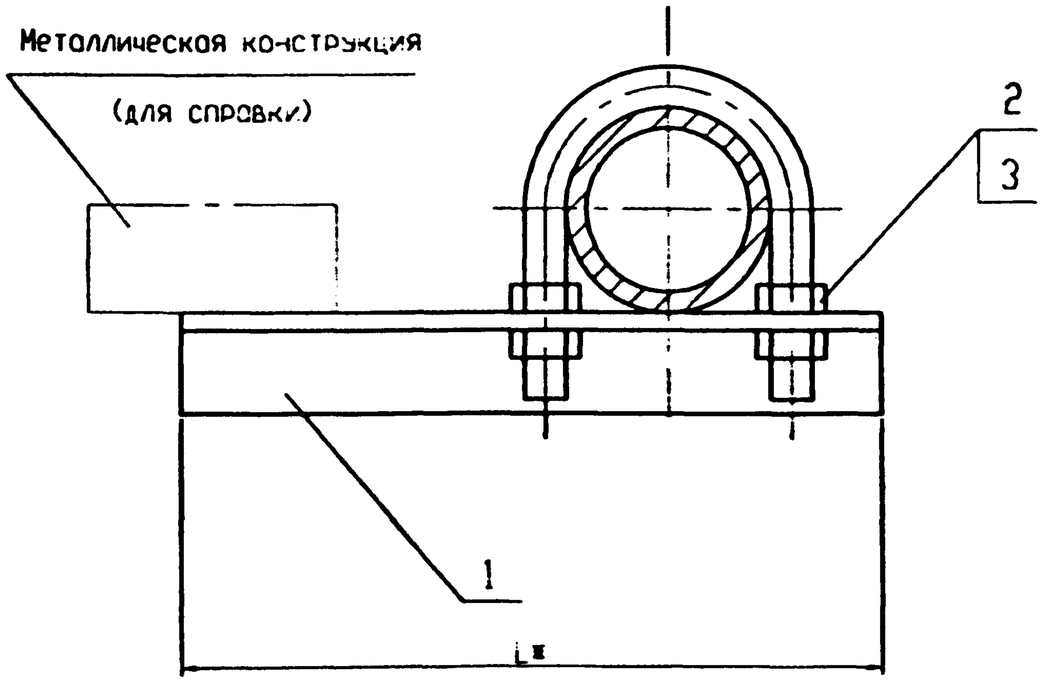

1. Сварные швы по ГОСТ 5264-80.
2. *Размеры для справок

Изм.	Лист	N докум.	Подп.	Дата	УКГ8.00 СБ
Разраб.		Нельзина			Крепление вертикального газопровода Ду50..500 к металлическим конструкциям. Сборочный чертеж
Провер.		Яцев			Лит. / Масса / Масшт. — см. табл. / —
Т.контр.					Лист / Листов 1
Н.контр.		Чепиков			ОАО МосгазНИИпроект
Утв.		Чепиков			

Подп. и дата | Инв. N дубл. | Взам. инв. N | Подп. и дата | Инв. N подл.

Инв.Nподл.	Подп. и дата	Взам. инв. N	Инв. N дубл.	Подп. и дата

Формат	Зона	Поз	Обозначение	Наименование	Количество на исп. УКГ9.00 -	01	02	03	04	05					Примечание
				Документация											
А3			УКГ9.00 СБ	Сборочный чертеж	X	X	X	X	X	X					
				Сборочные единицы											
А4		1	УКГ9.01.00	Опора	1										
			-01	Опора		1									
			-02	Опора			1								
			-03	Опора				1							
			-04	Опора					1						
			-05	Опора						1					
				Детали											
А4		2	УКГ9.01	Болт фундаментный	2	2	2	2	2	2					

Изм.	Лист	N докум.	Подп.	Дата	УКГ9.00		
Разраб.		Нельзина			Крепление горизонтального газопровода Ду 50...200 на отдельно стоящей опоре	Лит.	Лист 1 / Листов 2
Пров.		Янцев				ОАО МосгазНИИпроект	
Н.контр.		Чепиков					
Утв.		Чепиков					

Инв.Nподл.	Подп. и дата	Взам. инв. N	Инв. N дубл.	Подп. и дата

Формат	Зона	Поз	Обозначение	Наименование	Количество на исп. УКГ9.00 -	01	02	03	04	05					Примечание
				Стандартные изделия											
		3		Гайка ГОСТ 5915-70											
				М10.5	4										
				М12.5		4	4	4							
				М16.5	4	4	4	4	8	4					
				М20.5						4					
		4		Хомут ГОСТ 24137-80											
				60-Ст3сп	1										
				80-Ст3сп		1									
				90-Ст3сп			1								
				110-Ст3сп				1							
				160-Ст3сп					1						
				225-Ст3сп						1					

Изм.	Лист	N докум.	Подп.	Дата	УКГ9.00	Лист 2

Копия

УКГ9.00 СБ

5.905-31.07. в.1

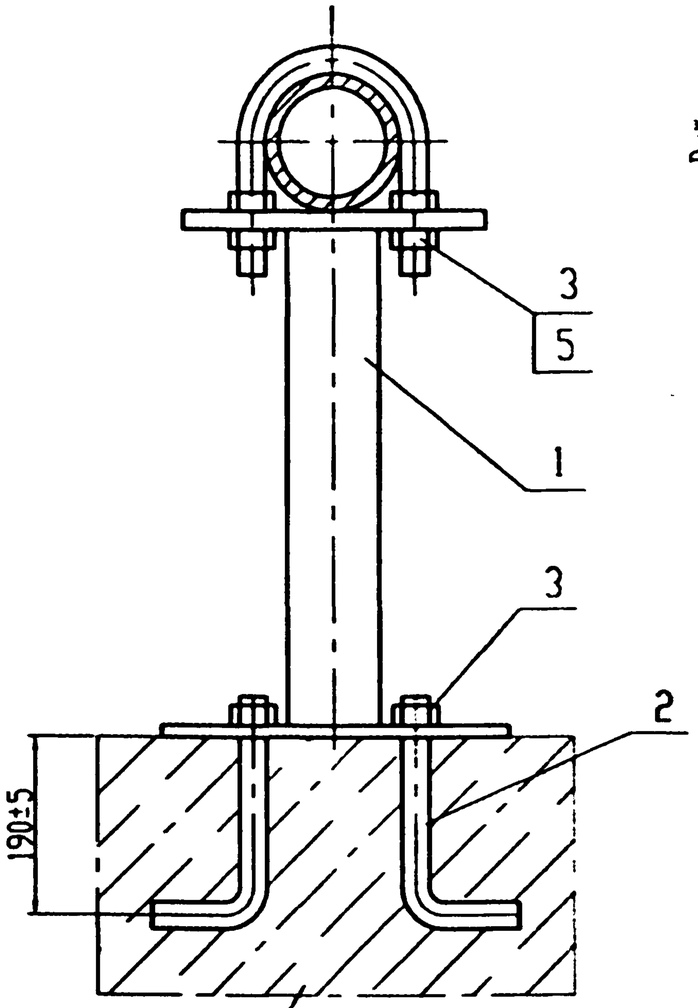

Бетон (для справки)

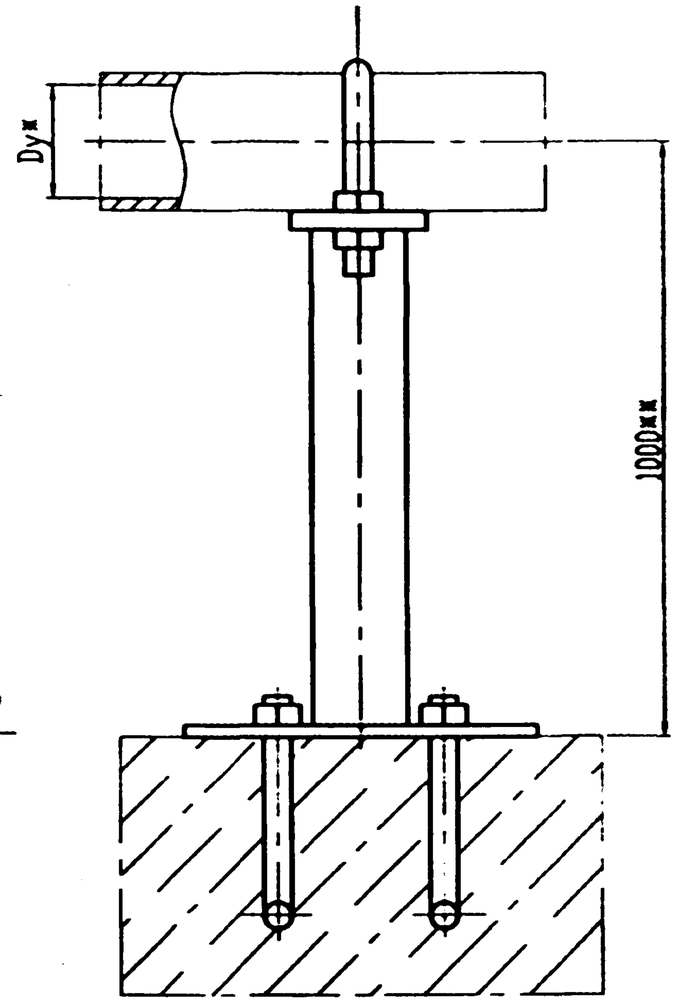

Обозначение	Dy*,мм	Масса,кг
УКГ9.00 СБ	50	5,5
-01	65	6,9
-02	80	7,9
-03	100	9,7
-04	150	15,4
-05	200	25,6

1. *Размеры для справок.
2. **Размер уточнить при проектировании

Изм.	Лист	N докум.	Подп.	Дата	УКГ9.00 СБ
Разраб.	Неясова				Крепление горизонтального газопровода Ду 50...200 на отдельно стоящей опоре. Сборочный чертеж
Провер.	Фомев				Лит. / Масса / Масшт. — / см. табл. / -
Т.контр.					Лист / Листов 1
Н.контр.	Чернов				ОАО МосгазНИИпроект
Утв.	Чернов				

Подп. и дата | Инв. N дубл. | Взам. инв. N | Подп. и дата | Инв. N подл.

ЦРОБЗЗ 35

Инв.Nподл.	Подп. и дата	Взам. инв. N	Инв. N дубл.	Подп. и дата

5.905-31.07. в.1

Формат	Зона	Поз.	Обозначение	Наименование	Количество на исп. УКГ9.01.00 -	01	02	03	04	05					Примечание
				Документация											
А3			УКГ9.01.00 СБ	Сборочный чертеж	X	X	X	X	X	X					
				Детали											
А4		1	УКГ9.01.01	Основание	1										
			-01	Основание		1									
			-02	Основание			1								
			-03	Основание				1							
			-04	Основание					1						
			-05	Основание						1					
А4		2	УКГ9.01.02	Полка	1										
			-01	Полка		1									
			-02	Полка			1								
			-03	Полка				1							
			-04	Полка					1						

Изм	Лист	N докум.	Подп.	Дата	УКГ9.01.00			
Разраб.		Кузьмина			Опора	Лит.	Лист 1	Листов 2
Пров.		Янцев				ОАО МосгоэНИИпроект		
Н.контр.		Чепиков						
Утв.		Чепиков						

Инв.Nподл.	Подп. и дата	Взам. инв. N	Инв. N дубл.	Подп. и дата

Формат	Зона	Поз.	Обозначение	Наименование	Количество на исп. УКГ9.01.00 -	01	02	03	04	05					Примечание
А4		2	УКГ9.01.02 -05	Полка						1					
Б4		3	УКГ9.01.03	Труба L=961-2	1										
			Труба	32х3 ГОСТ 10704-91											
				Д ГОСТ 10705-80*											
			-01	Труба L=952-2		1									
			Труба	45х3 ГОСТ 10704-91											
				Д ГОСТ 10705-80*											
			-02	Труба L=945-2			1								
			Труба	57х3 ГОСТ 10704-91											
				Д ГОСТ 10705-80*											
			-03	Труба L=936-2				1							
			Труба	76х3 ГОСТ 10704-91											
				Д ГОСТ 10705-80*											
			-04	Труба L=910-2					1						
			Труба	133х4 ГОСТ 10704-91											
				Д ГОСТ 10705-80*											
			-05	Труба L=880-2						1					
			Труба	159х4,5 ГОСТ 10704-91											
				Д ГОСТ 10705-80*											

Изм	Лист	N докум.	Подп.	Дата	УКГ9.01.00	Лист 2

Ц 00655 36

36

УКГ9.01.00 СБ

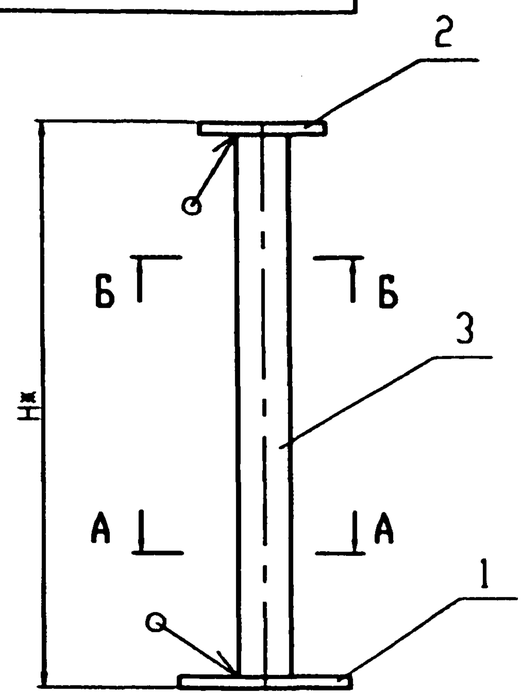

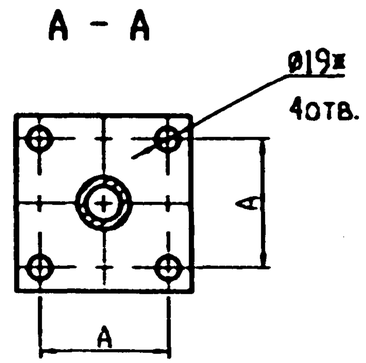

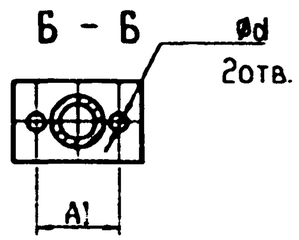

Обозначение	Ду*,мм	А, мм	А1, мм	d, мм	Н*,мм	Масса, кг
УКГ9.01.00 СБ	50	110	70	12	971	3,12
-01	65	130	92	15	962	4,39
-02	80	140	102		955	5,44
-03	100	160	122		946	7,2
-04	150	220	176	19	920	12,3
-05	200	280	245	24	890	21,4

1. Сварные швы по ГОСТ 5264-80-Т1.
2. *Размеры для справок

Изм. Лист N докум. Подп. Дата	УКГ9.01.00 СБ				
Разраб. Небозино	Опора. Сборочный чертеж	Лит	Масса см. табл.	Масшт. -	
Провер. Янев		Лист	Листов 1		
Т.контр.		ОАО МосгазНИИпроект			
Н.контр. Чепиков					
Утв. Чепиков					

Подп. и дата | Инв. N дубл. | Взам. инв. N | Подп. и дата | Инв. N подл.

УКГ9.01.01

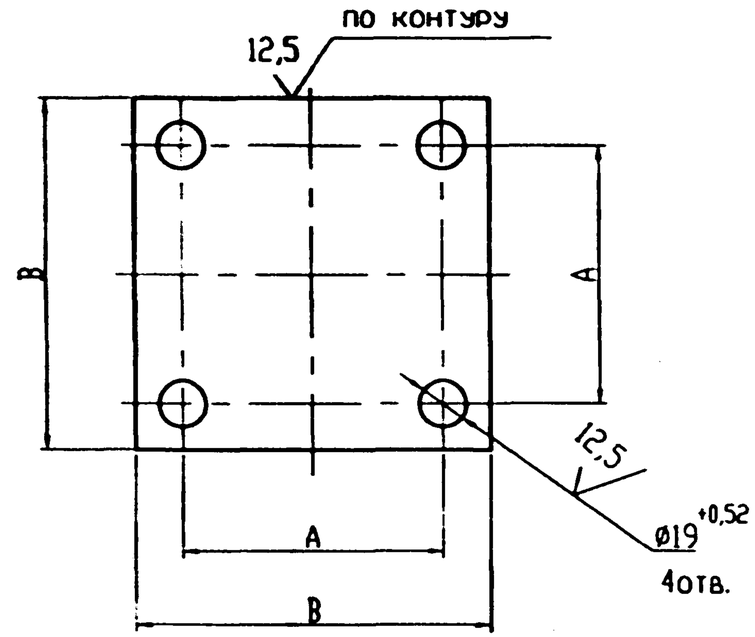

Обозначение	А, мм	В, мм	Масса, кг
УКГ9.01.01	110±1	150_{-1}	0,84
-01	130±1	170_{-1}	1,09
-02	140±1	180_{-1}	1,23
-03	160±1	$200_{-1,15}$	1,53
-04	220±1	$260_{-1,3}$	2,61
-05	280±1	$320_{-1,4}$	4,24

Изм. Лист N докум. Подп. Дата	УКГ9.01.01				
Разраб. Небозино	Основание	Лит.	Масса см. табл.	Масшт. -	
Провер. Янев		Лист	Листов 1		
Т.контр.	Лист Б-ПН-5 ГОСТ 19903-74* / Ст3 ГОСТ 14637-89*	ОАО МосгазНИИпроект			
Н.контр. Чепиков					
Утв. Чепиков					

Подп. и дата | Инв. N дубл. | Взам. инв. N | Подп. и дата | Инв. N подл.

5.905-31.07. в.1

УКГ9.01.02

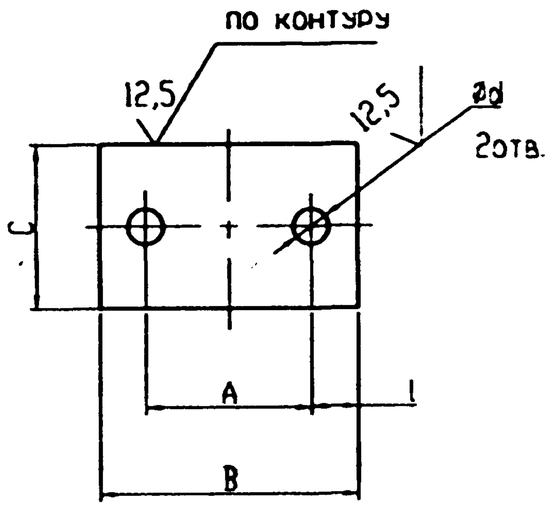

Обозначение	A, мм	B, мм	C, мм	d, мм	l, мм	Масса,кг
УКГ9.01.02	70 ±1	110 -0,87	50 -0,62	12 +0,43	20±0,5	0,21
-01	92 ±1	130 -1	70 -0,74	15 +0,43	19±0,5	0,34
-02	102 ±1	140 -1	80 -0,74			0,43
-03	122 ±1	160 -1	100 -0,87			0,62
-04	176 ±1	220 -1,15	150 -1	19 +0,52	22±0,5	1,3
-05	245 ±1	289 -1,3	180 -1	24 +0,52		2,05

Изм. Лист N докум. Подп. Дата	УКГ9.01.02				
Разраб. Небовка	Полка	Лит.	Масса	Масшт.	
Провер. Янев			см. табл.	-	
Т.контр.		Лист	Листов 1		
Н.контр. Чепиков	Лист	Б-ПН-5 ГОСТ 19903-74* / Ст3 ГОСТ 14637-89*	ОАО МосгазНИИпроект		
Утв. Чепиков					

Подп. и дата | Инв. N дубл. | Взам. инв. N | Подп. и дата | Инв. N подл.

УКГ9.01

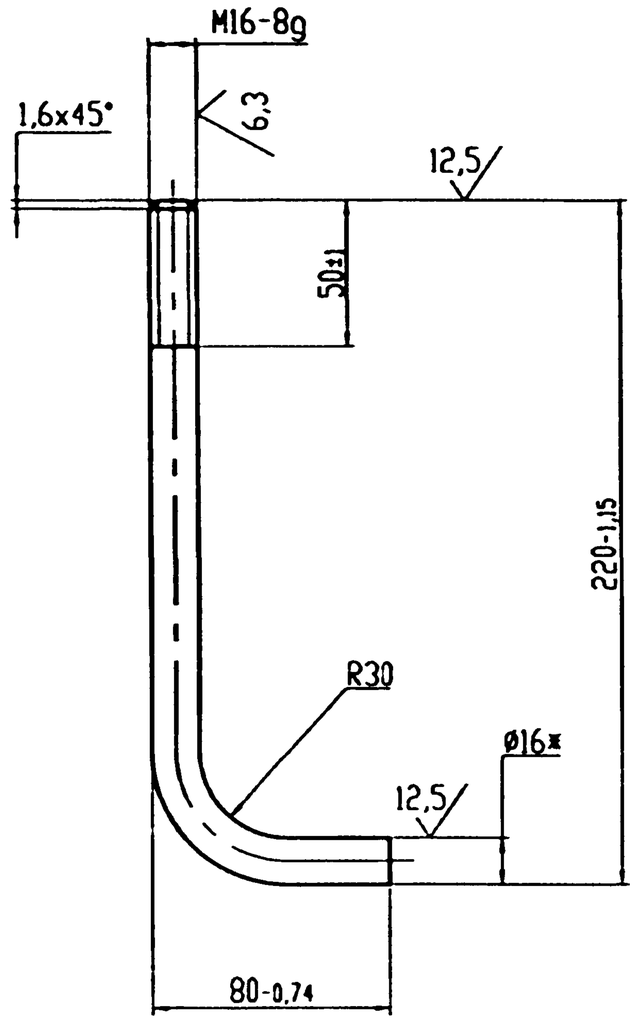

*Размер для справок

Изм. Лист N докум. Подп. Дата	УКГ9.01				
Разраб. Небовка	Болт фундаментный	Лит.	Масса	Масшт.	
Провер. Янев			0,47	1:2	
Т.контр.		Лист	Листов 1		
Н.контр. Чепиков	Круг	В 16 ГОСТ 2590-88 / Ст3 ГОСТ 535-88*	ОАО МосгазНИИпроект		
Утв. Чепиков					

Подп. и дата | Инв. N дубл. | Взам. инв. N | Подп. и дата | Инв. N подл.

Инв.Nподл.	Подп. и дата	Взам. инв. N	Инв. N дубл.	Подп. и дата

Формат	Зона	Поз.	Обозначение	Наименование	Количество на исп. УКГ10.00 -	01	02	03	04	05	06	07	08	09	Примечание
				Документация											
А3			УКГ10.00 СБ	Сборочный чертеж	X	X	X	X	X	X	X	X	X	X	
				Сборочные единицы											
А4		1	УКГ10.01.00	Опора	1										
			-01	Опора		1									
			-02	Опора			1								
			-03	Опора				1							
			-04	Опора					1						
			-05	Опора						1					
			-06	Опора							1				
			07	Опора								1			
			08	Опора									1		
			-09	Опора										1	

Изм.	Лист	N докум.	Подп.	Дата
Разраб.		Неволина		
Пров.		Янцев		
Н.контр.		Чепиков		
Утв.		Чепиков		

УКГ10.00

Крепление горизонтального газопровода Ду250...1000 на отдельно стоящей опоре

Лит.	Лист	Листов
	1	3

ОАО МосгазНИИпроект

Инв.Nподл.	Подп. и дата	Взам. инв. N	Инв. N дубл.	Подп. и дата

Формат	Зона	Поз.	Обозначение	Наименование	Количество на исп. УКГ10.00 -	01	02	03	04	05	06	07	08	09	Примечание
				Стандартные изделия											
		2		Хомут ГОСТ 24137-80											
				275-Ст3сп	1	1	1								
				330-Ст3сп				1	1	1					
				430-Ст3сп							1	1			
				540-Ст3сп									1	1	
		3		Болт 1.1 М20х400 В Ст3	4	4	4	4	4	4	4	4	4	4	
				ГОСТ 24379.1-80											
		4		Гайка ГОСТ 5915-70											
				М20.5	4	4	4	4	4	4					
				М24.5							4	4	4	4	

Изм.	Лист	N докум.	Подп.	Дата

УКГ10.00

Инв.Nподл.	Подп. и дата	Взам. инв. N	Инв. N дубл.	Подп. и дата

Формат	Зона	Поз.	Обозначение	Наименование	Количество на исп. УКГ10.00										Примечание
					10	11	12	13	14						
				Документация											
А3			УКГ10.00 СБ	Сборочный чертеж	X	X	X	X	X						
				Сборочные единицы											
А4		1	УКГ10.01.00 -10	Опора	1										
			-11	Опора		1									
			-12	Опора			1								
			-13	Опора				1							
			-14	Опора					1						
				Детали											
А4		2	УКГ10.01	Хомут	1	1									
			-01	Хомут			1	1							
			-02	Хомут					1						
				Стандартные изделия											
		3		Болт 1.1 М20х400 Ст3											
				ГОСТ 24379.1-80	4	4	4	4	4						
		4		Гайка М24.5 ГОСТ 5915-70	4	4	4	4	4						

Изм.	Лист	N докум.	Подп.	Дата	УКГ10.00	Лист 3

Инв. N подл.	Подп. и дата	Взам. инв. N	Инв. N дубл.	Подп. и дата

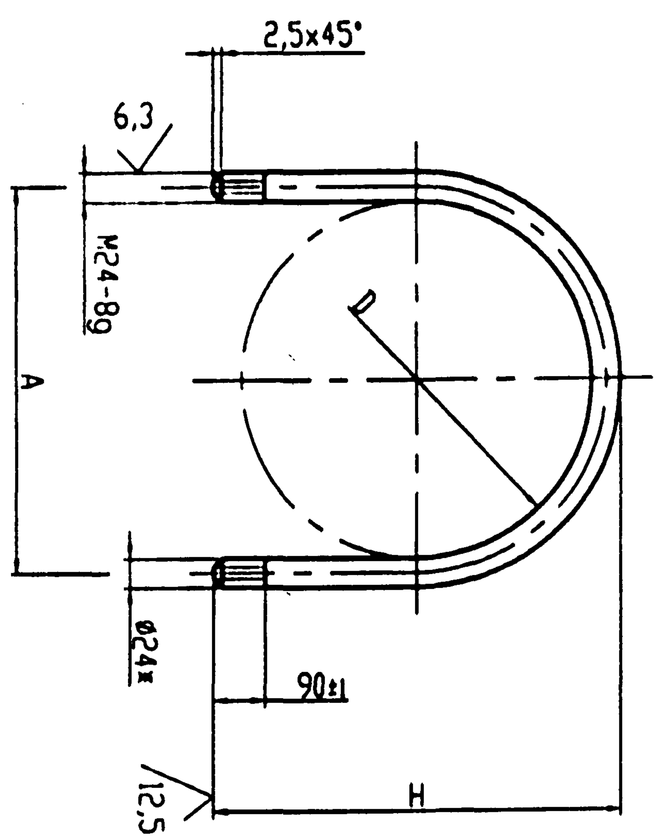

Обозначение	D, мм	A, мм	H, мм	Масса, кг
УКГ10.01 -01	630 +1,75	655 ±1	695 -2	6,04
	820 +2,3	845±1,1	885 -2,3	7,78
-02	1020 +2,6	1045±1,3	1085-2,6	9,6

*Размер для справок

Изм.	Лист	N докум.	Подп.	Дата		
Разраб.	Розов				Хомут	Лит. / Масса / Масшт.
Пров.	Розов					
Гл.спец.	Дмитр					
Т.контр.						
Н.контр.	Чернов				УКГ10.01	Лист / Листов 1
Утв.	Чернов					
Копировал					В24 ГОСТ 2590-88 / Ст3 ГОСТ 535-88*	ОАО МосгозНИИпроект

УКГ10.01

39

40

5.905-31.07. в.1

УКГ10.00 СБ

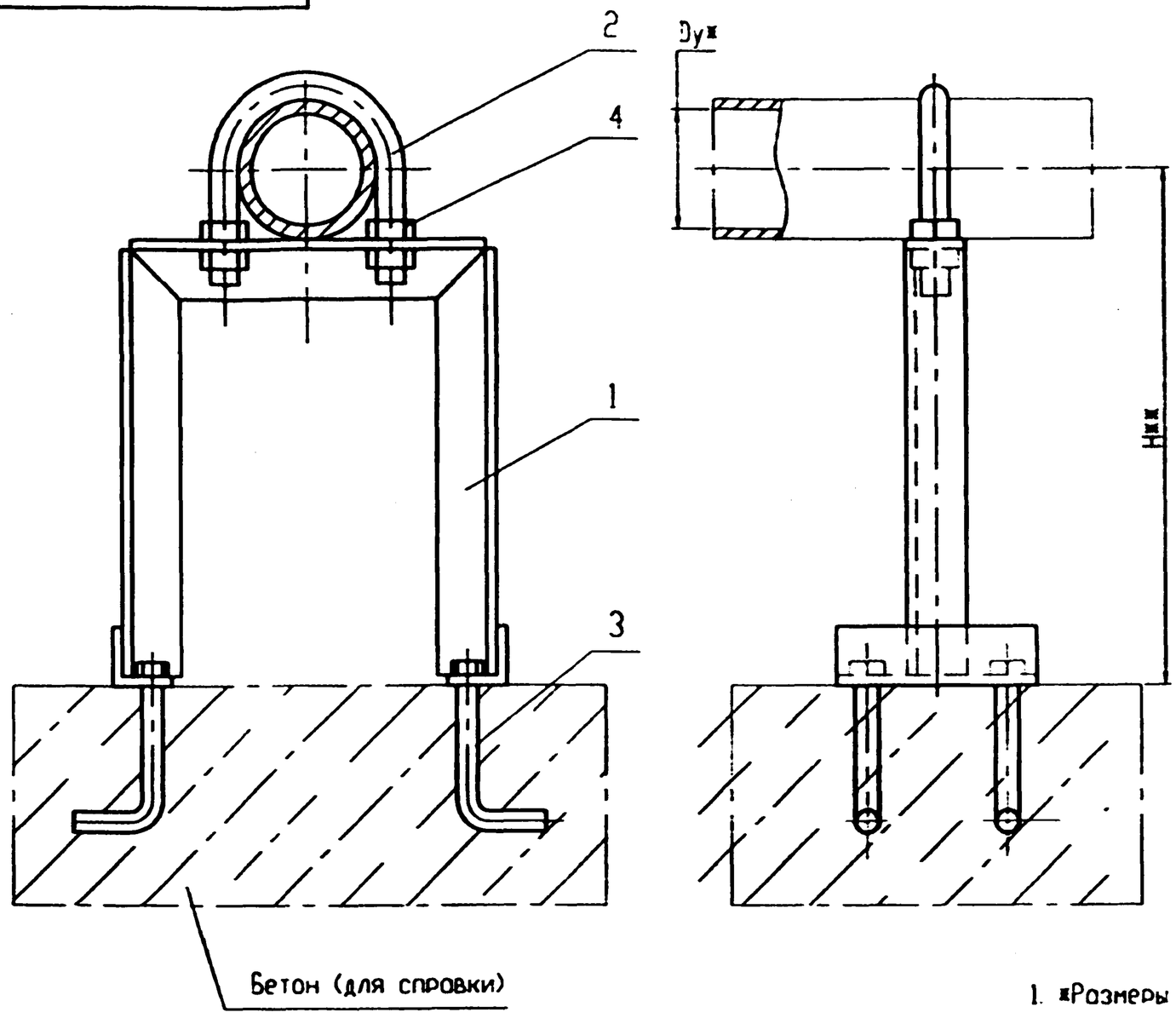

Обозначение	Dy*,мм	H, мм	Масса,кг
УКГ10.00 СБ	250	600	19,28
-01		700	20,88
-02		800	22,0
-03	300	600	19,2
-04		700	20,65
-05		800	22,0
-06	400		37,17
-07		1000	42,07
-08	500	800	36,87
-09		1000	41,77
-10	600	800	52,65
-11		1000	60,35
-12	800	800	58,45
-13		1000	66,95
-14	1000		69,39

1. *Размеры для справок.
2. **Размер уточнить при монтаже

Изм.	Лист	N докум.	Подп.	Дата	УКГ10.00 СБ
Разраб.		Неболина			Крепление горизонтального газопровода Ду250...1000 на отдельно стоящей опоре. Сборочный чертеж
Провер.		Бычев			Лит. / Масса / Масшт. — см. табл. —
Т.контр.					Лист / Листов 1
Н.контр.		Чепиков			ОАО МосгазНИИпроект
УТВ.		Чепиков			

Подп. и дата | Инв. N дубл. | Взам. инв. N | Подп. и дата | Инв. N подл.

Ц00655 41

Инв.Nподл	Подп. и дата	Взам. инв. N	Инв. N дубл.	Подп. и дата

Формат	Зона	Поз.	Обозначение	Наименование	Количество на исп. УКГ10.01.00										Примечание
					-	01	02	03	04	05	06	07	08	09	
				Документация											
А3			УКГ10.01.00 СБ	Сборочный чертеж	X	X	X	X	X	X	X	X	X	X	
				Детали											
А3		1	УКГ10.01.01	Уголок	1										
			-01	Уголок		1									
			-02	Уголок			1								
			-03	Уголок				1							
			-04	Уголок					1						
			-05	Уголок						1					
			-06	Уголок							1				
			-07	Уголок								1			
			-08	Уголок									1		
			-09	Уголок										1	

Изм.	Лист	N докум.	Подп.	Дата	УКГ10.01.00		
Разраб.		Неборенко			Опора	Лит.	Лист 1 / Листов 3
Пров.		Янцев				ОАО МосгоэНИИпроект	
Н.контр.		Чепиков					
Утв.		Чепиков					

Инв.Nподл	Подп. и дата	Взам. инв. N	Инв. N дубл.	Подп. и дата

Формат	Зона	Поз.	Обозначение	Наименование	Количество на исп. УКГ10.01.00										Примечание
					-	01	02	03	04	05	06	07	08	09	
А4		2	УКГ10.01.02	Уголок	2	2	2	2	2	2					
		2	-01	Уголок							2	2	2	2	

Изм.	Лист	N докум.	Подп.	Дата	УКГ10.01.00	Лист 2

Перв. примен.

5.905-31.07. в.1

Формат	Зона	Поз.	Обозначение	Наименование	Кол. на исп. УКГ10.01.00											Примечание
				Документация												
А3			УКГ10.01.00 СБ	Сборочный чертеж												
				Детали												
А3	1		УКГ10.01.01 -10	Уголок												
			-11	Уголок												
			-12	Уголок												
			-13	Уголок												
			-14	Уголок												
А4	2		УКГ10.01.02	Уголок	2	2										
			-01	Уголок			2	2	2	1		1	1			

Инв. N подл. | Подп. и дата | Взам. инв. N | Инв. N дубл. | Подп. и дата

УКГ10.01.00 | Лист 3

Подп. | Дата | Инв. N докум. | Лист | Изм.

42

УКГ10.01.02

12,5 (√)

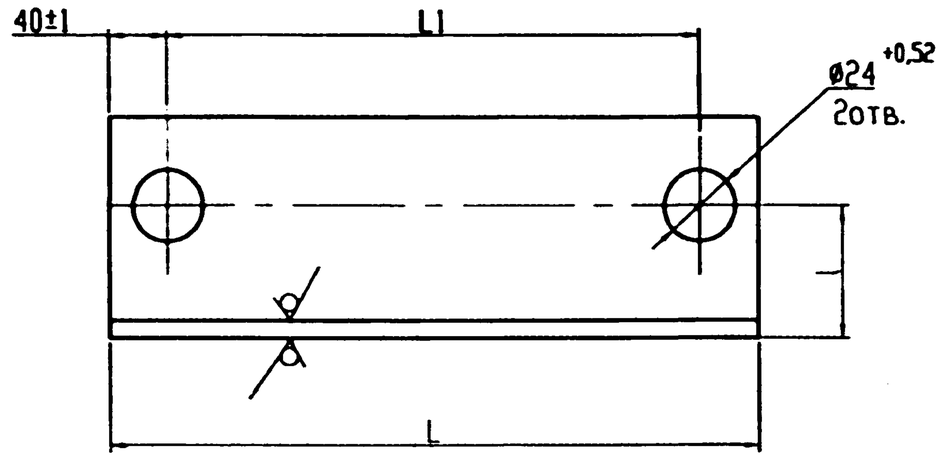

Обозначение	l, мм	L, мм	L1, мм	bxbxd	Масса, кг
УКГ10.01.02	45 ±0,3	220 -1,3	140 ±1	75x75x6	1,93
-01	60 ±0,3	300 -1,3	220 ±1	100x100x8	3,67
-02	75 ±0,37	330 -1,4	250±1	125x125x10	6,3
-03	80 ±0,37	340 -1,4	260 ±1	140x140x10	7,29

Подп. и дата | Инв. N дубл. | Взам. инв. N | Подп. и дата | Инв. N подл.

Изм.	Лист	N докум.	Подп.	Дата
Разраб.		Небожина		
Провер.		Яцев		
Т.контр.				
Н.контр.		Чепиков		
Утв.		Чепиков		

УКГ10.01.02

Уголок

Лит.	Масса	Масшт.
	см. табл.	-

Лист | Листов 1

Уголок 6-bxbxd ГОСТ 8509-93 / Ст3сп ГОСТ 535-88*

ОАО МосгазНИИпроект

Ц00655 43

УКГ10.01.00 СБ

5.905-31.07. в.1

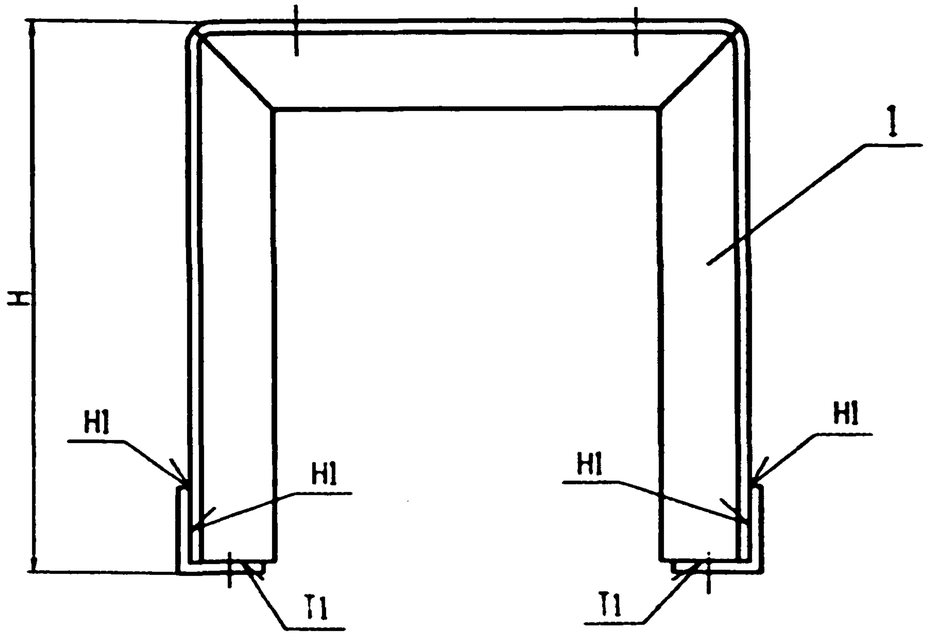

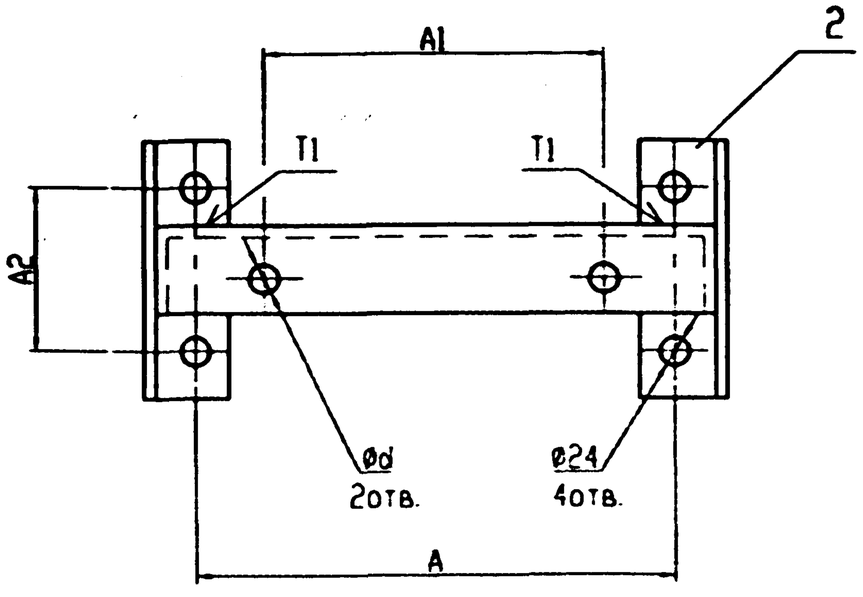

Обозначение	A, мм	A1, мм	A2, мм	d, мм	H, мм	Масса, кг
УКГ10.01.00 СБ	402	295	140	24	464	11,63
-01					564	13,23
-02					664	14,38
-03		350			438	11,23
-04					538	12,68
-05					638	14,03
-06	626	454	220	28	587	26,97
-07					787	31,87
-08		564			535	25,67
-09					735	30,57
-10	720	655	250		458	40,9
-11					658	48,6
-12	860	845	260		390	45,39
-13					590	53,89
-14	1060	1045			490	54,09

1. Сварные швы по ГОСТ 5264-80.
2. Размеры для справок

Изм.	Лист	N докум.	Подп.	Дата	УКГ10.01.00 СБ			
Разраб.		Нельзино			Опора. Сборочный чертеж	Лит.	Масса	Масшт.
Провер.		Фнев					см. табл.	-
Т.контр.						Лист	Листов 1	
Н.контр.		Чепиков				ОАО МосгазНИИпроект		
Утв.		Чепиков						

Подп. и дата | Инв. N дубл. | Взам. инв. N | Подп. и дата | Инв. N подл.

УКГ10.01.01

5.905-31.07. в.1

Развертка

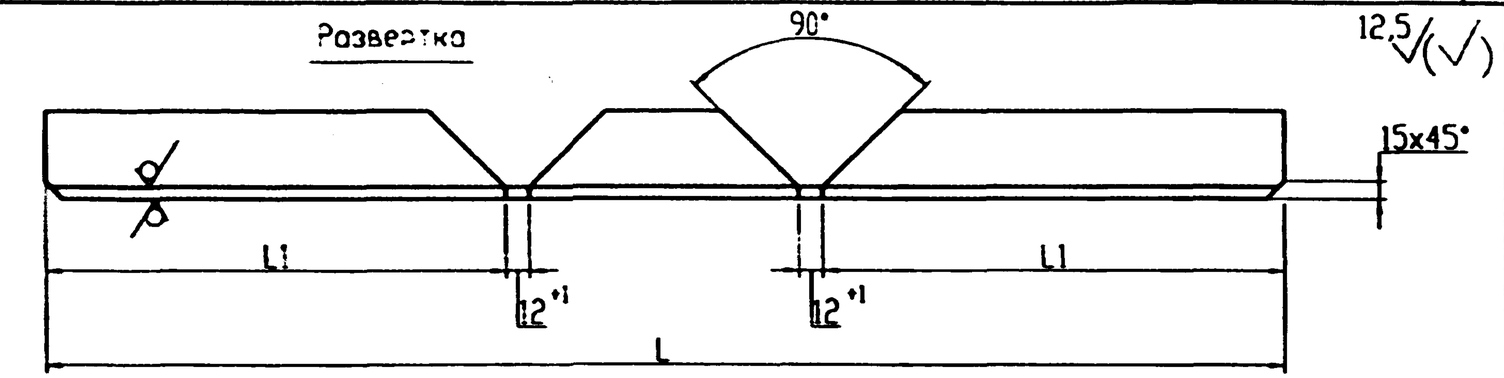

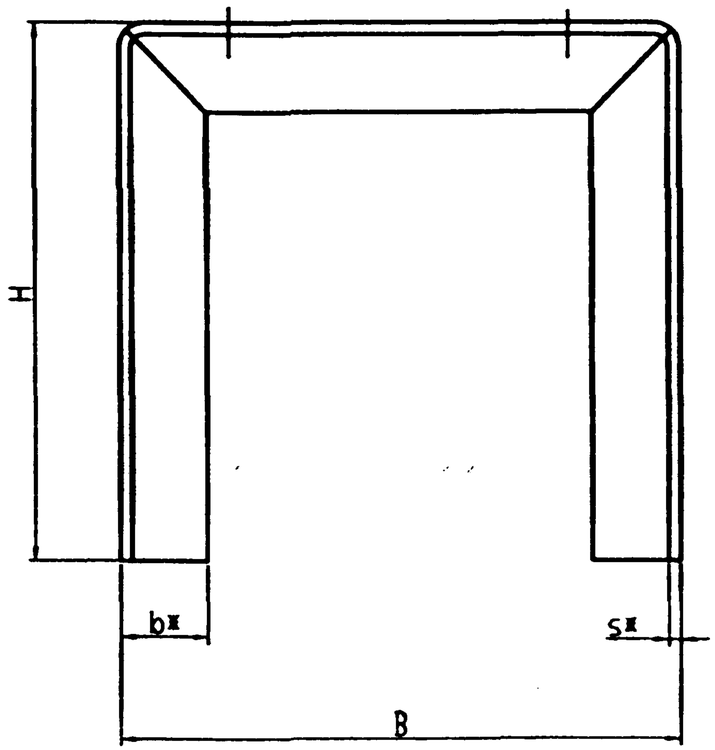

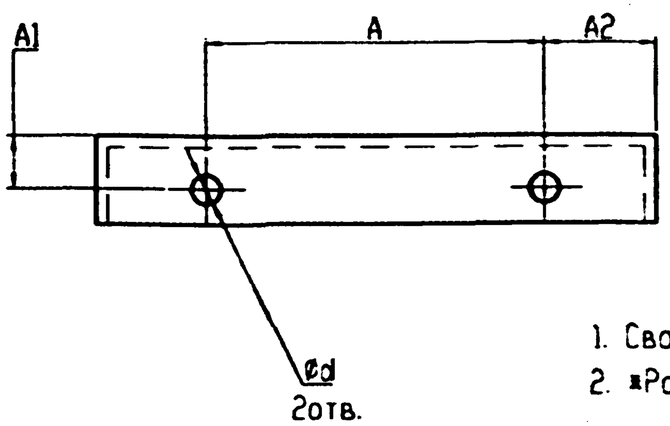

Обозначение	A,мм	A1,мм	A2,мм	B, мм	d, мм	H, мм	L, мм	L1, мм	bxbxs*	Масса,кг
УКГ10.01.01	295±1	45±0,5	92±0,5	480-1,5	$24^{+0,52}$	458-1,55	1408-3,1	452-1,55	75x75x6	9,7
-01						558-1,75	1648-3,7	552-1,75		11,3
-02						658-2,0	1808-3,7	652-2,0		12,45
-03	350±1		65±0,5			432-1,55	1356-3,1	426-1,55		9,3
-04						532-1,75	1556-3,7	526-1,75		10,75
-05						632-2,0	1756-3,7	626-1,75		12,1
-06	454±1	60±0,5	138±0,5	730-2	$28^{+0,52}$	579-1,75	1900-3,7	573-1,75	100x100x8	23,3
-07						779-2,0	2300-2,4	773-2,0		28,2
-08	564±1		83±0,5			527-1,75	1796-3,7	521-1,75		22,0
-09						727-2,0	2196-4,4	721-2,0		26,9
-10	655±1	75±0,5	97±0,5	850-2,3		475-1,5	1812-3,7	469-1,55	125x125x10	34,6
-11						675-2,0	2212-4,4	669-2,0		42,3
-12	845±1	80±0,5	77±0,5	1000-2,3		380-1,4	1772-3,7	374-1,55	140x140x10	38,1
-13						580-1,75	2172-4,4	574-1,75		46,6
-14	1045±1			1200-2,3		480-1,55	2176-4,4	476-1,55		46,8

1. Сварные швы по ГОСТ 5264-80.
2. *Размер для справок

Изм.	Лист	N докум.	Подп.	Дата
Разраб.		Неборко		
Провер.		Фомев		
Т.контр.				
Н.контр.		Чепыков		
Утв.		Чепыков		

УКГ10.01.01

Уголок

Лит.	Масса	Масшт.
	см. табл.	-

Лист | Листов 1

Уголок Б-bxbxs ГОСТ 8509-93 / Ст3сп ГОСТ 535-88*

ОАО МосгазНИИпроект

Подп. и дата | Инв. N дубл. | Взам. инв. N | Подп. и дата | Инв. N подл.

Ц00655

Инв.Nподл	Подп. и дата	Взам. инв. N	Инв. N дубл.	Подп. и дата

Формат	Зона	Поз.	Обозначение	Наименование	Количество на исп. УКГ11.00 -	01	02	03	04	05	06	07	08	09	Примечание
				Документация											
А3			УКГ11.00 СБ	Сборочный чертеж	X	X	X	X	X	X	X	X	X	X	
				Детали											
А3		1	УКГ5.01 -02	Уголок	1										
			-05	Уголок		1									
			-08	Уголок			1								
			-09	Уголок				1							
			-12	Уголок					1						
			-13	Уголок						1					
			-14	Уголок							1				
			-17	Уголок								1			
			-18	Уголок									1		
			-19	Уголок										1	

Исполнения 10...19 - см. лист 3, 4
20...24 - см.лист 5, 6

Изм.	Лист	N докум.	Подп.	Дата
Разраб.		Невозина		
Пров.		Янцев		
Н.контр.		Чепиков		
Утв.		Чепиков		

УКГ11.00

Крепление вспомогательного газопровода к основному

Лит.	Лист	Листов
	1	6

ОАО МосгазНИИпроект

Инв.Nподл	Подп. и дата	Взам. инв. N	Инв. N дубл.	Подп. и дата

Формат	Зона	Поз.	Обозначение	Наименование	Количество на исп. УКГ11.00 -	01	02	03	04	05	06	07	08	09	Примечание
				Стандартные изделия											
		2		Гайка М8.5 ГОСТ 5915-70	4	4	4	4	4	4		4	4		
				Гайка М10.5 ГОСТ 5915-70	4						4			4	
				Гайка М12.5 ГОСТ 5915-70		4	4	4	4	4	4				
				Гайка М16.5 ГОСТ 5915-70								4	4	4	
		3		Хомут ГОСТ 24137-80											
				28-Ст3сп	1	1	1								
				32-Ст3сп				1	1			1			
				45-Ст3сп						1			1		
				60-Ст3сп	1						1			1	
				80-Ст3сп		1									
				90-Ст3сп			1	1							
				110-Ст3сп					1	1	1				
				160-Ст3сп								1	1	1	

Изм.	Лист	N докум.	Подп.	Дата

УКГ11.00

Лист 2

Т45

Инв.№ 4005655 96

Инв.Nподл.	Подп. и дата	Взам. инв. N	Инв. N дубл.	Подп. и дата

Формат	Зона	Поз.	Обозначение	Наименование	Количество на исп. УКГ11.00 10	11	12	13	14	15	16	17	18	19	Примечание
				Документация											
А3			УКГ11.00 СБ	Сборочный чертеж	Х	Х	Х	Х	Х	Х	Х	Х	Х	Х	
				Детали											
А3		1	УКГ5.01 -22	Уголок	1										
			-23	Уголок		1									
			-24	Уголок			1								
			-27	Уголок				1							
			-28	Уголок					1						
			-29	Уголок						1					
			-32	Уголок							1				
			-33	Уголок								1			
			-34	Уголок									1		
			-37	Уголок										1	

Инв.Nподл.	Подп. и дата	Взам. инв. N	Инв. N дубл.	Подп. и дата

Формат	Зона	Поз.	Обозначение	Наименование	Количество на исп. УКГ11.00 10	11	12	13	14	15	16	17	18	19	Примечание
				Стандартные изделия											
		2		Гайка М8.5 ГОСТ 5915-70	4	4		4	4		4	4		4	
				Гайка М10.5 ГОСТ 5915-70			4			4			4		
				Гайка М20.5 ГОСТ 5915-70	4	4	4	4	4	4	4	4	4		
				Гайка М24.5 ГОСТ 5915-70										4	
		3		Хомут 32-Ст3сп ГОСТ 24137-80	1			1			1			1	
				Хомут 45-Ст3сп ГОСТ 24137-80		1			1			1			
				Хомут 60-Ст3сп ГОСТ 24137-80			1			1			1		
				Хомут 225-Ст3сп ГОСТ 24137-80	1	1	1								
				Хомут 275-Ст3сп ГОСТ 24137-80				1	1	1					
				Хомут 330-Ст3сп ГОСТ 24137-80							1	1	1		
				Хомут 430-Ст3сп ГОСТ 24137-80										1	

Н.контр. 55501

Инв.№подл	Подп. и дата	Взам. инв. N	Инв. N дубл.	Подп. и дата

Формат	Зона	Поз	Обозначение	Наименование	Количество на исп. УКГ11.00 20	21	22	23	24						Примечание
				Документация											
А3			УКГ11.00 СБ	Сборочный чертеж	X	X	X	X	X						
				Детали											
А3		1	УКГ5.01 -38	Уголок	1										
			-39	Уголок		1									
			-42	Уголок			1								
			-43	Уголок				1							
			-44	Уголок					1						
				Стандартные изделия											
		2		Гайка М8.5 ГОСТ 5915-70	4		4	4							
				Гайка М10.5 ГОСТ 5915-70		4			4						
				Гайка М24.5 ГОСТ 5915-70	4	4	4	4	4						

Изм	Лист	N докум.	Подп	Дата	УКГ11.00	Лист 5

Инв.№подл	Подп. и дата	Взам. инв. N	Инв. N дубл.	Подп. и дата

Формат	Зона	Поз	Обозначение	Наименование	Количество на исп. УКГ11.00 20	21	22	23	24						Примечание
		3		Хомут 32-Ст3сп ГОСТ 24137-80			1								
				Хомут 45-Ст3сп ГОСТ 24137-80	1			1							
				Хомут 60-Ст3сп ГОСТ 24137-80		1			1						
				Хомут 430-Ст3сп ГОСТ 24137-80	1	1									
				Хомут 540-Ст3сп ГОСТ 24137-80			1	1	1						

Изм	Лист	N докум.	Подп	Дата	УКГ11.00	Лист 6

Альбом 5.905-31.07 48

УКГ11.00 СБ

5.905-31.07. в.1

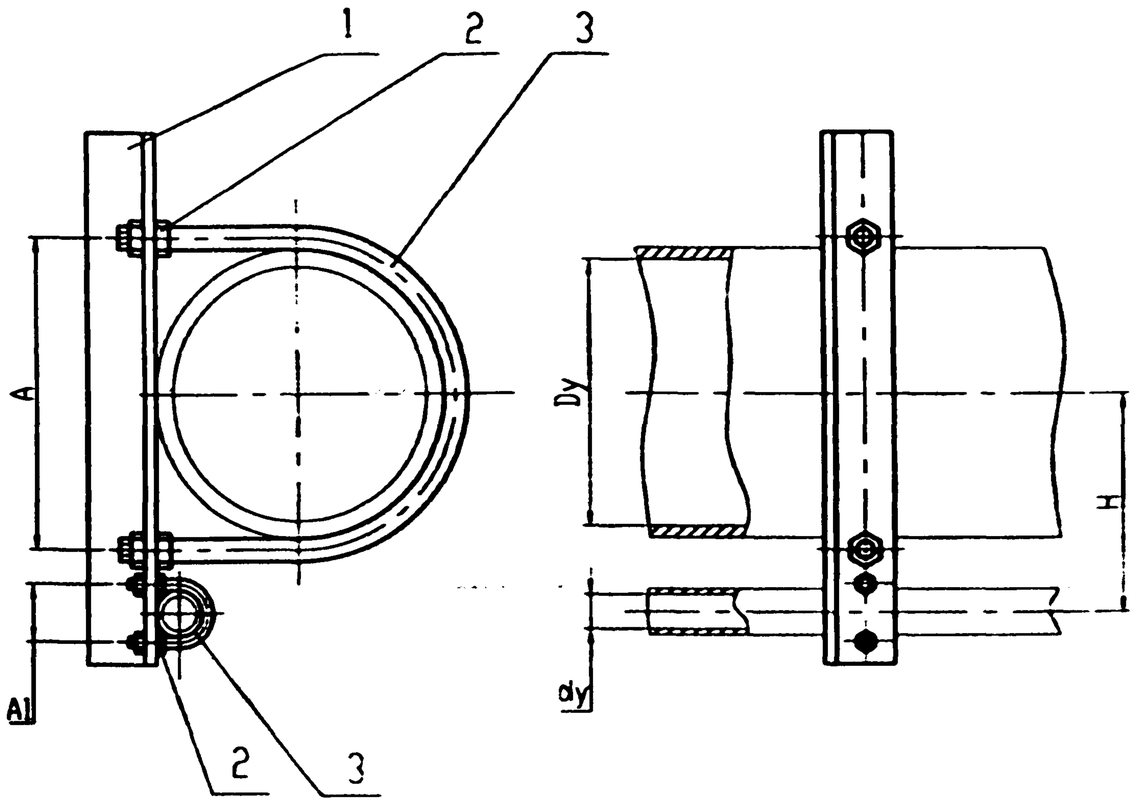

Обозначение	Dy, мм	dy, мм	A, мм	A1, мм	H, мм	Масса,кг
УКГ11.00 СБ	50	20	70	36	95	1,0
-01	65		92		105	1,28
-02	80		102		110	1,35
-03		25		40		1,36
-04	100		122		125	1,5
-05		40		53	140	1,61
-06		50		70	155	1,78
-07	150	25	176	40		2,62
-08		40		53	165	2,71
-09		50		70	185	2,95
-10	200	25	245	40	190	4,42
-11		40		53	200	4,52
-12		50		70	220	4,79
-13	250	25	295	40	215	5,05
-14		40		53	225	5,14
-15		50		70	245	5,42
-16	300	25	350	40	240	5,65
-17		40		53	255	5,8
-18		50		70	270	6,02

Обозначение	Dy, мм	dy, мм	A, мм	A1, мм	H, мм	Масса,кг
УКГ11.00 СБ -19	400	25	454	40	295	10,06
-20		40		53	305	10,2
-21		50		70	325	10,55
-22	500	25	564	40	350	11,98
-23		40		53	360	12,11
-24		50		70	380	12,46

Размеры для справок

Изм.	Лист	N докум.	Подп.	Дата	УКГ11.00 СБ
Разраб.	Неболина				Крепление вспомогательного газопровода к основному. Сборочный чертеж
Провер.	Ежов				Лит. / Масса / Масшт. — см. табл. / —
Т.контр.					Лист / Листов 1
Н.контр.	Чепиков				ОАО МосгазНИИпроект
утв.	Чепиков				

Подп. и дата | Инв. N дубл. | Взам. инв. N | Подп. и дата | Инв. N подл.

Инв.№подл.	Подп. и дата	Взам. инв. N	Инв. N дубл.	Подп. и дата

5.905-31.07. в.1

Формат	Зона	Поз.	Обозначение	Наименование	Количество на исп. УКГ12.00 -	01	02	03	04	05	06	07	08	09	Примечание
				Документация											
А3			УКГ12.00 СБ	Сборочный чертеж	X	X	X	X	X	X	X	X	X	X	
				Детали											
А3		1	УКГ12.01	Уголок	1										
			-01	Уголок		1									
			-02	Уголок			1								
			-03	Уголок				1							
			-04	Уголок					1						
			-05	Уголок						1					
			-06	Уголок							1				
			-07	Уголок								1			
			-08	Уголок									1		
			-09	Уголок										1	

Исполнения 10...19 - см. лист 3, 4
20...29 - см.лист 5, 6
30...39 - см.лист 7, 8
40...46 - см.лист 9, 10

Изм.	Лист	N докум.	Подп.	Дата
Разраб.		Неровина		
Пров.		Янчев		
Н.контр.		Чепиков		
Утв.		Чепиков		

УКГ12.00

Крепление вспомогательных газопроводов к основному

Лит.	Лист	Листов
	1	10

ОАО МосгазНИИпроект

Инв.№подл.	Подп. и дата	Взам. инв. N	Инв. N дубл.	Подп. и дата

Формат	Зона	Поз.	Обозначение	Наименование	Количество на исп. УКГ11.00 -	01	02	03	04	05	06	07	08	09	Примечание
				Стандартные изделия											
		2		Гайка М8.5 ГОСТ 5915-70	8	8	8	8	8	8	8	4	8	4	
				Гайка М10.5 ГОСТ 5915-70	4							4		4	
				Гайка М12.5 ГОСТ 5915-70		4	4	4	4	4	4	4	4	4	
		3		Хомут ГОСТ 24137-80											
				28-Ст3сп	2	2	2	1							
				32-Ст3сп				1	2	2	1	1			
				45-Ст3сп							1		2	1	
				60-Ст3сп	1							1		1	
				80-Ст3сп		1									
				90-Ст3сп			1	1	1						
				110-Ст3сп						1	1	1	1	1	

Изм.	Лист	N докум.	Подп.	Дата

УКГ12.00

Лист 2

Инв. № 33904 30

Инв.N подл.	Подп. и дата	Взам. инв. N	Инв. N дубл.	Подп. и дата

Формат	Зона	Поз.	Обозначение	Наименование	Количество на исп. УКГ12.00 10	11	12	13	14	15	16	17	18	19	Примечание
				Документация											
А3			УКГ12.00 СБ	Сборочный чертеж	X	X	X	X	X	X	X	X	X	X	
				Детали											
А3		1	УКГ12.01 -10	Уголок	1										
			-11	Уголок		1									
			-12	Уголок			1								
			-13	Уголок				1							
			-14	Уголок					1						
			-15	Уголок						1					
			-16	Уголок							1				
			17	Уголок								1			
			-18	Уголок									1		
			-19	Уголок										1	

Изм	Лист	N докум.	Подп.	Дата	УКГ12.00	Лист 3

Инв.N подл.	Подп. и дата	Взам. инв. N	Инв. N дубл.	Подп. и дата

Формат	Зона	Поз.	Обозначение	Наименование	Количество на исп. УКГ12.00 10	11	12	13	14	15	16	17	18	19	Примечание
				Стандартные изделия											
		2		Гайка М8.5 ГОСТ 5915-70		8	8	4	8	4		8	8	4	
				Гайка М10.5 ГОСТ 5915-70	8			4		4	8			4	
				Гайка М12.5 ГОСТ 5915-70	4										
				Гайка М16.5 ГОСТ 5915-70		4	4	4	4	4	4				
				Гайка М20.5 ГОСТ 5915-70								4	4	4	
		3		Хомут 32-Ст3сп ГОСТ 24137-80		2	1	1				2	1	1	
				Хомут 45-Ст3сп ГОСТ 24137-80			1		2	1			1		
				Хомут 60-Ст3сп ГОСТ 24137-80	2			1		1	2			1	
				Хомут 110-Ст3сп ГОСТ 24137-80	1										
				Хомут 160-Ст3сп ГОСТ 24137-80		1	1	1	1	1	1				
				Хомут 225-Ст3сп ГОСТ 24137-80								1	1	1	

Изм	Лист	N докум.	Подп.	Дата	УКГ12.00	Лист 4

Инв.N подл.	Подп. и дата	Взам. инв. N	Инв. N дубл.	Подп. и дата

Формат	Зона	Поз.	Обозначение	Наименование	Количество на исп. УКГ12.00 20	21	22	23	24	25	26	27	28	29	Примечание
				Документация											
А3			УКГ12.00 СБ	Сборочный чертеж	X	X	X	X	X	X	X	X	X	X	
				Детали											
А3		1	УКГ12.01 -20	Уголок	1										
			-21	Уголок		1									
			-22	Уголок			1								
			-23	Уголок				1							
			-24	Уголок					1						
			-25	Уголок						1					
			-26	Уголок							1				
			-27	Уголок								1			
			-28	Уголок									1		
			-29	Уголок										1	

Изм.	Лист	N докум.	Подп.	Дата	УКГ12.00	Лист 5

Инв.N подл.	Подп. и дата	Взам. инв. N	Инв. N дубл.	Подп. и дата

Формат	Зона	Поз.	Обозначение	Наименование	Количество на исп. УКГ12.00 20	21	22	23	24	25	26	27	28	29	Примечание
				Стандартные изделия											
		2		Гайка М8.5 ГОСТ 5915-70	8	4		8	8	4	8	4		8	
				Гайка М10.5 ГОСТ 5915-70		4	8			4		4	8		
				Гайка М20.5 ГОСТ 5915-70	4	4	4	4	4	4	4	4	4	4	
		3		Хомут 32-Ст3сп ГОСТ 24137-80				2	1	1				2	
				Хомут 45-Ст3сп ГОСТ 24137-80	2	1			1		2	1			
				Хомут 60-Ст3сп ГОСТ 24137-80		1	2			1		1	2		
				Хомут 225-Ст3сп ГОСТ 24137-80	1	1	1								
				Хомут 275-Ст3сп ГОСТ 24137-80				1	1	1	1	1	1		
				Хомут 330-Ст3сп ГОСТ 24137-80										1	

Изм.	Лист	N докум.	Подп.	Дата	УКГ12.00	Лист 6

Ц00155 5.905

Инв.Nподл.	Подп. и дата	Взам. инв. N	Инв. N дубл.	Подп. и дата

Формат	Зона	Поз.	Обозначение	Наименование	Количество на исп. УКГ12.00 30	31	32	33	34	35	36	37	38	39	Примечание
				Документация											
А3			УКГ12.00 СБ	Сборочный чертеж	X	X	X	X	X	X	X	X	X	X	
				Детали											
А3		1	УКГ12.01 -30	Уголок	1										
			-31	Уголок		1									
			-32	Уголок			1								
			-33	Уголок				1							
			-34	Уголок					1						
			-35	Уголок						1					
			-36	Уголок							1				
			-37	Уголок								1			
			-38	Уголок									1		
			-39	Уголок										1	

Изм	Лист	N докум	Подп	Дата	УКГ12.00	Лист 7

Инв.Nподл.	Подп. и дата	Взам. инв. N	Инв. N дубл.	Подп. и дата

Формат	Зона	Поз.	Обозначение	Наименование	Количество на исп. УКГ12.00 30	31	32	33	34	35	36	37	38	39	Примечание
				Стандартные изделия											
		2		Гайка М8.5 ГОСТ 5915-70	8	4	8	4	4	8	8	4	8	4	
				Гайка М10.5 ГОСТ 5915-70		4		4	4			4		4	
				Гайка М20.5 ГОСТ 5915-70	4	4	4	4	4						
				Гайка М24.5 ГОСТ 5915-70						4	4	4	4	4	
		3		Хомут 32-Ст3сп ГОСТ 24137-80	1	1				2	1	1			
				Хомут 45-Ст3сп ГОСТ 24137-80	1		2	1			1		2	1	
				Хомут 60-Ст3сп ГОСТ 24137-80		1		1	2			1		1	
				Хомут 330-Ст3сп ГОСТ 24137-80	1	1	1	1	1						
				Хомут 430-Ст3сп ГОСТ 24137-80						1	1	1	1	1	

Изм	Лист	N докум.	Подп	Дата	УКГ12.00	Лист 8

Инв.Nподл.	Подп. и дата	Взам. инв. N	Инв. N дубл.	Подп. и дата

Формат	Зона	Поз.	Обозначение	Наименование	Количество на исп. УКГ12.00 40	41	42	43	44	45	46				Примечание
				Документация											
А3			УКГ12.00 СБ	Сборочный чертеж	X	X	X	X	X	X	X				
				Детали											
А3		1	УКГ12.01 -40	Уголок	1										
			-41	Уголок		1									
			-42	Уголок			1								
			-43	Уголок				1							
			-44	Уголок					1						
			-45	Уголок						1					
			-46	Уголок							1				

Изм	Лист	N докум	Подп	Дата	УКГ12.00	Лист 9

Инв.Nподл.	Подп. и дата	Взам. инв. N	Инв. N дубл.	Подп. и дата

Формат	Зона	Поз.	Обозначение	Наименование	Количество на исп. УКГ12.00 40	41	42	43	44	45	46				Примечание
				Стандартные изделия											
		2		Гайка М8.5 ГОСТ 5915-70		8	8	4	8	4					
				Гайка М10.5 ГОСТ 5915-70	8			4		4	8				
				Гайка М24.5 ГОСТ 5915-70	4	4	4	4	4	4	4				
		3		Хомут 32-Ст3сп ГОСТ 24137-80		2	1	1							
				Хомут 45-Ст3сп ГОСТ 24137-80			1		2	1					
				Хомут 60-Ст3сп ГОСТ 24137-80	2			1		1	2				
				Хомут 430-Ст3сп ГОСТ 24137-80	1										
				Хомут 540-Ст3сп ГОСТ 24137-80		1	1	1	1	1	1				

Изм.	Лист	N докум.	Подп.	Дата	УКГ12.00	Лист 10

Копировал

УКГ12.00 СБ

5.905-31.07. в.1

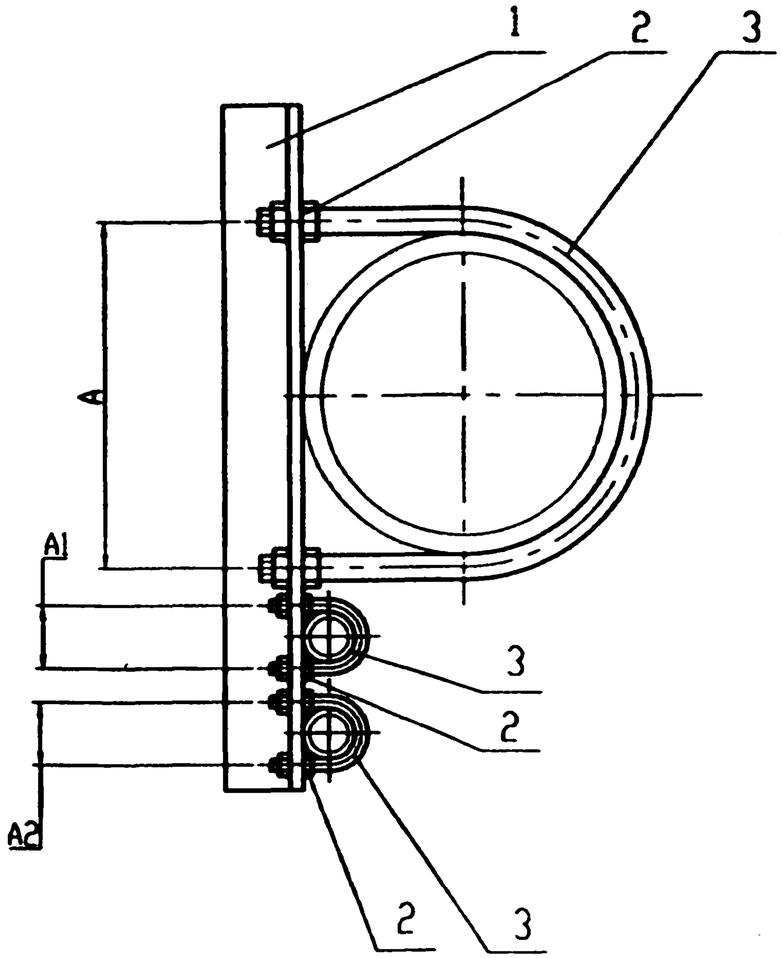

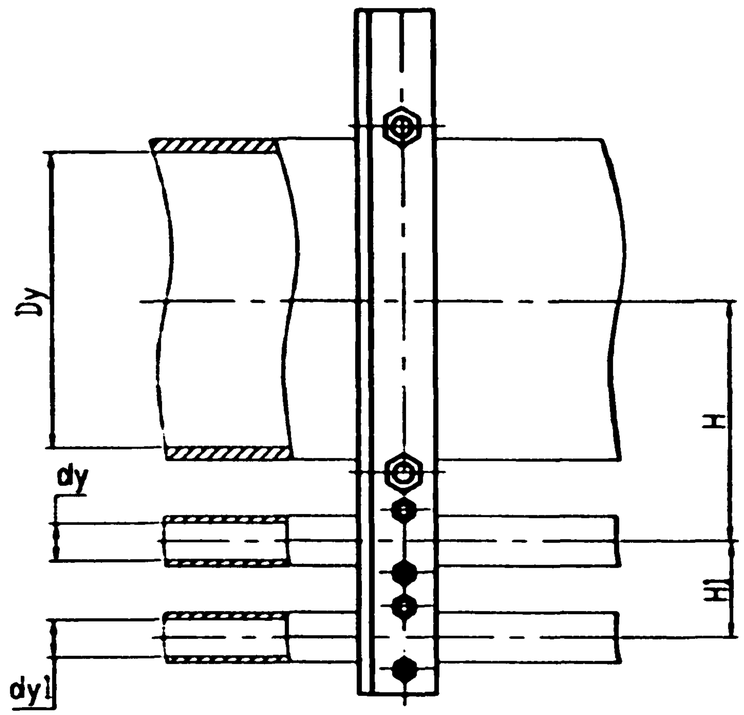

Размеры для справок

Изм.	Лист	N докум.	Подп.	Дата	УКГ12.00 СБ
Разраб.	Тесленко				Крепление вспомогательных газопроводов к основному. Сборочный чертеж
Провер.	Бояев				
Т.контр.					
Н.контр.	Чепиков				
Утв.	Чепиков				

Лит.	Масса	Масшт.
	ст. табл.	-
Лист 1	Листов 2	

ОАО МосгазНИИпроект

Ц 00655 35

Инв. N подл. | Подп. и дата | Взам. инв. N | Инв. N дубл. | Подп. и дата

УКГ12.00 СБ

5.905-31.07. в.1

Обозначение	Dy,мм	dy,мм	dy1,мм	A,мм	A1,мм	A2,мм	H,мм	H1,мм	Масса,кг
УДГ12.00 СБ	50	20	20	70	36	36	95	75	1,26
-01	65			92			105		1,48
-02	80			102			110	80	1,64
-03			25			40			1,69
-04		25			40				1,70
-05	100			122			125		1,82
-06		40			53		130	90	1,89
-07		50			70		140	95	2,04
-08		40	40		53	53	130		1,94
-09		50			70		140	105	2,19
-10			50			70		110	2,28
-11	150	25	25	176	40	40	155	80	3,08
-12		40			53		165	90	3,17
-13		50			70		175	95	3,34
-14		40	40		53	53	165		3,24
-15		50			70		175	105	3,42
-16			50			70		110	3,57
-17	200	25	25	245	40	40	195	80	4,98
-18		40			53		200	90	5,06
-19		50			70		210	95	5,26
-20		40	40		53	53	200		5,15
-21		50			70		210	105	5,37
-22			50			70		110	5,60

Обозначение	Dy,мм	dy,мм	dy1,мм	A,мм	A1,мм	A2,мм	H,мм	H1,мм	Масса,кг
-23	250	25	25	295	40	40	220	220	5,62
-24		40			53		225	225	5,69
-25		50			70		235	235	5,90
-26		40	40		53	53	225	225	5,79
-27		50			70		235	235	6,00
-28			50			70			6,18
-29	300	25	25	350	40	40	245	245	6,23
-30		40			53		255	255	6,36
-31		50			70		260	260	6,51
-32		40	40		53	53	255	255	6,44
-33		50			70		260	260	6,38
-34			50			70			6,79
-35	400	25	25	454	40	40	305	305	10,94
-36		40			53		310	310	11,03
-37		50			70		320	320	11,29
-38		40	40		53	53	310	310	11,18
-39		50			70		320	320	11,42
-40			50			70			11,62
-41	500	25	25	564	40	40	360	360	12,83
-42		40			53		365	365	12,94
-43		50			70		375	375	13,20
-44		40	40		53	53	365	360	13,07
-45		50			70		375	375	13,33
-46			50			70			13,55

Подп. и дата | Инв. N дубл. | Взам. инв. N | Подп. и дата | Инв. N подл.

Изм.	Лист	N докум.	Подп.	Дата	УКГ12.00 СБ	Лист 2

Ц 00655 56

5.905-31.07. в.1

УКГ12.01

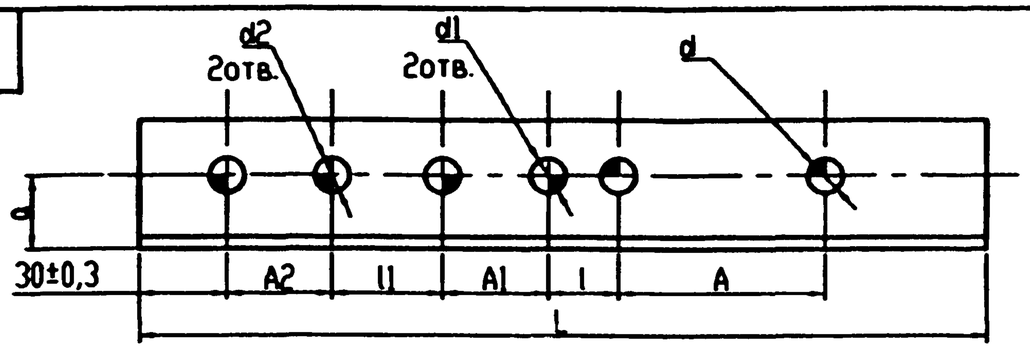

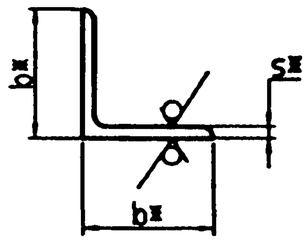

12,5

Обозначение	A, мм	A1, мм	A2, мм	a, мм	d, мм	d1, мм	d2, мм	L, мм	l, мм	l1, мм	bxbxs*	Масса,кг
УКГ12.01	70±1	36±1	36±1	25±0,3	$12^{+0,4}$	$10^{+0,36}$	$10^{+0,36}$	280-1,3	42±0,3	39±0,3	45x45x5	0,93
-01	92±1			30±0,3	$15^{+0,4}$			300-1,3	41±0,3		50x50x5	1,11
-02	102±1							310-1,3				1,15
-03			40±1					325-1,4		42±0,3		1,20
-04		40±1							39±0,3	40±0,3		1,20
-05	122±1							345-1,4	44±0,3			1,28
-06		53±1						360-1,4	42±0,3	43±0,3		1,33
-07		70±1				$12^{+0,4}$		375-1,4	44±0,3	40±0,3		1,39
-08		53±1	53±1			$10^{+0,36}$		370-1,4	42±0,3	41±0,3		1,37
-09		70±1				$12^{+0,4}$		410-1,5	44±0,3	43±0,3		1,52
-10			70±1				$12^{+0,4}$			40±0,3		1,52
-11	176±1	40±1	40±1	35±0,3	$19^{+0,5}$	$10^{+0,36}$	$10^{+0,36}$		47±0,3		63x63x5	1,94
-12		53±1						430-1,5	50±0,3	43±0,3		2,04
-13		70±1				$12^{+0,4}$		445-1,5	52±0,3	40±0,3		2,11
-14		53±1	53±1			$10^{+0,36}$		440-1,5	50±0,3	41±0,3		2,09
-15		70±1				$12^{+0,4}$		460-1,5	52±0,3	43±0,3		2,18
-16			70±1				$12^{+0,4}$	470-1,5		40±0,3		2,23
-17	245±1	40±1	40±1	45±0,3	$24^{+0,5}$	$10^{+0,36}$	$10^{+0,36}$	490-1,5			75x75x5	2,80
-18		53±1						500-1,5	50±0,3	43±0,3		2,86

*Размеры для справок

Изм.	Лист	N докум.	Подп.	Дата	УКГ12.01
Разраб.		Неделько			Уголок
Провер.		Ямов			
Т.контр.					
Н.контр.		Чернов			Уголок Б- bxbxs ГОСТ 8509-93 / Ст3сп ГОСТ 535-88*
Утв.		Чернов			

Лит.	Масса	Масшт.
	см. табл.	-
Лист 1	Листов 2	

ОАО МосгазНИИпроект

Подп. и дата | Инв. N дубл. | Взам. инв. N | Подп. и дата | Инв. N подл.

Ц00655 57

УДГ12.01

5.905-31.07. в.1

Обозначение	A, мм	A1, мм	A2, мм	a, мм	d, мм	d1, мм	d2, мм	L, мм	l, мм	l1, мм	bxbxs*	Масса,кг
УКГ12.01 -19	245±1	70±1	40±1	45±0,3	24+0,5	12 +0,4	10 +0,36	520-1,75	52±0,4	40±0,3	75x75x5	2,97
-20		53±1	53±1			10 +0,36		515-1,75	50±0,3	41±0,3		2,94
-21		70±1				12 +0,4		535-1,75	52±0,4	43±0,3		3,06
-22			70±1				12 +0,4	560-1,75		40±0,3		3,20
-23	295±1	40±1	40±1			10 +0,36	10 +0,36	540-1,75				3,09
-24		53±1						550-1,75	50±0,3	43±0,3		3,14
-25		70±1				12 +0,4		570-1,75	52±0,4	40±0,3		3,26
-26		53±1	53±1			10 +0,36		565-1,75	50±0,3	41±0,3		3,23
-27		70±1				12 +0,4		585-1,75	52±0,4	43±0,3		3,35
-28			70±1				12 +0,4	600-1,75		40±0,3		3,43
-29	350±1	40±1	40±1			10 +0,36	10 +0,36	590-1,75	50±0,3			3,38
-30		53±1						610-1,75	53±0,4	43±0,3		3,50
-31		70±1				12 +0,4		620-1,75	50±0,3	40±0,3		3,55
-32		53±1	53±1			10 +0,36			53±0,4	41±0,3		3,56
-33		70±1				12 +0,4		595-1,75	50±0,3	43±0,3		3,41
-34			70±1				12 +0,4	650-2,0		40±0,3		3,72
-35	454±1	40±1	40±1		28+0,5	10 +0,36	10 +0,36	710-2,0	58±0,4		90x90x6	5,87
-36		53±1						720-1,75	56±0,4	43±0,3		5,95
-37		70±1				12 +0,4		740-2,0	58±0,4	40±0,3		6,12
-38		53±1	53±1			10 +0,36		735-2,0	56±0,4	41±0,3		6,08
-39		70±1				12 +0,4		755-2,0	58±0,4	43±0,3		6,23
-40			70±1				12 +0,4	770-2,0		40±0,3		6,34
-41	564±1	40±1	40±1			10 +0,36	10 +0,36	820-2,3				6,75
-42		53±1						830-2,3	56±0,4	43±0,3		6,85
-43		70±1				12 +0,4		850-2,3	58±0,4	40±0,3		7,01
-44		53±1	53±1			10 +0,36		845-2,3	56±0,4	41±0,3		6,97
-45		70±1				12 +0,4		865-2,3	58±0,4	43±0,3		7,13
-46			70±1				12 +0,4	880-2,3		40±0,3		7,26

Подп. и дата | Инв. N дубл. | Взам. инв. N | Подп. и дата | Инв. N подл.

Изм.	Лист	N докум.	Подп.	Дата	УДГ12.01	Лист 2

Инв.N подл.	Подп. и дата	Взам. инв. N	Инв. N дубл.	Подп. и дата

Формат	Зона	Поз.	Обозначение	Наименование	Количество на исп. УКГ13.00 -	01	02	03	04	05	06	07	08		Примечание
				Документация											
А4			УКГ13.00 СБ	Сборочный чертеж	X	X	X	X	X	X	X	X	X		
				Детали											
А4		1	УКГ13.01	Уголок	1										
			-01	Уголок		1									
			-02	Уголок			1								
			-03	Уголок				1							
			-04	Уголок					1						
			-05	Уголок						1					
			-06	Уголок							1				
			-07	Уголок								1			
			-08	Уголок									1		

Изм.	Лист	N докум.	Подп.	Дата
Разраб.		Неровнов		
Пров.		Янцев		
Н.контр.		Чепыков		
Утв.		Чепыков		

УКГ13.00

Крепление газопровода Ду 15...100 к несущим стойкам

Лит.	Лист	Листов
	1	2

ОАО МосгазНИИпроект

Инв.N подл.	Подп. и дата	Взам. инв. N	Инв. N дубл.	Подп. и дата

Формат	Зона	Поз.	Обозначение	Наименование	Количество на исп. УКГ13.00 -	01	02	03	04	05	06	07	08		Примечание
				Стандартные изделия											
		2		Гайка ГОСТ 5915-70											
				М6.5	4										
				М8.5		4	4	4	4						
				М10.5						4					
				М18.5							4	4	4		
		3		Хомут ГОСТ 24137-80											
				18-Ст3сп	1										
				22-Ст3сп		1									
				32-Ст3сп			1								
				40-Ст3сп				1							
				45-Ст3сп					1						
				60-Ст3сп						1					
				80-Ст3сп							1				
				90-Ст3сп								1			
				110-Ст3сп									1		
				Прочие изделия											
		4		Дюбель-гвоздь ДРП-4,5х50											
				ТУ 14-4-794-77	2	2	2	2	2	3	3	4	4	4	

Изм.	Лист	N докум.	Подп.	Дата

УКГ13.00

Альбом 5.905-31.07 в.1

Инв. N 39

УКГ13.00 СБ

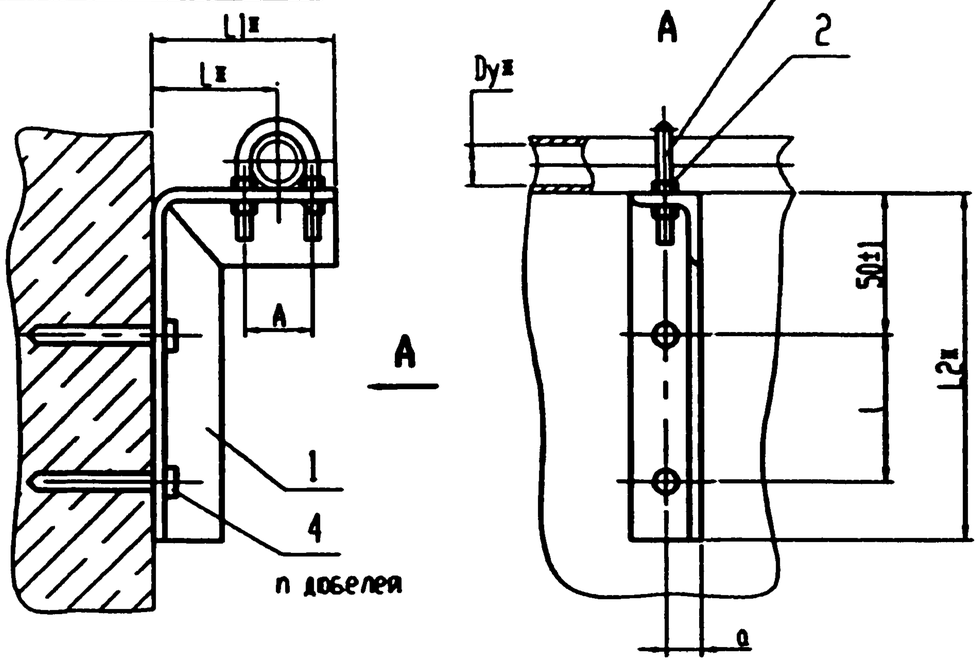

Обозначение	Dy*, мм	A*, мм	a, мм	L*, мм	L1*, мм	L2*, мм	l, мм	n, шт	Масса, кг
УКГ13.00 СБ	15	24	13±1	35	65	120	50±1	2	0,33
-01	20	30			70				0,38
-02	25	40		40	80				0,40
-03	32	48		45	90				0,42
-04	40	53		50	100				0,45
-05	50	70	25±1	100	155	170		34	1,34
-06	65	92			165				1,50
-07	80	102			175	220			1,72
-08	100	122	30±1	150	235	350	70±1		2,40

*Размеры для справок

Изм.	Лист	N докум.	Подп.	Дата
Разраб.	Небовно			
Провер.	Янев			
Т.контр.				
Н.контр.	Чепиков			
Утв.	Чепиков			

УКГ13.00 СБ

Крепление газопроводо Ду 15...100 к несущим стойкам. Сборочный чертеж

Лит.	Масса	Масшт.
	см. табл.	-

Лист | Листов 1

ОАО МосгазНИИпроект

УКГ13.01

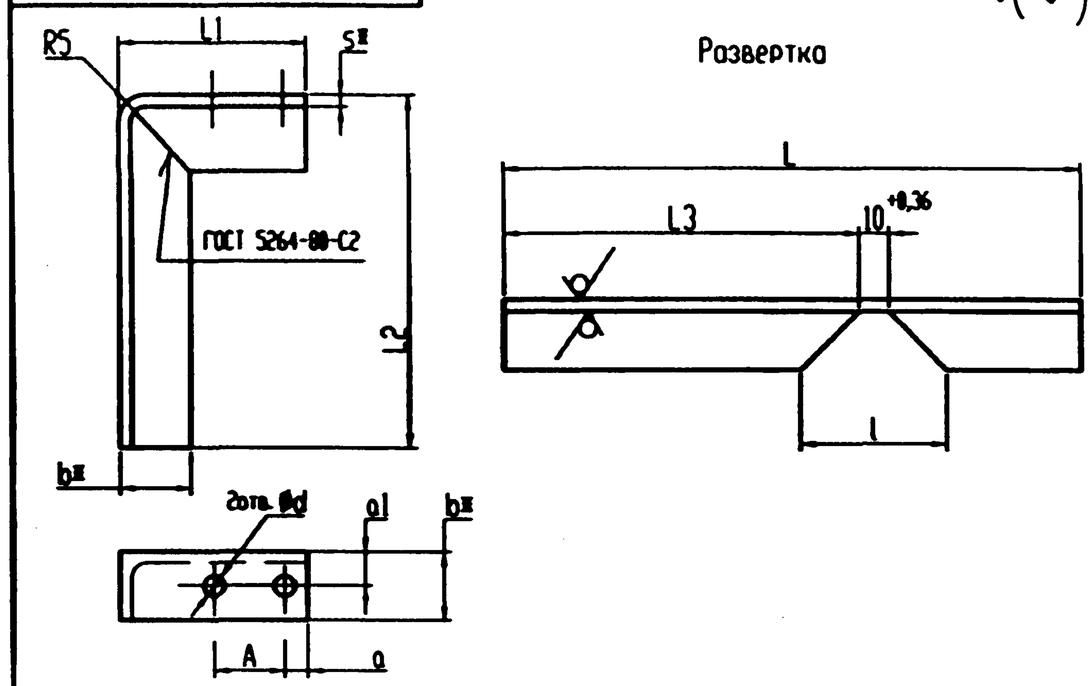

Обозначение	A, мм	a, мм	a1, мм	d, мм	L, мм	L1, мм	L2, мм	L3, мм	l, мм	bxbxs* мм	Масса, кг
УКГ13.01	24±1	18±0,2	13±0,2	7+0,4	195-1,2	65-0,8	120-0,9	115±0,4	42+0,6	25x25x4	0,28
-01	30±1	20±0,2		10+0,4	200-1,2	70-0,8					0,29
-02	40±1				210-1,2	80-0,8					0,31
-03	48±1	21±0,2			220-1,2	90-0,9					0,32
-04	53±1	23±0,2			230-1,2	100-0,8					0,34
-05	70±1	20±0,2	25±0,3	12+0,4	335-1,4	155-1,0	170-1,0	166±0,5	82+0,6	45x45x4	1,13
-06	92±1	23±0,2		15+0,4	345-1,4	165-1,0					1,16
-07	102±1	24±0,2			400-1,4	175-1,0	220-1,2	215±0,6			1,35
-08	122±1		18±0,2		590-1,8	235-1,2	350-1,4	345±0,7	102+0,6	56x56x5	1,98

*Размеры для справок

Изм.	Лист	N докум.	Подп.	Дата
Разраб.	Небовно			
Провер.	Янев			
Т.контр.				
Н.контр.	Чепиков			
Утв.	Чепиков			

УКГ13.01

Уголок

Уголок Б-bxbxs ГОСТ 8509-93 / Ст3сп ГОСТ 535-88*

Лит.	Масса	Масшт.
	см. табл.	-

Лист | Листов 1

ОАО МосгазНИИпроект

Подп. и дата | Инв. N дубл. | Взам. инв. N | Подп. и дата | Инв. N подл.

Ц00635 60

Инв.№подл.	Подп. и дата	Взам. инв. N	Инв. N дубл.	Подп. и дата

Формат	Зона	Поз.	Обозначение	Наименование	Количество на исп. УКГ14.00										Примечание
					-	01	02	03	04	05	06	07	08		
				Документация											
А3			УКГ14.00 СБ	Сборочный чертеж	X	X	X	X	X	X	X	X	X		
				Детали											
А4		1	УКГ14.01	Полка	1										
			-01	Полка		1									
			-02	Полка			1								
			-03	Полка				1							
			-04	Полка					1						
			-05	Полка						1					
			-06	Полка							1				
			-07	Полка								1			
			-08	Полка									1		

Изм.	Лист	N докум.	Подп.	Дата
Разраб.		Неводчик		
Пров.		Якиев		
Н.контр.		Чепиков		
Утв.		Чепиков		

УКГ14.00

Опора неподвижная для газопровода Ду 200...1200

Лит.	Лист	Листов
	1	2

ОАО МосгазНИИпроект

Инв.№подл.	Подп. и дата	Взам. инв. N	Инв. N дубл.	Подп. и дата

Формат	Зона	Поз.	Обозначение	Наименование	Количество на исп. УКГ14.00										Примечание
					-	01	02	03	04	05	06	07	08		
А4		2	УКГ14.02	Швеллер	1										
			-01	Швеллер		1	1								
			-02	Швеллер				1	1						
			-03	Швеллер						1	1				
			-04	Швеллер								1			
			-05	Швеллер									1		

Изм.	Лист	N докум.	Подп.	Дата

УДГ14.00

Лист 2

УКГ14.00 СБ

5.905-31.07. в.1

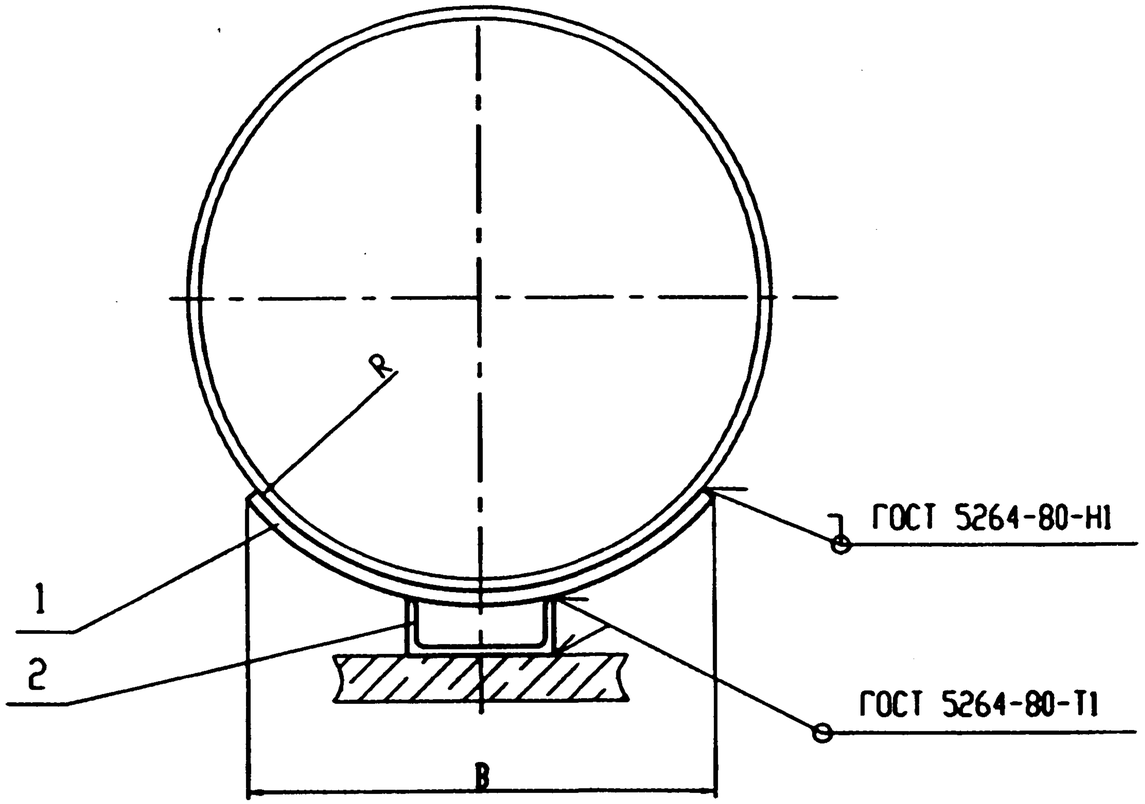

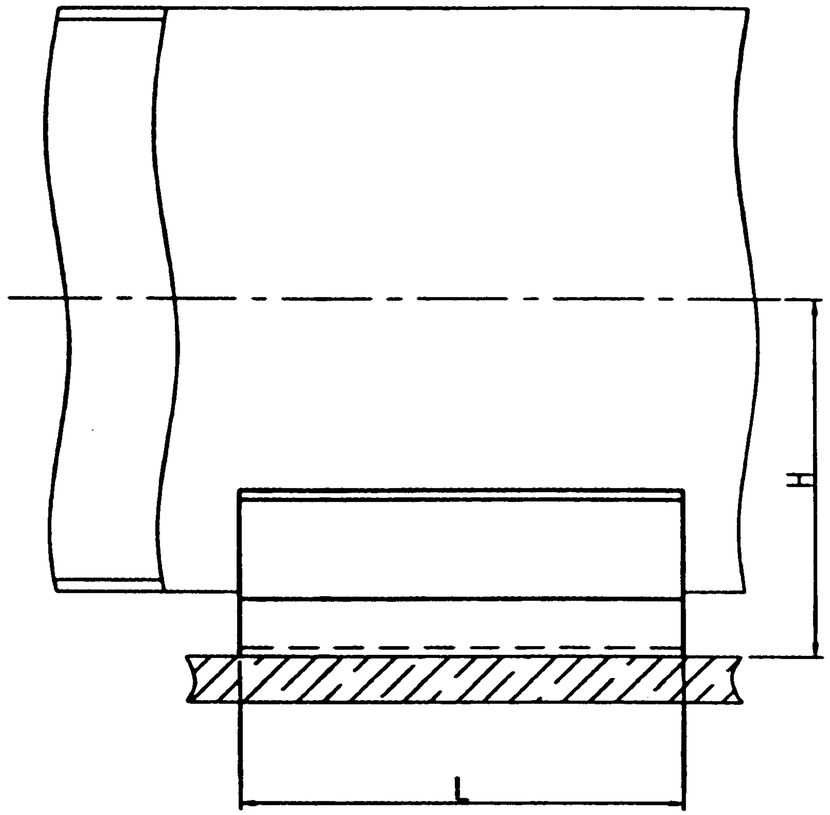

Обозначение	Dy, мм	B, мм	H, мм	L, мм	R, мм	Масса, кг
УКГ14.00 СБ	200	155	151±2	150	110	3,4
-01	250	190	185±2		137	4,7
-02	300	230	215±2		163	5,2
-03	400	300	273±2	180	214	8,0
-04	500	375	330±2		266	9,2
-05	600	445	392±2		316	11,4
-06	800	580	495±2		411	13,7
-07	1000	725	600±2	200	511	18,2
-08	1200	870	710±2	250	611	

Размеры для справок

Изм.	Лист	N докум.	Подп.	Дата	УКГ14.00 СБ
Разраб.		Неделина			Опора неподвижная для газопровода Dy 200..1200. Сборочный чертеж
Провер.		Ямев			Лит. / Масса см. табл. / Масшт. -
Т.контр.					Лист / Листов 1
Н.контр.		Чепиков			ОАО МосгазНИИпроект
Утв.		Чепиков			

Подп. и дата | Инв. N дубл. | Взам. инв. N | Подп. и дата | Инв. N подл.

Ц80653 62

УКГ14.01

12,5 (✓)

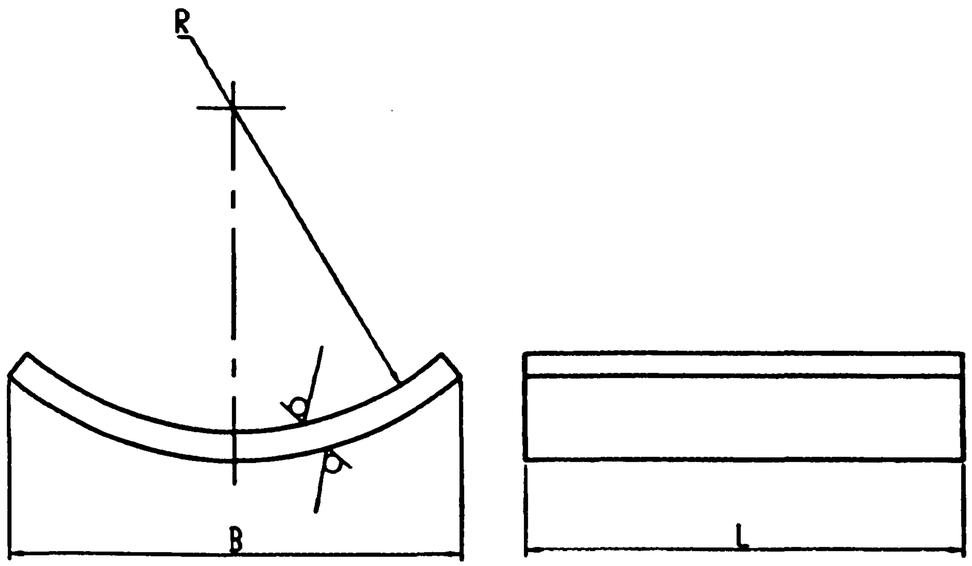

Обозначение	D, мм	R, мм	B, мм	L, мм	Масса,кг
УКГ14.01	200	$110^{+0,9}$	$155_{-1,0}$	$150_{-1,0}$	2,12
-01	250	$137^{+1,0}$	$190_{-1,2}$		2,6
-02	300	$163^{+1,0}$	$230_{-1,2}$		3,1
-03	400	$214^{+1,2}$	$300_{-1,3}$	$180_{-1,2}$	4,8
-04	500	$266^{+1,3}$	$375_{-1,4}$		6,0
-05	600	$316^{+1,4}$	$445_{-1,6}$		7,1
-06	800	$411^{+1,6}$	$580_{-2,0}$		9,4
-07	1000	$511^{+2,0}$	$735_{-2,0}$	$200_{-1,2}$	11,8
-08	1200	$611^{+2,0}$	$870_{-2,0}$	$250_{-1,2}$	19,1

Подп. и дата | Инв. N дубл. | Взам. инв. N | Подп. и дата | Инв. N подл.

Изм.	Лист	N докум.	Подп.	Дата	УКГ14.01			
Разраб.		Неборако			Полка	Лит.	Масса	Масшт.
Провер.		Янев					см. табл.	-
Т.контр.						Лист	Листов 1	
Н.контр.		Четыков			Лист Б-ПН-10,0 ГОСТ 19903-74* / Ст3 сп4 ГОСТ 14637-89*	ОАО МосгазНИИпроект		
Утв.		Четыков						

УКГ14.02

(✓)

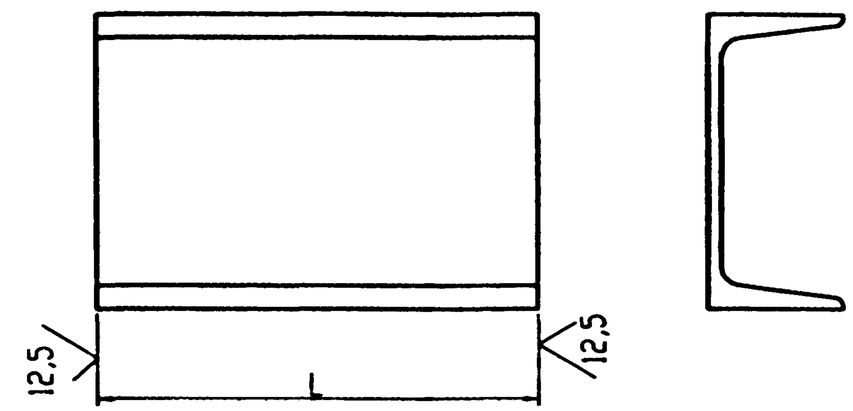

Обозначение	N швеллера	L, мм	Масса, кг
УКГ14.02	10	$150_{-1,0}$	1,3
-01	16		2,13
-02	20	$180_{-1,2}$	3,2
-03	24		4,3
-04	30	$200_{-1,2}$	6,4
-05	36	$250_{-1,3}$	10,5

Подп. и дата | Инв. N дубл. | Взам. инв. N | Подп. и дата | Инв. N подл.

Изм.	Лист	N докум.	Подп.	Дата	УКГ14.02			
Разраб.		Неборако			Швеллер	Лит.	Масса	Масшт.
Провер.		Янев					см. табл.	-
Т.контр.						Лист	Листов 1	
Н.контр.		Четыков			Швеллер №7 ГОСТ 8240-97 / Ст3 ГОСТ 535-88*	ОАО МосгазНИИпроект		
Утв.		Четыков						